BRIGGS & STRATTON

GB *Operating & Maintenance Instructions*
BG Инструкции за работа и техническо обслужване
CR *Upute za korištenje i održavanje*
CZ *Návod k obsluze a údržbě*
EE *Kasutus- ja hooldusjuhend*
H *Kezelési és karbantartási útmutató*
LT *Naudojimo ir aptarnavimo instrukcija*
LV *Lietošanas un apkopes instrukcija*
PL *Instrukcja Obsługi i Konserwacji*
RO *Instrucțiuni de utilizare şi de întreținere*
RU Инструкции по эксплуатации и техническому обслуживанию
SL *Navodila za uporabo & vzdrževanje*

Model 120000

Power Built	825/850/875/900 Series
Intek I/C	825/850/875/900 Series
I/C	825/850/875 Series

Model 150000

Power Built	1100/1125 Series

Model 200000

Power Built	1350/1450 Series
Intek I/C	1350/1450 Series
I/C	1450 Series

Model 210000

Power Built	1500/1575 Series
Intek I/C	1500/1575 Series

BRIGGSandSTRATTON.com

© Copyright **Briggs & Stratton Corporation**
Milwaukee, Wisconsin 53201 U.S.A.

Form No. MS-3790-3/07
Printed in U.S.A.

Fig. 1

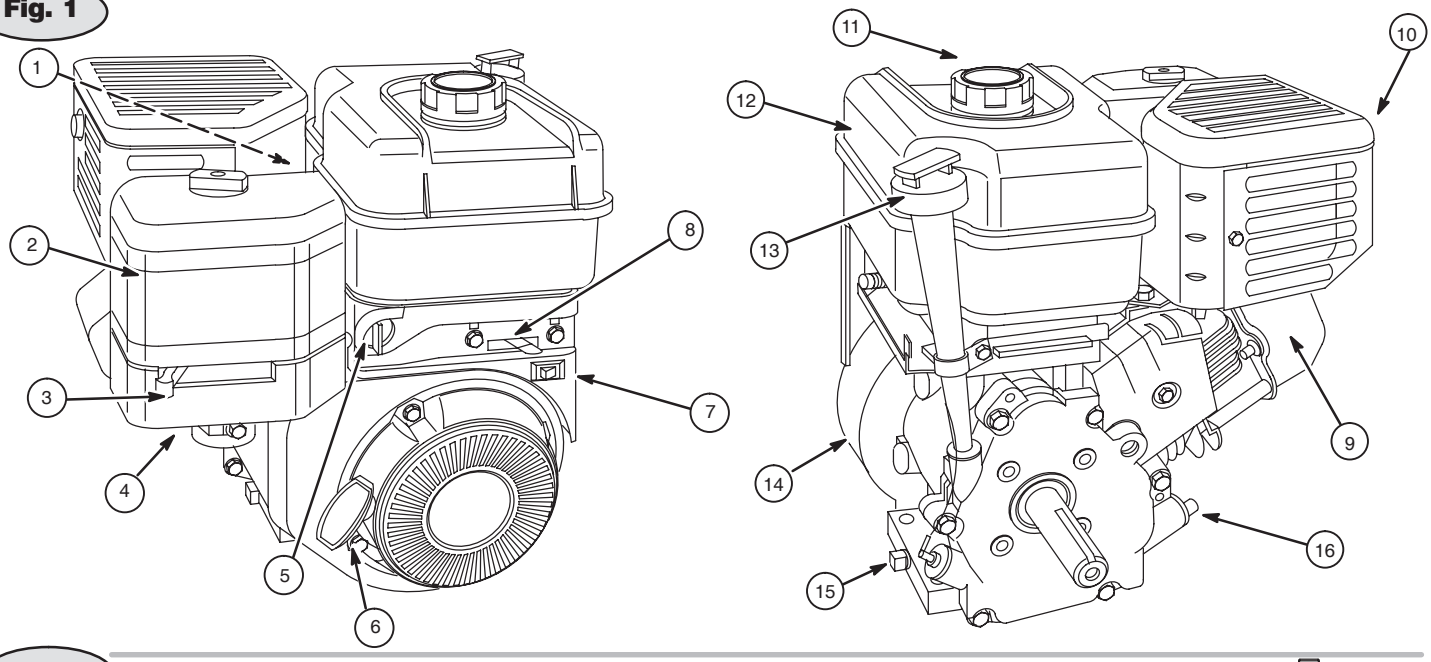

Fig. 2

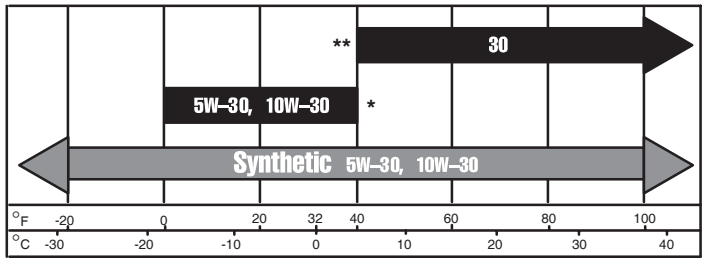

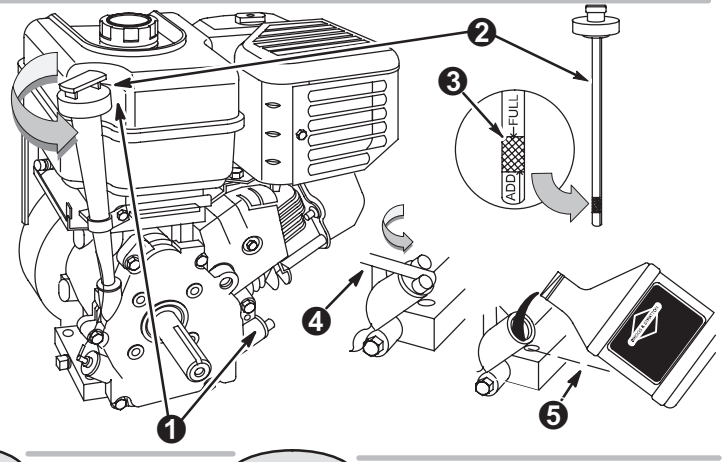

Fig. 3

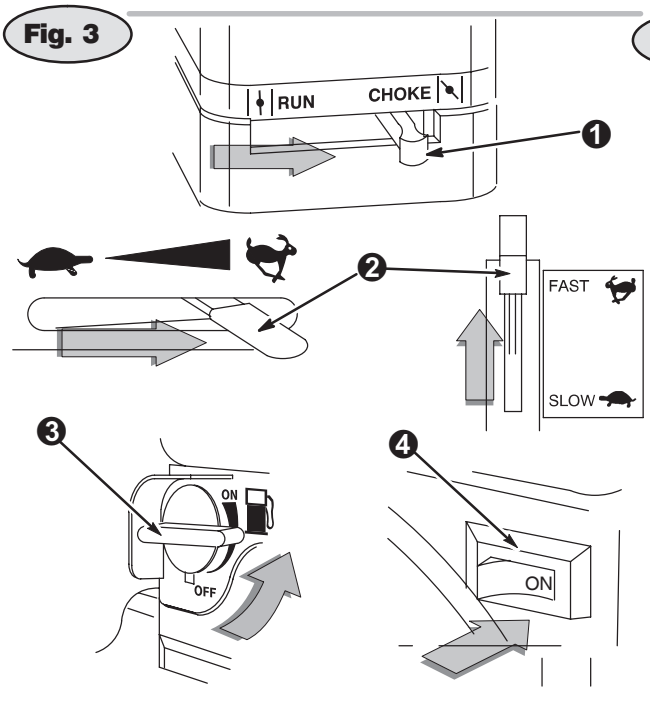

Fig. 4

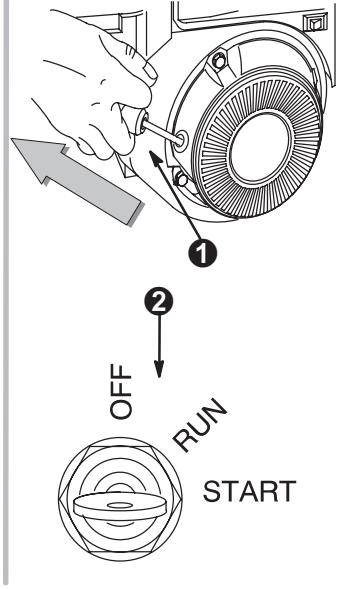

Fig. 5

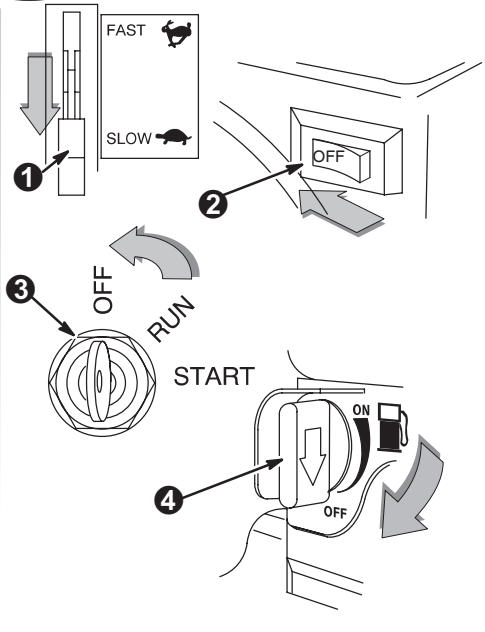

Note: (This note applies only to engines used in the U.S.A.) Maintenance, replacement or repair of the emission control devices and systems may be performed by any nonroad engine repair establishment or individual. However, to obtain no charge repairs under the terms and provisions of the Briggs & Stratton warranty statement, any service or emission control part repair or replacement must be performed by a factory authorized dealer.

GB

ENGINE COMPONENTS

Fig. 1

1. Spark Plug Wire
2. Air Cleaner
3. Choke
4. Carburetor
5. Fuel Shut-off Valve
6. Rope Handle
7. Stop Switch/Oil Gard®, if equipped
8. Throttle
9. Engine Model / Type / Code number
   XXXXXX XXXX-XX
10. Muffler/Spark Arrester, if equipped
11. Fuel Fill
12. Fuel Tank
13. Oil Fill/Dipstick, if equipped
14. Blower Housing
15. Oil Drain Plug
16. Oil Filler Plug

Record your engine **Model, Type and Code** numbers here for future use.

_____ _____ _____

Record your date of purchase here for future use.

_____

GENERAL INFORMATION

In the U.S.A., the OHV Model 120000 engines covered in this manual are certified by the California Air Resources Board to meet emissions standards for 125 hours. Models 150000, 200000 and 210000 for 250 hours. Such certification does not grant the purchaser, owner or operator of this engine any additional warranties with respect to the performance or operational life of this engine. This engine is warranted solely according to the product and emissions warranties stated elsewhere in this manual.

Note: Engine power will decrease 3-1/2% for each 1,000 feet (300 meters) above sea level and 1% for each 10° F (5.6° C) above 77° F (25° C). It will operate satisfactorily at an angle up to 15°. Refer to the equipment operator manual for safe allowable operating limits on slopes.

SAFETY SPECIFICATIONS

This manual contains safety information to make you aware of the hazards and risks associated with engines, and how to avoid them. Because Briggs & Stratton does not necessarily know what equipment this engine will power, it is important that you read and understand these instructions and the instructions for the equipment this engine powers.

WARNING

The engine exhaust from this product contains chemicals known to the State of California to cause cancer, birth defects, or other reproductive harm.

WARNING

Briggs & Stratton does not approve or authorize the use of these engines on 3-wheel All Terrain Vehicles (ATVs), motor bikes, fun/recreational go-karts, aircraft products or vehicles intended for use in competitive events. Use of these engines in such applications could result in property damage, serious injury (including paralysis), or even death.

Symbols Associated with this Engine

	Fire		Safety Alert		
	Explosion		Read Operator's Manual		
	Kickback		On Off		
	Shock		Oil	STOP	Stop
	Hot Surface		Fuel		Slow
	Moving Parts		Open Choke		Fast
	Toxic Fumes		Full / Closed Choke		

A signal word (DANGER, WARNING, or CAUTION) is used with the alert symbol to indicate the likelihood and the potential severity of injury. In addition, a hazard symbol may be used to represent the type of hazard.

DANGER indicates a hazard which, if not avoided, **will result in death or serious injury.**

WARNING indicates a hazard which, if not avoided, **could result in death or serious injury.**

CAUTION indicates a hazard which, if not avoided, **might result in minor or moderate injury.**

CAUTION, when used **without** the alert symbol, indicates a situation that **could result in damage to the engine.**

WARNING

Gasoline and its vapors are extremely flammable and explosive. Fire or explosion can cause severe burns or death.

WHEN ADDING FUEL

- Turn engine OFF and let engine cool at least 2 minutes before removing gas cap.
- Fill fuel tank outdoors or in well-ventilated area.
- Do not overfill fuel tank.
- Keep gasoline away from sparks, open flames, pilot lights, heat, and other ignition sources.
- Check fuel lines, tank, cap, and fittings frequently for cracks or leaks. Replace if necessary.

WHEN STARTING ENGINE

- Make sure spark plug, muffler, fuel cap and air cleaner are in place.
- Do not crank engine with spark plug removed.
- If fuel spills, wait until it evaporates before starting engine.
- If engine floods, set choke to OPEN/RUN position, place throttle in FAST and crank until engine starts.

WHEN OPERATING EQUIPMENT

- Do not choke carburetor to stop engine.

WHEN TRANSPORTING EQUIPMENT

- Transport with fuel tank EMPTY.

WHEN STORING GASOLINE OR EQUIPMENT WITH FUEL IN TANK

- Store away from furnaces, stoves, water heaters or other appliances that have pilot light or other ignition source because they can ignite gasoline vapors.

WARNING

Starting engine creates sparking.
Sparking can ignite nearby flammable gases.
Explosion and fire could result.

- If there is natural or LP gas leakage in area, do not start engine.
- Do not use pressurized starting fluids because vapors are flammable.

WARNING

Rapid retraction of starter cord (kickback) will pull hand and arm toward engine faster than you can let go.
Broken bones, fractures, bruises or sprains could result.

- When starting engine, pull cord slowly until resistance is felt, then pull rapidly.
- Direct coupled equipment components such as, but not limited to, blades, impellors, pulleys, sprockets, etc., must be securely attached.

WARNING

Rotating parts can contact or entangle hands, feet, hair, clothing, or accessories.
Traumatic amputation or severe laceration can result.

- Operate equipment with guards in place.
- Keep hands and feet away from rotating parts.
- Tie up long hair and remove jewelry.
- Do not wear loose-fitting clothing, dangling drawstrings or items that could become caught.

WARNING

Engines give off carbon monoxide, an odorless, colorless, poison gas.
Breathing carbon monoxide can cause nausea, fainting or death.

- Start and run engine outdoors.
- Do not start or run engine in enclosed area, even if doors or windows are open.

WARNING

Running engines produce heat. Engine parts, especially muffler, become extremely hot.
Severe thermal burns can occur on contact.
Combustible debris, such as leaves, grass, brush, etc. can catch fire.

- Allow muffler, engine cylinder and fins to cool before touching.
- Remove accumulated combustibles from muffler area and cylinder area.
- Install and maintain in working order a spark arrester before using equipment on forest-covered, grass-covered, brush-covered unimproved land. The state of California requires this (Section 4442 of the California Public Resources Code). Other states may have similar laws. Federal laws apply on federal land.

WARNING

Unintentional sparking can result in fire or electric shock.
Unintentional start-up can result in entanglement, traumatic amputation, or laceration.

BEFORE PERFORMING ADJUSTMENTS OR REPAIRS

- Disconnect spark plug wire and keep it away from spark plug.

WHEN TESTING FOR SPARK

- Use approved spark plug tester.
- Do not check for spark with spark plug removed.

OIL RECOMMENDATIONS

CAUTION:
Engine shipped from Briggs & Stratton without oil. Before starting engine, fill with oil. Do not over-fill.

Use a high quality detergent oil classified "For Service SF, SG, SH, SJ" or higher such as Briggs & Stratton 30, Part Number 100005. Use no special additives with recommended oils. **Do not mix oil with gasoline.**

Choose the SAE viscosity grade of oil from this chart that matches the starting temperature anticipated before the next oil change.

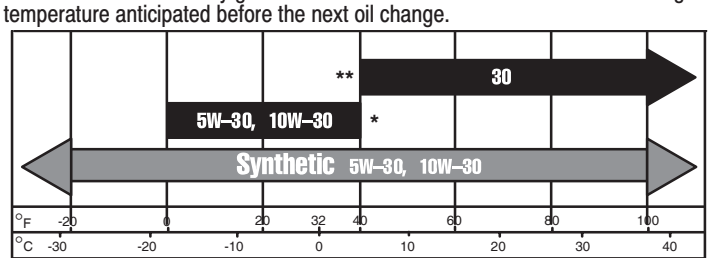

CAUTION: Air cooled engines run hotter than automotive engines. The use of non-synthetic multi-viscosity oils (5W-30, 10W-30, etc.) in temperatures above 40° F (4° C) will result in higher than normal oil consumption. When using a multi-viscosity oil, check oil level more frequently.

* **CAUTION: Synthetic oil must be used** when operating engine under 40° F (4° C) or engine damage will occur.

** **CAUTION:** SAE 30 oil, if used below 50° F (10° C), will result in hard starting and possible engine bore damage due to inadequate lubrication.

Oil Capacity

- Models 120000 / 150000 is 0.6 lt (21 oz).
- Models 200000 / 210000 is 0.8 lt (28 oz).
- Check oil level *before* starting the engine.
- Check oil level before every use.
- Keep oil level at FULL.

Fig. 2 **OIL PROCEDURE**

1. Place engine level and clean around oil fill ❶.
2. Remove dipstick ❷, wipe with clean cloth, insert and tighten down again. Remove dipstick and check oil level. Oil should be at FULL mark ❸. If oil is required, add slowly. **Do not over fill.**
   –OR–
3. Remove oil filler plug ❹. Oil should be full to overflowing ❺.
4. Tighten dipstick or oil filler plug firmly before starting engine.

FUEL RECOMMENDATIONS

Use clean, fresh, lead-free gasoline with a minimum of 85 octane. Leaded gasoline may be used if it is commercially available and if unleaded is unavailable.

In U.S.A. leaded gasoline may not be used. Some fuels, called oxygenated or reformulated gasolines, are gasolines blended with alcohols or ethers. Excessive amounts of these blends can damage the fuel system or cause performance problems. If any undesirable operating symptoms occur, use gasoline with a lower percentage of alcohol or ether.

This engine is certified to operate on gasoline. Exhaust Emission Control System: EM (Engine Modifications).

Do not use gasoline which contains Methanol. **Do not mix oil with gasoline.**

Adding Fuel

Clean around fuel fill before removing cap. Fill tank to approximately 1-1/2 inches below top of neck to allow for fuel expansion. Be careful not to overfill.

WARNING

Before refueling, allow engine to cool 2 minutes.

STARTING

CAUTION: Some engines may be equipped with **Oil Gard.** The **Oil Gard** is intended to warn the operator that the engine is low on oil. Always check oil level before starting. Engine damage may occur if the oil level is not properly maintained and will void warranty coverage. If the engine will not start, has stopped running and/or a light flickers in the stop switch, add oil (see oil procedure Fig. 2).

Fig. 3 **BEFORE STARTING THE ENGINE**

1. **Add oil and fuel as instructed in this manual.**
2. Move choke control ❶ to CHOKE position.
3. Move throttle control ❷ to FAST position.
4. Turn fuel shut-off valve ❸ ON, if equipped.
5. Move stop control ❹ to ON position, if equipped.

Note: OIL GARD light in rocker stop switch ❹, if equipped, warns of low oil level. Light will flicker and engine will not start, or restart. Oil must be added. Fill to FULL mark on dipstick or overflowing at oil filler plug. Do not over fill. OIL GARD, however, will not stop a running engine if the engine runs low on oil.

Fig. 4 **STARTING THE ENGINE**

Rewind Starter

1. Grasp rope handle ❶ and pull slowly until resistance is felt. Then pull cord rapidly to overcome compression, prevent kickback and start engine.
2. Repeat if necessary with choke in RUN position and throttle in FAST. When engine starts, operate in FAST position.

WARNING

Rapid retraction of starter cord (kickback) will pull hand and arm toward engine faster than you can let go.

Electric Starter

1. On engines equipped with 12 volt starting systems, turn key to START position ❷.
2. Repeat if necessary with throttle control in FAST position. When engine starts, operate in FAST position.

Note: If equipment manufacturer has supplied battery, charge it before trying to start engine, as equipment manufacturer recommends.

Note: Use short starting cycles (15 sec. per minute) to prolong starter life. Extended cranking can damage starter motor.

STOPPING

Fig. 5

1. Move throttle control lever to IDLE or SLOW position ❶, if equipped.
2. Then move stop control to OFF position ❷ or turn key to OFF ❸.
3. Close fuel shut-off valve ❹.

CAUTION: DO NOT move choke control to CHOKE position to stop engine. Backfire or engine damage may occur.

Note: Always remove key from switch when equipment is not in use or left unattended.

Note: When engine is transported, close fuel shut-off valve to prevent leakage.

MAINTENANCE

Fig. 6

WARNING

To prevent accidental starting, remove spark plug wire ❶ and keep it away from spark plug before servicing.

Regular maintenance improves performance and extends engine life. More frequent service is required when operating in adverse conditions.

WARNING

Do not strike the flywheel with hammer or hard object. If done, the flywheel may shatter during operation.
Do not tamper with links or other parts to increase engine speed.

Follow the hourly or calendar intervals, whichever occur first. More frequent service is required when operating in adverse conditions noted below.

First 5 Hours

- Change oil

Every 8 Hours or Daily

- Check oil level
- Clean around muffler

Every 25 Hours or Every Season

- Change oil if operating under heavy load or high ambient temperature
- Service air cleaner pre-cleaner *

Every 50 Hours or Every Season

- Change oil
- Clean and inspect spark arrester, if equipped

Every 100 Hours or Every Season

- Service oil foam air cleaner or cartridge*
- Clean/replace spark plug
- Change gear reduction oil, if equipped
- Clean cooling system*

Every Season

- Check valve clearance

* *Clean more often under dusty conditions, or when airborne debris is present or after prolonged operation cutting tall, dry grass.*

Fig. 7 **OIL SERVICE**

Check oil level regularly.

Be sure correct oil level is maintained. Check every 8 hours or daily, before starting engine. See oil filling procedure under ***Oil Recommendations*** Do not over-fill.

Changing Oil

Change oil after first 5 hours of operation. Change oil while engine is warm. Refill with new oil of recommended SAE viscosity grade. ***(see fig. 2)***

Changing Oil in Gear Reduction, if equipped

Remove oil fill plug ❶ and oil level plug ❷. Drain oil every 100 hours of operation or every season. To refill, pour SAE 30 oil into oil fill hole until it runs out level check hole. Replace both plugs. Oil fill plug has a vent hole ❸ and must be installed on top of gear case cover.

Fig. 8 **AIR CLEANER MAINTENANCE**

Dual Element Air Cleaners

Replace pre-cleaner ❶ and/or cartridge ❷ if very dirty or damaged.

To service pre-cleaner, if equipped, wash in liquid detergent and water. Squeeze dry in a clean cloth and allow to dry thoroughly. DO NOT oil pre-cleaner.

To service cartridge, clean by tapping gently on a flat surface. DO NOT oil cartridge.

CAUTION:
Do not use pressurized air or solvents to clean. Pressurized air can damage filter; solvents will dissolve filter.

Rectangular Dual Element Air Cleaner

1. Loosen screw and tilt cover down. Remove pre-cleaner (if equipped) and cartridge assembly from cover.
2. After servicing pre-cleaner and cartridge, place pre-cleaner, if equipped (arrows up) over cartridge pleats (pre-cleaner lip will be at bottom of pleats).
3. Install pre-cleaner and cartridge assembly in cover.
4. Insert tabs on cover into slots ❺ in bottom of base.
5. Tilt cover up and tighten screw securely.

Oval Dual Element Air Cleaner

1. Remove knob and cover. Lift air cleaner off stud.
2. After cleaning, reassemble pre-cleaner on cartridge. Push air cleaner firmly down on stud ❻ to seat in base.
3. Push cover squarely onto base. Tighten knob securely.

Oil Foam Air Cleaner

To service foam element ❸, wash in liquid detergent and water. Squeeze dry in a clean cloth. Saturate in engine oil. Squeeze in clean, absorbent cloth to remove ALL EXCESS oil.

1. Loosen screw and tilt cover down. Remove bracket ❹ and foam element from cover.
2. Clean bracket, cover and base.
3. Install bracket and foam element in cover.
4. Insert tabs on cover into slots in bottom of base.
5. Tilt cover up and fasten securely with screw.

Fig. 9 SPARK PLUG MAINTENANCE

Clean/replace spark plug every 100 hours or every season, whichever occurs first. Spark plug wrench is available from any Authorized Briggs & Stratton Service Dealer.

Note: In some areas, local law requires using a resistor spark plug to suppress ignition signals. If this engine was originally equipped with resistor spark plug, use same type of spark plug for replacement.

Spark plug gap ❸ should be 0.76 mm (0.030 in).

⚠ WARNING

DO NOT attempt to start engine with spark plug removed. Fuel can ignite and cause a fire or explosion. If you need to check for spark, use only Briggs & Stratton Spark Tester, to check for spark.

Fig. 9 KEEPING ENGINE CLEAN

Periodically remove grass and chaff build-up from engine. Clean finger guard. Do not spray engine with water to clean because water could contaminate fuel. Clean with a brush or compressed air.

If muffler is equipped with spark arrester screen ❷, remove spark arrester screen for cleaning and inspection every 50 hours or every season. Replace if damaged. To assure smooth operation, keep governor linkage, springs and controls ❶ free of debris.

Clean cooling system. Chaff or debris may clog engine's air cooling system, especially after prolonged operation. Remove blower housing and clean as shown ❺.

STORAGE

Engines stored over 30 days need to be protected or drained of fuel to prevent gum from forming in fuel system or on essential carburetor parts.

For engine protection, we recommend use of Briggs & Stratton Fuel Stabilizer.

Note: If stabilizer is not used or if engine is operating on gasoline containing alcohol, e.g. gasohol, remove all fuel from tank and run engine until it stops from lack of fuel.

1. Change oil. See **Oil service**.
2. Remove spark plug and pour about 15 ml (1/2 oz) of engine oil into cylinder. Replace spark plug and crank slowly to distribute oil.
3. Clean chaff and debris from cylinder and cylinder head fins, under finger guard and behind muffler.
4. When removing the unit from storage, only use fresh gasoline. Perform operation checks, see maintenance schedule, before starting engine.

⚠ WARNING

Store in a clean, dry area. DO NOT store near a stove, furnace or water heater which uses a pilot light or any device that can create a spark.

SERVICE

See an Authorized Briggs & Stratton Service Dealer. Each one carries a stock of Genuine Briggs & Stratton Parts and is equipped with special service tools.

Need Assistance? Go to the website or call, 1-800-233-3723, (U.S.A. and Canada) to hear a menu of pre-recorded messages offering engine maintenance information.

Partial List of Genuine Briggs & Stratton Parts

Part	Part No.
Oil (20 oz.)	100005
Oil (48 oz.)	100028
Oil pump kit (uses standard electric drill to remove oil from engine quickly)	5056
Fuel stabilizer (1 oz., 30 ml single use pouch)	992030 (5041)
Fuel filter	694485
Flat air cleaner cartridge	491588 (5043)
Flat air cleaner pre-cleaner	493537
Oval air cleaner cartridge (Model 11, 12)	690610
Oval air cleaner pre-cleaner (Model 11, 12)	273356
Oval air cleaner cartridge (Model 20, 21)	692484
Oval air cleaner pre-cleaner (Model 20, 21)	273930
Resistor spark plug	802592E
Standard spark plug	492167E
Long life platinum spark plug (used on most OHV engines)	5066
Spark tester	19368
Spark plug wrench	19374

Use our web site at **www.briggsandstratton.com** to find a dealer nearest you, or check the "Yellow Pages™".

Walking fingers logo and "Yellow Pages" are registered trademarks in various jurisdictions.

TUNE-UP SPECIFICATIONS

Model 120000	
Bore	2-11/16 in. (68 mm)
Stroke	2-13/64 in. (56 mm)
Displacement	12.48 cu. in. (206 cc)
Model 150000	
Bore	75 mm (2.970 in.)
Stroke	56 mm (2.200 in.)
Displacement	249 cc (15.22 cu. in.)
Model 200000	
Bore	3.120 in. (79.23 mm)
Stroke	2.438 in. (61.67 mm)
Displacement	18.64 cu. in. (305 cc)
Model 210000	
Bore	3.300 in. (83.81 mm)
Stroke	2.438 in. (61.67 mm)
Displacement	20.85 cu. in. (342 cc)
Spark plug gap	0.030 in. (0.76 mm)
Models 120000 / 150000	
Armature air gap	0.010 – 0.014 in. (0.25 – 0.36 mm)
Spark plug gap	0.030 in. (0.76 mm)
Intake	0.004 – 0.006 in. (0.10 – 0.15 mm)**
Exhaust	0.009 – 0.011 in. (0.23 – 0.28 mm)**
Models 200000 / 210000	
Armature air gap	0.008 – 0.012 in. (0.20 – 0.30 mm)
Intake	0.004 – 0.006 in. (0.10 – 0.15 mm)**
Exhaust	0.004 – 0.006 in. (0.10 – 0.15 mm)**

** Valve clearance with valve springs installed and piston 1/4 in. (6 mm) past top dead center (check when engine is cold). See Repair Manual P/N 272147.

Briggs & Stratton Corporation (B&S), the California Air Resources Board (CARB) and the United States Environmental Protection Agency (U.S. EPA) Emissions Control System Warranty Statement (Owner's Defect Warranty Rights and Obligations)

California, United States and Canada Emissions Control Defects Warranty Statement
The California Air Resources Board (CARB), U.S. EPA and B&S are pleased to explain the Emissions Control System Warranty on your small off-road engine (SORE). In California, new small off-road engines model year 2006 and later must be designed, built and equipped to meet the State's stringent anti-smog standards. Elsewhere in the United States, new non-road, spark-ignition engines certified for model year 1997 and later must meet similar standards set forth by the U.S. EPA. B&S must warrant the emissions control system on your engine for the periods of time listed below, provided there has been no abuse, neglect or improper maintenance of your small off-road engine.
Your emissions control system includes parts such as the carburetor, air cleaner, ignition system, fuel line, muffler and catalytic converter. Also included may be connectors and other emissions related assemblies.
Where a warrantable condition exists, B&S will repair your small off-road engine at no cost to you including diagnosis, parts and labor.

Briggs & Stratton Emissions Control Defects Warranty Coverage
Small off-road engines are warranted relative to emissions control parts defects for a period of two years, subject to provisions set forth below. If any covered part on your engine is defective, the part will be repaired or replaced by B&S.

Owner's Warranty Responsibilities
As the small off-road engine owner, you are responsible for the performance of the required maintenance listed in your Operating and Maintenance Instructions. B&S recommends that you retain all your receipts covering maintenance on your small off-road engine, but B&S cannot deny warranty solely for the lack of receipts or for your failure to ensure the performance of all scheduled maintenance.
As the small off-road engine owner, you should however be aware that B&S may deny you warranty coverage if your small off-road engine or a part has failed due to abuse, neglect, improper maintenance or unapproved modifications.
You are responsible for presenting your small off-road engine to an Authorized B&S Service Dealer as soon as a problem exists. The undisputed warranty repairs should be completed in a reasonable amount of time, not to exceed 30 days.
If you have any questions regarding your warranty rights and responsibilities, you should contact a B&S Service Representative at 1-414-259-5262.
The emissions warranty is a defects warranty. Defects are judged on normal engine performance. The warranty is not related to an in-use emissions test.

Briggs & Stratton Emissions Control Defects Warranty Provisions

The following are specific provisions relative to your Emissions Control Defects Warranty Coverage. It is in addition to the B&S engine warranty for non-regulated engines found in the Operating and Maintenance Instructions.

1. Warranted Parts
   Coverage under this warranty extends only to the parts listed below (the emissions control systems parts) to the extent these parts were present on the engine purchased.
   a. Fuel Metering System
      - Cold start enrichment system (soft choke)
      - Carburetor and internal parts
      - Fuel pump
      - Fuel line, fuel line fittings, clamps
      - Fuel tank, cap and tether
      - Carbon canister
   b. Air Induction System
      - Air cleaner
      - Intake manifold
      - Purge and vent line
   c. Ignition System
      - Spark plug(s)
      - Magneto ignition system
   d. Catalyst System
      - Catalytic converter
      - Exhaust manifold
      - Air injection system or pulse valve
   e. Miscellaneous Items Used in Above Systems
      - Vacuum, temperature, position, time sensitive valves and switches
      - Connectors and assemblies
2. Length of Coverage
   B&S warrants to the initial owner and each subsequent purchaser that the Warranted Parts shall be free from defects in materials and workmanship which caused the failure of the Warranted Parts for a period of two years from the date the engine is delivered to a retail purchaser.
3. No Charge
   Repair or replacement of any Warranted Part will be performed at no charge to the owner, including diagnostic labor which leads to the determination that a Warranted Part is defective, if the diagnostic work is performed at an Authorized B&S Service Dealer. For emissions warranty service contact your nearest Authorized B&S Service Dealer as listed in the "Yellow Pages" under "Engines, Gasoline," "Gasoline Engines," "Lawn Mowers," or similar category.
4. Claims and Coverage Exclusions
   Warranty claims shall be filed in accordance with the provisions of the B&S Engine Warranty Policy. Warranty coverage shall be excluded for failures of Warranted Parts which are not original B&S parts or because of abuse, neglect or improper maintenance as set forth in the B&S Engine Warranty Policy. B&S is not liable to cover failures of Warranted Parts caused by the use of add-on, non-original, or modified parts.
5. Maintenance
   Any Warranted Part which is not scheduled for replacement as required maintenance or which is scheduled only for regular inspection to the effect of "repair or replace as necessary" shall be warranted as to defects for the warranty period. Any Warranted Part which is scheduled for replacement as required maintenance shall be warranted as to defects only for the period of time up to the first scheduled replacement for that part. Any replacement part that is equivalent in performance and durability may be used in the performance of any maintenance or repairs. The owner is responsible for the performance of all required maintenance, as defined in the B&S Operating and Maintenance Instructions.
6. Consequential Coverage
   Coverage hereunder shall extend to the failure of any engine components caused by the failure of any Warranted Part still under warranty.

Look For Relevant Emissions Durability Period and Air Index Information On Your Engine Emissions Label

Engines that are certified to meet the California Air Resources Board (CARB) Tier 2 Emission Standards must display information regarding the Emissions Durability Period and the Air Index. Briggs & Stratton makes this information available to the consumer on our emission labels. The engine emission label will indicate certification information.

The **Emissions Durability Period** describes the number of hours of actual running time for which the engine is certified to be emissions compliant, assuming proper maintenance in accordance with the Operating & Maintenance Instructions. The following categories are used:

Moderate:
Engine is certified to be emission compliant for 125 hours of actual engine running time.

Intermediate:
Engine is certified to be emission compliant for 250 hours of actual engine running time.

Extended:
Engine is certified to be emission compliant for 500 hours of actual engine running time. For example, a typical walk-behind lawn mower is used 20 to 25 hours per year. Therefore, the **Emissions Durability Period** of an engine with an **intermediate** rating would equate to 10 to 12 years.
Certain Briggs & Stratton engines will be certified to meet the United States Environmental Protection Agency (USEPA) Phase 2 emission standards. For Phase 2 certified engines, the Emissions Compliance Period referred to on the Emissions Compliance label indicates the number of operating hours for which the engine has been shown to meet Federal emission requirements.
For engines less than 225 cc displacement.
Category C = 125 hours
Category B = 250 hours
Category A = 500 hours
For engines of 225 cc or more displacement.
Category C = 250 hours
Category B = 500 hours
Category A = 1000 hours.

TECHNICAL INFORMATION

Engine Power Rating Information
The gross power rating for individual gas engine models is labeled in accordance with SAE (Society of Automotive Engineers) code J1940 (Small Engine Power & Torque Rating Procedure), and rating performance has been obtained and corrected in accordance with SAE J1995 (Revision 2002-05). Torque values are derived at 3060 RPM; horsepower values are derived at 3600 RPM. Actual gross engine power will be lower and is affected by, among other things, ambient operating conditions and engine-to-engine variability. Given both the wide array of products on which engines are placed and the variety of environmental issues applicable to operating the equipment, the gas engine will not develop the rated gross power when used in a given piece of power equipment (actual "on-site" or net power). This difference is due to a variety of factors including, but not limited to, accessories (air cleaner, exhaust, charging, cooling, carburetor, fuel pump, etc.), application limitations, ambient operating conditions (temperature, humidity, altitude), and engine-to-engine variability. Due to manufacturing and capacity limitations, Briggs & Stratton may substitute an engine of higher rated power for this Series engine.

BRIGGS & STRATTON ENGINE OWNER WARRANTY POLICY

Effective 12/06

LIMITED WARRANTY

Briggs & Stratton Corporation will repair or replace, free of charge, any part(s) of the engine that is defective in material or workmanship or both. Transportation charges on parts submitted for repair or replacement under this warranty must be borne by purchaser. This warranty is effective for and is subject to the time periods and conditions stated below. For warranty service, find the nearest Authorized Service Dealer in our dealer locator map at www.briggsandstratton.com, or by calling 1-800-233-3723, or as listed in the 'Yellow Pages™'.

THERE IS NO OTHER EXPRESS WARRANTY. IMPLIED WARRANTIES, INCLUDING THOSE OF MERCHANTABILITY AND FITNESS FOR A PARTICULAR PURPOSE, ARE LIMITED TO ONE YEAR FROM PURCHASE, OR TO THE EXTENT PERMITTED BY LAW ANY AND ALL IMPLIED WARRANTIES ARE EXCLUDED. LIABILITY FOR INCIDENTAL OR CONSEQUENTIAL DAMAGES ARE EXCLUDED TO THE EXTENT EXCLUSION IS PERMITTED BY LAW. Some states or countries do not allow limitations on how long an implied warranty lasts, and some states or countries do not allow the exclusion or limitation of incidental or consequential damages, so the above limitation and exclusion may not apply to you. This warranty gives you specific legal rights and you may also have other rights which vary from state to state and country to country.

WARRANTY TERMS **

Brand / Product Type	Consumer Use	Commercial Use
Vanguard™	2 years	2 years
Extended Life Series™, I/C®, Intek I/C®, Intek Pro™	2 years	1 year
Kerosene Fuel Operated Engines	1 year	90 days
All Other Briggs & Stratton Engines	2 years	90 days

** Engines used on Home Standby Generator applications are warranted under consumer use only.
This warranty does not apply to engines on equipment used for prime power in place of a utility.
Engines used in competitive racing or on commercial or rental tracks are not warranted.

The warranty period begins on the date of purchase by the first retail consumer or commercial end user, and continues for the period of time stated in the table above. "Consumer use" means personal residential household use by a retail consumer. "Commercial use" means all other uses, including use for commercial, income producing or rental purposes. Once an engine has experienced commercial use, it shall thereafter be considered as a commercial use engine for purposes of this warranty.

NO WARRANTY REGISTRATION IS NECESSARY TO OBTAIN WARRANTY ON BRIGGS & STRATTON PRODUCTS. SAVE YOUR PROOF OF PURCHASE RECEIPT. IF YOU DO NOT PROVIDE PROOF OF THE INITIAL PURCHASE DATE AT THE TIME WARRANTY SERVICE IS REQUESTED, THE MANUFACTURING DATE OF THE PRODUCT WILL BE USED TO DETERMINE THE WARRANTY PERIOD.

ABOUT YOUR ENGINE WARRANTY

Briggs & Stratton welcomes warranty repair and apologizes to you for being inconvenienced. Any Authorized Service Dealer may perform warranty repairs. Most warranty repairs are handled routinely, but sometimes requests for warranty service may not be appropriate. For example, warranty would not apply if engine damage occurred because of misuse, lack of routine maintenance, shipping, handling, warehousing or improper installation. Similarly, warranty is void if the serial number of the engine has been removed or the engine has been altered or modified.

If a customer differs with the decision of the Service Dealer, an investigation will be made to determine whether the warranty applies. Ask the Service Dealer to submit all supporting facts to his Distributor or the Factory for review. If the Distributor or the Factory decides that the claim is justified, the customer will be fully reimbursed for those items that are defective. To avoid misunderstanding which might occur between the customer and the Dealer, listed below are some of the causes of engine failure that the warranty does not cover.

Normal wear:
Engines, like all mechanical devices, need periodic parts service and replacement to perform well. Warranty will not cover repair when normal use has exhausted the life of a part or an engine.

Improper maintenance:
The life of an engine depends upon the conditions under which it operates, and the care it receives. Some applications, such as tillers, pumps and rotary mowers, are very often used in dusty or dirty conditions, which can cause what appears to be premature wear. Such wear, when caused by dirt, dust, spark plug cleaning grit, or other abrasive material that has entered the engine because of improper maintenance, is not covered by warranty.

This warranty covers engine related defective material and/or workmanship only, and not replacement or refund of the equipment to which the engine may be mounted. Nor does the warranty extend to repairs required because of:

1. PROBLEMS CAUSED BY PARTS THAT ARE NOT ORIGINAL BRIGGS & STRATTON PARTS.
2. Equipment controls or installations that prevent starting, cause unsatisfactory engine performance, or shorten engine life. (Contact equipment manufacturer.)
3. Leaking carburetors, clogged fuel pipes, sticking valves, or other damage, caused by using contaminated or stale fuel. (Use clean, fresh, lead-free gasoline and Briggs & Stratton Fuel Stabilizer, Part No. 5041.)
4. Parts which are scored or broken because an engine was operated with insufficient or contaminated lubricating oil, or an incorrect grade of lubricating oil. OIL GARD may not shut down running engine. Engine damage may occur if oil level is not properly maintained.
5. Repair or adjustment of associated parts or assemblies such as clutches, transmissions, remote controls, etc., which are not manufactured by Briggs & Stratton.
6. Damage or wear to parts caused by dirt, which entered the engine because of improper air cleaner maintenance, re-assembly, or use of a non-original air cleaner element or cartridge.
7. Parts damaged by over-speeding, or overheating caused by grass, debris, or dirt, which plugs or clogs the cooling fins, or flywheel area, or damage caused by operating the engine in a confined area without sufficient ventilation.
8. Engine or equipment parts broken by excessive vibration caused by a loose engine mounting, loose cutter blades, unbalanced blades or loose or unbalanced impellers, improper attachment of equipment to engine crankshaft, over-speeding or other abuse in operation.
9. A bent or broken crankshaft, caused by striking a solid object with the cutter blade of a rotary lawn mower, or excessive v-belt tightness.
10. Routine tune-up or adjustment of the engine.
11. Engine or engine component failure, i.e., combustion chamber, valves, valve seats, valve guides, or burned starter motor windings, caused by the use of alternate fuels such as, liquified petroleum, natural gas, altered gasolines, etc.

Warranty is available only through service dealers which have been authorized by Briggs & Stratton Corporation. your nearest Authorized Service Dealer is listed in the "Yellow Pages™" of your telephone directory under "Engines, Gasoline" or "Gasoline Engines," "Lawn Mowers," or similar category.

Briggs & Stratton Engines Are Made Under One Or More Of The Following Patents: Design D-247,177 (Other Patents Pending)

6,691,683	6,520,141	6,325,036	6,145,487	6,012,420	5,803,035	5,548,955	5,243,878	5,138,996	4,875,448	D 476,629
6,647,942	6,495,267	6,311,663	6,142,257	5,992,367	5,765,713	5,546,901	5,235,943	5,086,890	4,819,593	D 457,891
6,622,683	6,494,175	6,284,123	6,135,426	5,904,124	5,732,555	5,445,014	5,234,038	5,070,829	4,720,638	D 368,187
6,615,787	6,472,790	6,263,852	6,116,212	5,894,715	5,645,025	5,503,125	5,228,487	5,058,544	4,719,682	D 375,963
6,617,725	6,460,502	6,260,529	6,105,548	5,887,678	5,642,701	5,501,203	5,197,426	5,040,644	4,633,556	D 309,457
6,603,227	6,456,515	6,242,828	6,347,614	5,852,951	5,628352	5,497,679	5,197,425	5,009,208	4,630,498	D 372,871
6,595,897	6,382,166	6,239,709	6,082,323	5,843,345	5,619,845	5,320,795	5,197,422	4,996,956	4,522,080	D 361,771
6,595,176	6,369,532	6,237,555	6,077,063	5,823,153	5,606,948	5,301,643	5,191,864	4,977,879	4,520,288	D 356,951
6,584,964	6,356,003	6,230,678	6,064,027	5,819,513	5,606,851	5,271,363	5,188,069	4,977,877	4,512,499	D 309,457
6,557,833	6,349,688	6,213,083	6,040,767	5,813,384	5,605,130	5,269,713	5,186,142	4,971,219	4,453,507	D 308,872
6,542,074	6,347,614	6,202,616	6,014,808	5,809,958	5,497,679	5,265,700	5,150,674	4,895,119	4,430,984	D 308,871

Забележка: (Тази забележка се отнася само за двигатели, които се използват в САЩ.) Поддръжката, замяната или ремонтът на устройствата и системите за контрол на вредните емисии могат да се извършват от всеки ремонтен сервиз или монтьор на двигатели, които не се използват за транспортни средства. Все пак, за да получите безплатен ремонт съгласно условията и клаузите на гаранцията на Briggs & Stratton, всяко сервизно обслужване, ремонт или смяна на част от системата за контрол на вредните емисии, трябва да бъдат извършени от Упълномощен представител на завода-производител.

ЕЛЕМЕНТИ НА ДВИГАТЕЛЯ

Фиг. 1

1. Кабел за запалителна свещ
2. Въздушен филтър
3. Смукач
4. Карбуратор
5. Кранче за спиране подаването на гориво
6. Ръкохватка на въжето
7. Стоп-ключ/ Oil Guard®, ако има такива
8. Дроселна клапа
9. Двигател Модел/Тип/Код
   XXXXXX XXXX-XX
10. Шумозаглушител/искрогасител, ако има такъв
11. Отвор за зареждане с гориво
12. Резервоар за гориво
13. Отвор за наливане на масло/Нивопоказател, ако има такъв
14. Стартерен капак
15. Пробка за източване на маслото
16. Пробка за наливане на масло

Тук запишете вашия двигател Модел, Тип и Код, за ползване в бъдеще.

_____ _____ _____

Запишете тук датата на купуване, за ползване в бъдеще.

_____

ОБЩИ СВЕДЕНИЯ

В САЩ, двигателите от Модел OHV(с висящи клапани) Серии 120000, разглеждани в настоящото ръководство, имат сертификат от Комисията по атмосферните ресурси в Калифорния, че отговарят на стандартите за изпускане на вредни емисии до 125 часа работа. Моделите от Серии 150000, 200000 и 210000 - до 250 часа. Такъв сертификат не предоставя на купувача, собственика или работещия с такъв двигател никакви допълнителни гаранции относно работните му характеристики или експлоатационния му живот. Настоящият двигател е гарантиран единствено в съответствие с производствената гаранция и гаранциите за ограничени вредни емисии, формулирани на друго място в настоящото Ръководство.

Забележка: Мощността на двигателя спада с 3-1/2% на всеки 1,000 фута (300 метра) надморска височина и с 1% за всеки 10° F (5.6° C) над 77° F (25° C). Той ще работи задоволително при наклон до 15°. Направете справка в Ръководството за работа с машината за допустимите безопасни работни граници при наклонени терени.

ПРАВИЛА ЗА ТЕХНИКАТА НА БЕЗОПАСНОСТ

Това ръководство съдържа сведения за безопасна работа, за да сте наясно с авариите и опасностите, свързани с тези двигатели и как да ги избягвате. Тъй като Briggs & Stratton не биха могли да знаят каква машина ще задвижва този двигател, важно е да прочетете и разберете тези инструкции u инструкциите за задвижваната машина.

ПРЕДУПРЕЖДЕНИЕ

Изгорелите газове от този двигател съдържат химически съединения, известни на щата Калифорния като причинители на рак, увреждания при раждане, или други увреждания, свързани с репродуктивността.

ПРЕДУПРЕЖДЕНИЕ

Корпорация Briggs & Stratton не одобрява и не позволява използването на тези двигатели върху всъдеходи на 3 колела, мотоциклети, увеселителни колички за картинг, летателни апарати или транспортни средства за участие в състезателни мероприятия. Използването на тези двигатели на такива машини може да доведе до материални щети, сериозни наранявания (включително парализа) и дори до смърт.

Символи, свързани с този двигател

Огнеопасно		Предупреждение за опасност	
Взривоопасно		Прочетете Ръководството за работа	
Обратен удар		Вкл. Изкл.	
Опасност за поражения от електрически ток		Масло	Стоп
Гореща повърхност		Гориво	Бавен(бавно)
Движещи се части		Отворен смукач	Бърз(бързо)
Отровни газове		Отворен/Затворен смукач	

Предупредителен надпис (ОПАСНО, ПРЕДУПРЕЖДЕНИЕ или ВНИМАНИЕ) се използва заедно с предупредителния символ, за да посочи вероятността и потенциалната степен на нараняване. Допълнително е възможно използването на символ за опасност, за да се посочи вида и.

ОПАСНО посочва опасност, която, ако не бъде избегната, ще доведе до смърт или сериозно нараняване.

ПРЕДУПРЕЖДЕНИЕ посочва опасност, която, ако не бъде избегната, може да доведе до смърт или сериозно нараняване.

ВНИМАНИЕ посочва опасност, която, ако не бъде избегната, може да доведе до малка или средна степен на нараняване.

ВНИМАНИЕ, използвано без предупредителния символ, посочва ситуация, която би могла да доведе до повреда в двигателя.

ПРЕДУПРЕЖДЕНИЕ

Бензинът и неговите пари са изключително огнеопасни и избухливи. Пожар или взрив могат да причинят сериозни обгаряния или смърт.

ПРИ ДОЛИВАНЕ НА ГОРИВО

- Изключете двигателя OFF и го оставете да се охлажда най-малко 2 минути, преди да свалите капачката на резервоара.
- Пълнете резервоара за гориво на открито или в добре проветрено помещение.
- Не препълвайте резервоара за гориво.
- Дръжте бензина далеч от искри, открити пламъци, сигнални лампи, топлина и други запалителни източници.
- Проверявайте често горивопроводите, резервоара, капачката и съединенията за пукнатини или течове. Заменете ги, ако е необходимо.

ПРИ СТАРТИРАНЕ НА ДВИГАТЕЛЯ

- Убедете се, че запалителната свещ, шумозаглушителя, капачката на резервоара за гориво и въздушния филтър са на мястото си.
- Не развъртайте двигателя с извадена запалителна свещ.
- Ако горивото се разлее, изчакайте докато то се изпари, преди да стартирате двигателя.
- Ако двигателят се задави, поставете смукача на позиция OPEN/RUN, ръчната газ на позиция FAST и развъртайте, докато двигателят стартира.

ПРИ РАБОТЕЩА МАШИНА

- Не запушвайте камерата на карбуратора, за да спрете двигателя.

ПРИ ТРАНСПОРТИРАНЕ НА МАШИНАТА

- Транспортирайте с ПРАЗЕН резервоар.

КОГАТО СКЛАДИРАТЕ БЕНЗИН ИЛИ ДВИГАТЕЛ С ГОРИВО В РЕЗЕРВОАРА

- Складирайте далеч от пещи, печки, водонагреватели или други електрически прибори, които имат сигнална лампа или друг запалителен източник, защото те могат да възпламенят бензиновите пари.

ПРЕДУПРЕЖДЕНИЕ

Пускането на двигателя създава искрене.
Искрането може да възпламени намиращите се наоколо запалими газове.
Това може да доведе до експлозия и пожар.

- Ако има изтичане на природен или втечнен газ пропан в помещението, не стартирайте двигателя.
- Не използвайте горива за начално запалване под налягане, защото парите им са запалими.

ПРЕДУПРЕЖДЕНИЕ

Бързото притегляне на пусковото въже при обратен удар придърпва ръката към двигателя по-бързо, отколкото вие можете да я отдръпнете.
Това може да причини счупени кости, фрактури, контузии и навяхвания.

- Когато стартирате двигателя, теглете бавно въжето, докато почувствате съпротивление, след което го дръпнете рязко.
- Пряко съединените към двигателя машинни елементи като ножове, перки, лебедки, зъбни колела и не само те, трябва да бъдат сигурно прикрепени.

ПРЕДУПРЕЖДЕНИЕ

Въртящите се части могат да допрат или захванат ръце, крака, коса, облекло или принадлежности.
Може да се достигне до травматична ампутация или сериозно нараняване.

- Работете с двигателя при поставени защитни капаци.
- Дръжте ръцете и краката си далеч от въртящи се части.
- Привързвайте дългите коси и сваляйте украшенията.
- Не носете широко облекло, висящи шнурове или вещи, които могат да бъдат захванати.

ПРЕДУПРЕЖДЕНИЕ

Двигателите изпускат въглероден окис, който е отровен газ, без мирис и цвят.
Вдишването на въглероден окис може да причини гадене, припадък или смърт.

- Стартирайте и работете с двигателя навън.
- Не стартирайте и не работете с двигателя в затворено помещение, дори и при отворени врати или прозорци.

ПРЕДУПРЕЖДЕНИЕ

Работещите двигатели отделят топлина. Частите на двигателите, особено шумозаглушителя, стават изключително горещи.
При допир може да получите сериозно изгаряне.
Горимите отпадъци, като листа, треви, храсталак и други, могат да се запалят.

- Оставете шумозаглушителя, цилиндъра на двигателя и ребрата да се охладят, преди да ги докосвате.
- Отстранете натрупаните запалими материали около шумозаглушителя и цилиндъра.
- Монтирайте и поддържайте в работно състояние искрогасителя, преди да използвате двигателя на залесени места, затревени площи, площи с храсти и необработени места. Щатът Калифорния изисква това (Раздел 4442 на Калифорнийския правилник за обществени ресурси). Възможно е други щати да имат подобни закони. Федералните закони се прилагат на федералната територия.

ПРЕДУПРЕЖДЕНИЕ

Случайно искрене може да доведе до пожар или поразяване от електрически ток.
Неволно стартиране може да доведе до захващане, травматична ампутация или до раняване.

ПРЕДИ ИЗВЪРШВАНЕ НА РЕГУЛИРОВКИ И ПОПРАВКИ

- Откачете кабела на запалителната свещ и го дръжте далеч от нея.

ПРИ ИЗПРОБВАНЕ ЗА ИСКРА

- Използвайте одобрен тип тестер за свещи.
- Не правете проверка за искра при извадена запалителна свещ.

ПРЕПОРЪКИ ЗА МАСЛОТО

ВНИМАНИЕ:

Двигателят се доставя от Briggs & Stratton без масло. Преди да стартирате двигателя, го напълнете с масло. Не го препълвайте.

Използвайте висококачествено масло с очистваща присадка, класифицирано "За Режим SF, SG, SH, SJ" или по-добро, като Briggs & Stratton 30 с каталожен номер 100005E. Не използвайте специални добавки с препоръчваните масла. Не смесвайте маслото с бензин.

Изберете вискозитет на маслото по таблица на SAE, която съответства на очакваната стартова температура, още преди следващата смяна на маслото.

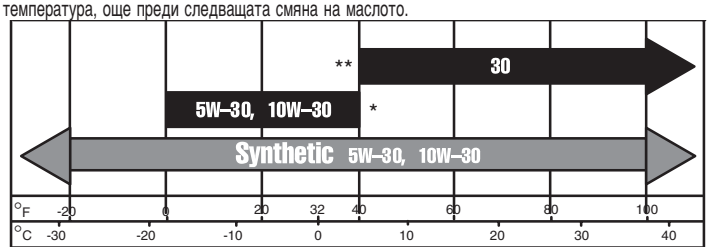

ВНИМАНИЕ: Двигателите с въздушно охлаждане работят при по-висока температура отколкото автомобилните двигатели. Използването на универсални масла, които не са синтетични (5 W-30, 10W-30 и други) при температури над 40° F (4° C) води до по-голяма от нормалната консумация на масло. Когато използвате универсално масло, проверявайте по-често нивото му.

* ВНИМАНИЕ: Трябва да се използва синтетично масло, когато двигателят работи при температура под 40° F (4° C), или той ще се повреди.

** ВНИМАНИЕ: Масло SAE 30, ако се използва при температури под 50° F (10° C), двигателят ще стартира трудно и е възможно увреждане на вътрешната стена на цилиндъра, поради недобро смазване.

Вместимостта за масло при:

- Модели 120000 / 150000 е 0.6 литра (21 унции).
- Модели 200000 / 210000 е 0.8 литра (28 унции).
- Проверявайте нивото на маслото, преди стартиране на двигателя.
- Проверявайте нивото на маслото преди всяко използване на двигателя.
- Поддържайте нивото на маслото до позиция FULL (Пълно).

Фиг. 2 ОПЕРАЦИИ, СВЪРЗАНИ С МАСЛОТО

1. Нивелирайте двигателя и почистете около отвора за наливане на масло ❶.
2. Извадете нивопоказателя ❷, избършете го с чист плат, отново го вкарайте и затегнете. Извадете повторно нивопоказателя и проверете нивото на маслото. Маслото трябва да достига до маркировката FULL ❸. Ако е нужно, добавете масло внимателно. Не препълвайте.
   -ИЛИ-
3. Свалете пробката за пълнене на масло ❹. Маслото трябва да достига до преливния ръб ❺.
4. Затегнете здраво нивопоказателя или пробката за наливане на масло, преди да стартирате двигателя.

ПРЕПОРЪКИ ЗА ГОРИВОТО

Използвайте чист, пресен бензин без олово, с минимално октаново число 85. При липса на бензин без олово, може да се използва бензин със съдържание на олово.

Бензин, който съдържа олово, не се употребява в САЩ. Някои горива, наричани наситени с кислород или смесени бензини, са тези с примеси на алкохоли или етери. Прекомерни количества от тези примеси могат да повредят горивната система или да причинят проблеми в техническите показатели. Ако се появят някакви нежелани експлоатационни симптоми, използвайте бензин с по-ниско съдържание на алкохол или етер.

Този двигател е получил сертификат да работи с бензин. Система за борба с вредните емисии: EM (Модификации на двигателя).

Не използвайте бензин, съдържащ метанол. Не смесвайте маслото с бензин.

Доливане на гориво

Почистете около отвора за наливане на гориво, преди да свалите капачката. Напълнете резервоара приблизително до 1-1/2" (2,6 —1,3 cm) под горния ръб на гърловината, за да позволите разширяване на горивото. Внимавайте да не препълвате.

ПРЕДУПРЕЖДЕНИЕ

Преди зареждане с гориво, оставете двигателя да изстине 2 минути.

СТАРТИРАНЕ

ВНИМАНИЕ: Някои двигатели могат да бъдат оборудвани с аварийно устройство Oil Gard. Устройството Oil Gard е предназначено да предупреди оператора, че двигателят е с ниско ниво на маслото. Винаги проверявайте нивото на маслото преди стартиране. Ако нивото на маслото не се поддържа както трябва, двигателят може да се повреди и гаранционното покритие ще се анулира. Ако двигателят не стартира, спира да работи и/или светлинната индикация примигва върху стоп-ключа, добавете масло (вижте точка Операции, свързани с маслото фиг. 2).

Фиг. 3 ПРЕДИ СТАРТИРАНЕ НА ДВИГАТЕЛЯ

1. Доливайте масло и гориво, както е посочено в това ръководство.
2. Поставете лоста на смукача ❶ на позиция CHOKE.
3. Преместете ръчната газ ❷ на позиция FAST.
4. Завъртете кранчето ❸ за спиране подаването на гориво, ако има такова, на позиция ON.
5. Завъртете стоп-ключа ❹, ако има такъв, на позиция ON.

Забележка: Светлинният индикатор в "це-ка" стоп-ключа ❹ на аварийното устройство OIL GARD, ако има такова, предупреждава за ниско ниво на маслото. Индикаторът ще примигва и двигателят няма да стартира или рестартира. Трябва да се добави масло. Допълнете до маркировката FULL върху нивопоказателя или до преливния ръб на пробката за наливане на масло. Не препълвайте. Все пак, аварийното устройство OIL GARD няма да спре работещ двигател, ако той вече работи с по-ниско ниво на маслото.

Фиг. 4 СТАРТИРАНЕ НА ДВИГАТЕЛЯ

Ръчен стартер

1. Хванете ръкохватката ❶ на въжето и дърпайте бавно, докато усетите съпротивление. След това дръпнете въжето рязко, за да преодолеете сгъстяването, да предотвратите обратния удар и да стартирате двигателя.
2. Повторете, ако е необходимо, със смукач на позиция RUN и ръчна газ на позиция FAST. Когато двигателят стартира, работете на позиция FAST.

ПРЕДУПРЕЖДЕНИЕ

Бързото притегляне на пусковото въже при обратен удар придърпва ръката към двигателя по-бързо, отколкото вие можете да я отдръпнете.

Електрически стартер

1. При двигатели, оборудвани с 12-волтови стартерни системи, завъртете ключа на позиция START ❷.
2. Ако е необходимо, повторете с ръчна газ на позиция FAST. Когато двигателят стартира, работете на позиция FAST.

Забележка: Ако производителят на машината е доставил акумулатор, заредете го, както препоръчва производителя, преди да се опитате да стартирате двигателя,

Забележка: Използвайте кратки стартови цикли (15 секунди/минута), за да продължите живота на стартера. Продължителното развъртане може да го повреди.

СПИРАНЕ

Фиг. 5

1. Преместете ръчната газ на позиция IDLE или SLOW ❶, ако има такава.
2. След това преместете стоп-лостчето на позиция OFF ❷ или завъртете ключа на OFF ❸.
3. Затворете кранчето за спиране подаването на гориво ❹.

ВНИМАНИЕ: НЕ ПРЕМЕСТВАЙТЕ лостчето на смукача на позиция CHOKE, за да спрете двигателя. Може да се получи обратен пламък или да се повреди двигателя.

Забележка: Винаги изваждайте ключа от контактното гнездо, когато оборудването не се ползва или е оставено без наблюдение.

Забележка: Когато двигателят се транспортира, затваряйте кранчето за спиране подаването на гориво, за да предотвратите изтичането му.

ТЕХНИЧЕСКО ОБСЛУЖВАНЕ

Фиг. 6

ПРЕДУПРЕЖДЕНИЕ

За да предотвратите случайно стартиране, отстранете кабела на свещта ❶ и го дръжте на разстояние от нея преди обслужване.

Редовното техническо поддържане подобрява техническите показатели и удължава живота на двигателя. При неблагоприятни работни условия се изисква по-честа техническа поддръжка.

ПРЕДУПРЕЖДЕНИЕ

Не удряйте маховика с чук или твърд предмет. Ако го сторите, маховикът може да се строши по време на работа.

Не застопорявайте лостовете или други части, за да повишите оборотите на двигателя.

Следвайте часовите или календарните интервали. По-често обслужване се изисква, когато се работи в неблагоприятните условия, посочени по-долу.

След първите 5 часа

- Да се сменя маслото

На всеки 8 часа или ежедневно

- Да се проверява нивото на маслото
- Да се почиства около шумозаглушителя

На всеки 25 часа или всеки сезон

- Да се сменя маслото, ако се работи при голямо натоварване или висока околна температура
- Обслужване на въздушния филтър и пред-филтъра *

На всеки 50 часа или всеки сезон

- Да се сменя маслото
- Да се почиства и проверява искрогасителят, ако има такъв.

На всеки 100 часа или всеки сезон

- Обслужване на въздушния филтър или филтърния елемент*
- Почистете/сменете запалителната свещ
- Сменете маслото в зъбния редуктор, ако има такъв
- Да се почиства охладителната система*

Всеки сезон

- Да се проверява междината на клапаните

* Да се почиства по-често при запрашена среда, или когато във въздуха се носят частици, или след продължително косене на висока, суха трева.

Фиг. 7 ОБСЛУЖВАНЕ НА МАСЛОТО

Редовно проверявайте нивото на маслото.

Убедете се, че точното ниво на маслото остава неизменно. Проверявайте го на всеки 8 часа или ежедневно, преди стартиране на двигателя. Вижте начина на наливане на маслото в точка Препоръки за маслото. Не препълвайте.

Сменяване на маслото

Сменете маслото след първите 5 часа работа. Сменете го, когато двигателят е топъл. Налейте ново масло с препоръчвания вискозитет по SAE. (вижте фиг. 2)

Смяна на маслото в редуктора, ако има такъв

Свалете пробката за наливане на масло ❶ и пробката за проверка на нивото ❷. Източвайте маслото на всеки 100 часа работа или всеки сезон. За ново напълване наливайте масло SAE 30 през отвора за наливане, докато потече навън от контролния отвор за нивото. Сменете двете пробки. Пробката за наливане на масло има вентилационен отвор ❸ и трябва да бъде монтирана от горната страна на капака на предавателната кутия.

Фиг. 8 ПОДДРЪЖКА НА ВЪЗДУШНИЯ ФИЛТЪР

Двуелементни въздушни филтри

Сменете предфилтъра ❶ и/или филтърния елемент ❷, ако е много замърсен или повреден.

За да почистите предфилтъра, ако има такъв, измийте го в течен почистващ препарат и вода. Изцедете го до сухо в чист плат и грижливо го подсушете. НЕ СМАЗВАЙТЕ предфилтъра.

За да поддържате филтърния елемент, почистете го чрез лекичко почукване върху равна повърхност. НЕ го смазвайте.

ВНИМАНИЕ:

Не използвайте сгъстен въздух или разтворители за почистване. Сгъстеният въздух може да повреди филтъра; разтворителите го разтварят.

Правоъгълен двуелементен въздушен филтър

1. Разхлабете винта и наклонете капака надолу. Свалете предфилтъра (ако има такъв) и филтърния комплект от капака.

2. След обслужване на предфилтъра и елемента, поставете предфилтъра, ако има такъв (със стрелките нагоре), върху филтърните дипли (опорният ръб на предфилтъра да бъде към дъното на диплите).
3. Поставете предфилтъра и филтърния комплект в капака.
4. Вмъкнете водещите зъбчета на капака в шлиците ❺ на дъното на основата.
5. Наклонете капака и затегнете здраво винта.

Елипсовиден двуелементен въздушен филтър

1. Свалете перчатата гайка и капака. Повдигнете въздушния филтър от шпилката.
2. След почистването, сглобете отново предфилтъра към филтърния елемент. Натиснете въздушния филтър здраво върху шпилката ❻, за да легне в основата.
3. Натиснете капака точно към основата. Затегнете здраво перчатата гайка.

Въздушен филтър с елемент от пеноматериал Oil foam

При обслужване на дунапренения елемент ❸ го измийте в течен почистващ препарат и вода. Изцедете го до сухо в чист плат. Накиснете го в двигателно масло. Изцедете го в чист абсорбиращ плат, за да отстраните ВСИЧКОТО ИЗЛИШНО масло.

1. Развийте винта и наклонете капака надолу. Отстранете носача ❹ и дунапренения елемент от капака.
2. Почистете носача, капака и основата.
3. Монтирайте носача и пеноелемента в капака.
4. Вмъкнете водещите зъбчета на капака в шлиците на дъното на основата.
5. Наклонете капака и го затегнете здраво с винта.

Фиг. 9 ТЕХНИЧЕСКО ПОДДЪРЖАНЕ НА ЗАПАЛИТЕЛНАТА СВЕЩ

Почиствайте/сменяйте запалителната свещ на всеки 100 часа или всеки сезон, което настъпи първо. Ключ за свещта може да се намери при всеки Упълномощен сервизен представител на Briggs & Stratton.

Забележка: На някои места, местният закон изисква употребата на резисторна свещ, за да се подтискат радиосмущенията. Ако този двигател е фабрично оборудван с резисторна свещ, използвайте същия тип свещ за замяна.

Искровата междина на свещта ❸ трябва да бъде 0,76 mm (0,030").

⚠ ПРЕДУПРЕЖДЕНИЕ

НЕ ОПИТВАЙТЕ да стартирате двигателя при свалена запалителна свещ. Горивото може да се възпламени и да причини пожар или експлозия. Ако се налага да проверите дали има искра, използвайте само искровия тестер на Briggs & Stratton.

Фиг. 9 ПОЧИСТВАНЕ НА ДВИГАТЕЛЯ

Отстранявайте периодично тревите и натрупаната плява от двигателя. Почиствайте защитния капак за пръстите. Не пръскайте двигателя с вода, за да го почиствате, тъй като водата ще замърси горивото. Почиствайте с четка или сгъстен въздух от компресор.

Ако шумозаглушителя е съоръжен с екран за погасяване на искрите ❷, сваляйте го на всеки 50 часа работа или всеки сезон за почистване и проверка. Ако е повреден, сменете го.
За да осигурите плавна работа, почиствайте от остатъци лостовата система, пружините и управленията ❶.

Почиствайте охладителната система. Плявата или остатъците могат да задръстят въздушно-охладителната система, особено след продължителна работа. Свалете стартерния капак и го почистете, както е показано ❺.

СКЛАДИРАНЕ

Двигатели, складирани за повече от 30 дни трябва да се предпазват или изпразват от гориво, за да се предотврати образуването на смоли в горивната система или по главните части на карбуратора.

За защита на двигателя препоръчваме използването на Стабилизатор за гориво Briggs & Stratton.

Забележка: Ако не се използва стабилизатор за гориво, или ако двигателят работи с бензин, съдържащ спирт, например бензоспирт, отстранете цялото гориво от резервоара и стартирайте двигателя да работи, докато спре поради липса на гориво.

1. Да се смени маслото. Вижте точка Обслужване на маслото.
2. Извадете свещта и налейте около 15 ml (1/2 унция) двигателно масло в цилиндъра. Поставете отново свещта и развъртете бавно двигателя, за да се разпредели маслото.
3. Да се почистят плявата и остатъците от цилиндъра и от ребрата на цилиндровата глава, под защитния капак за пръстите и зад шумозаглушителя.
4. При изваждане на агрегата от складовото помещение използвайте само пресен бензин. Преди да стартирате двигателя, извършете работните проверки и проверете графика за техническата му поддръжка.

⚠ ПРЕДУПРЕЖДЕНИЕ

Съхранявайте го на чисто и сухо място. НЕ ГО СКЛАДИРАЙТЕ близо до печка, пещ, водонагревател със сигнална лампа или някакво устройство, което може да възпроизведе искра.

СЕРВИЗНО ОБСЛУЖВАНЕ

Идете при Упълномощен сервизен представител на Briggs & Stratton. Всеки такъв държи на склад оригинални части на Briggs & Stratton и е оборудван със специализирани сервизни инструменти.

Нуждаете ли се от помощ? Идете на нашата интернет-страница или се обадете на телефон 1-800-233-3723 (За САЩ и Канада), за да чуете меню с предварително записани съобщения, предлагащи информация за поддръжка на двигателя ви.

Частичен списък на оригинални резервни части на Briggs & Stratton

Част	Каталожен No.
Масло (20 унции)	100005E
Масло (48 унции)	100006E
Комплект за маслена помпа	5056
(използва стандартна електрическа бормашина за бързо изтегляне на маслото от двигателя)	
Стабилизатор за гориво (1 унция, 30 ml в тубичка за еднократна употреба)	992030 (5041)
Филтър за гориво	694485
Плосък елемент за въздушен филтър	491588S (5043)
Предфилтър за плосък въздушен филтър	493537
Филтърен елемент за елипсовиден въздушен филтър (Модел 11, 12)	690610
Предфилтър за елипсовиден въздушен филтър (Модел 11, 12)	273356
Филтърен елемент за елипсовиден въздушен филтър (Модел 20, 21)	692484
Предфилтър за елипсовиден въздушен филтър (Модел 20, 21)	273930
Резисторна запалителна свещ	992041
Стандартна запалителна свещ	992040
Дълготрайна платинена запалителна свещ	5066
(използвана при повечето от двигателите с лежащи клапани) (OHV-двигатели)	
Искров тестер	19368
Ключ за свещ	19374

Използвайте нашата интернет-страница на адрес **www.briggsandstratton.com**, за да намерите намиращия се най-близо до вас представител или проверете в "Жълтите страници™".

™ Логото "Разхождащи се пръсти" и "Жълтите страници" са регистрирани търговски марки в различни юрисдикции.

РЕГУЛИРОВЪЧНИ ДАННИ

Модел 120000	
Вътрешен диаметър на цилиндъра	2-11/16" (68 mm)
Ход на буталото	2-13/64" (56 mm)
Работен обем.	12.48 cu. in. (206 cm^3)
Модел 150000	
Диаметър на цилиндъра	75 mm (2.970")
Работен ход на буталото	56 mm (2.200")
Работен обем	249 cm^3 (15.22 cu. in.)
Модел 200000	
Вътрешен диаметър на цилиндъра	3.120" (79,23 mm)
Работен ход на буталото	2.438" (61,67 mm)
Работен обем	18.64 cu.in. (305 cm^3)
Модел 210000	
Вътрешен диаметър на цилиндъра	3.300" (83,81 mm)
Работен ход на буталото	2.438" (61,67 mm)
Работен обем	20.85 cu.in. (342 cm^3)
Искрова междина на запалителната свещ	0,030" (0,76 mm)
Модели 120000 / 150000	
Въздушна междина между ротора и статора	0,010 — 0,014" (0,25 — 0,36 mm)
Искрова междина на запалителната свещ	0,030" (0,76 mm)
Междина на смукателен клапан	0,004 — 0,006" (0,10 — 0,15 mm)**
Междина на изпускателен клапан	0,009 — 0,011" (0,23 — 0,28 mm)**
Модели 200000 / 210000	
Въздушна междина между ротора и статора	0,008 — 0,012" (0,20 — 0,30 mm)
Междина на смукателен клапан	0,004 — 0,006" (0,10 — 0,15 mm)**
Междина на изпускателен клапан	0,004 — 0,006" (0,10 — 0,15 mm)**

**Междина на клапаните с монтирани клапанни пружини и бутало на 1/4" (6 мм) от горна мъртва точка (да се проверява, когато двигателят е студен). Вижте Наръчника за ремонт с каталожен номер 272147.

Разпоредба за гаранции и система за борба с вредните емисии в атмосферата (Гаранционни права и задължения на собствениците при повреда) на Корпорация Briggs & Stratton (B&S), Комисията на Калифорния по атмосферните ресурси (CARB) и Агенцията за защита на околната среда на САЩ (EPA)

Разпоредба за гаранциите и борбата с вредните емисии в атмосферата в Калифорния, Съединените щати и Канада

Комисията на Калифорния по атмосферните ресурси (CARB), Агенцията за защита на околната среда на САЩ (EPA) и Корпорация B&S имат удоволствието да ви обяснят Гаранцията по системата за контрол на вредните емисии за вашия модел малък двигател за не-транспортни цели (SORE). В Калифорния, новите модели малки двигатели за не-транспортни цели за 2006 г. и след нея трябва да бъдат проектирани, произведени и оборудвани, така че да отговарят на строгите американски стандарти против образуването на смог. На други места в САЩ, новите двигатели с искрово запалване за не-транспортни цели, имащи сертификат като модел от 1997 г. и след нея, трябва да отговарят на подобни стандарти, установени подробно от Агенцията за защита на околната среда на САЩ (EPA). Корпорация B&S трябва да гарантира системата за контрол над вредните емисии на вашия двигател за периодите от време, посочени по-долу, при отсъствие на злонамерено, небрежно или некачествено техническо обслужване на вашия малък двигател за не-транспортни цели.

Вашата система за контрол на вредните емисии включва части като карбуратор, въздушен филтър, запалителна система, горивопровод, шумозаглушител и каталитичен преобразовател. Освен това, могат да бъдат включени съединенията на газоотводните тръби и други възли, свързани с емисии на газове.

Когато е налице гаранционно условие, B&S ще ремонтират безплатно вашия малък двигател за не-транспортни цели, включително диагностиката, резервните части и труда.

Гаранционно покритие на дефектите в борбата с вредните емисиите, осигурявано от Briggs & Stratton

Малките двигатели за не-транспортни цели са гарантирани за дефекти на части, установени при контрол на емисиите за период от две години и са предмет на клаузи, посочени по-долу. Ако някоя от гаранционните части на вашия двигател е дефектна, тя ще бъде ремонтирана или заменена от B&S.

Гаранционни отговорности на собственика

Като собственик на малък двигател за не-транспортни цели, вие сте отговорен за ефективността на изискваното техническо и обслужване, описано в Инструкциите за работа техническо обслужване. B&S препоръчват да пазите доказателствата, покриващи техническото обслужване на вашия малък двигател за не-транспортни цели, но B&S не могат да отхвърлят гаранцията само поради липсата на доказателствата или поради ваш пропуск да осигурите ефективност на техническото обслужване по график.

Като собственик на малък двигател за не-транспортни цели вие, все пак, трябва да имате ясна представа, че B&S могат да отхвърлят гаранционното покритие ако вашия малък двигател за не-транспортни цели или част от него са се повредили поради злоупотреба, небрежност, некачествено обслужване или непозволени изменения.

Вие сте отговорен за навременното представяне на вашия малък двигател за не-транспортни цели пред Упълномощен сервизен представител на B&S при наличие на проблем. Неоспоримите гаранционни ремонти трябва да се извършат в оправдан срок от време в рамките на 30 дни.

Ако имате някакви въпроси относно вашите гаранционни права и отговорности, трябва да се свържете със сервизен представител на B&S на телефон 1-414-259-5262.

Гаранцията срещу вредните емисии е гаранция, покриваща дефектите. Дефектите се установяват при нормална работа на двигателя. Гаранцията не се отнася за експлоатационен емисионен тест.

Гаранционни клаузи в борбата с вредните емисии при дефекти в двигателите на Briggs & Stratton

По-долу следват специфични клаузи относно Гаранционното покритие и борба с вредните емисии поради дефекти. То е допълнение към гаранцията за двигатели без регулиране на B&S, посочена в Инструкциите за работа и техническо обслужване.

1. Гаранционни части
   Покритието по тази гаранция обхваща само частите, изброени по-долу (части от системата за борба с вредните емисии) доколкото ги има в закупения двигател.
   a. Система за измерване на горивото
      - Система за обогатяване при стартиране на студено (мек смукач)
      - Карбуратор и вътрешните му части
      - Горивна помпа
      - Горивопровод, съединителни части за горивопровод, скоби
      - Резервоар за гориво, капачка и ограничителна верижка
      - Филтър с активни въглища
   b. Система за подаване на въздух
      - Въздушен филтър
      - Смукателен колектор
      - Линия за продухване и изпускане
   c. Запалителна система
      - Запалителна(и) свещ(и)
      - Магнетна запалителна система
   d. Катализаторна система
      - Катализаторен неутрализатор
      - Изпускателен колектор
      - Въздушно-инжекционна система или импулсен клапан
   e. Разни детайли, използвани в горните системи
      - Клапани и комутационни устройства за вакуум, температура, положение, време
      - Съединители и сглобки
2. Продължителност на гаранционното покритие
   Корпорация B&S гарантира на първоначалния собственик и всеки следващ купувач, че гаранционните части няма да имат дефекти в материала или изработката, които да водят до повреда за период от две години, от датата на доставката на двигателя на купувача на дребно.
3. Безплатни операции
   Ремонтът или замяната на всяка гаранционна част ще бъдат изпълнени безплатно за собственика, включително труда за диагностиката, довела до установяването, че гаранционната част е дефектна, ако диагностиката се изпълнява от Упълномощен сервизен представител на B&S. За гаранционни сервизни операции по емисиите се свържете с най-близкия Упълномощен сервизен представител на B&S както е посочено в "Жълтите страници" в рубриките "Двигатели, Бензин", "Бензинови двигатели", "Полеви косачки" или друга подобна категория.
4. Рекламации и изключения от гаранционното покритие
   Гаранционните рекламации ще бъдат изпълнени в съответствие с клаузите в Гаранционната полица на B&S за двигателите. Гаранционното покритие не следва да включва повреди на гаранционни части, които не са оригинални B&S части или при злоупотреба, небрежност или некачествено техническо обслужване, както е указано в Гаранционната полица за двигателите. B&S не е задължена да покрива повреди на гаранционни части, причинени от използване опционални, неоригинални или видоизменени части.
5. Техническо обслужване
   Всяка гаранционна част, която не е включена в графика за смяна, както се изисква от техническото обслужване, или която е включена само за редовна проверка с цел "да се поправи или замени, ако е необходимо" ще бъде гарантирана както ако се повреди в гаранционния срок. Всяка гаранционна част, която е включена в графика за смяна, както се изисква от техническото обслужване, ще бъде гарантирана само ако се повреди в периода, който включва първата и замяна по график. Всяка резервна част, която е равностойна по характеристика и дълготрайност, може да бъде използвана при изпълнение на техническото обслужване или ремонтните работи. Собственикът носи отговорност за провеждането на всички операции по поддръжката, както е посочено в Инструкциите за работа и техническо обслужване на B&S.
6. Подразбиращо се гаранционно покритие
   Гаранционното покритие по-долу ще обхваща повреди на всеки от елементите на двигателя, настъпили в резултат от повреда на някоя гаранционна част, още намираща се в гаранционен срок.

Търсете съответния период на стабилност на емисиите и информация за въздушния коефициент на табелката за емисии върху двигателя ви.

Двигатели, които имат сертификат, че отговарят на Раздел 2 "Емисионни стандарти" на Комисията на Калифорния по атмосферните ресурси (CARB) трябва да показват на видно място информация относно "периода на стабилност на емисиите" и т.н. "въздушен коефициент". Корпорация Briggs & Stratton показва тази информация на потребителя чрез своите табелки за емисиите. Табелката за емисиите върху двигателя дава информация и за получения сертификат.

Периодът на стабилност на емисиите посочва фактическото време на работа в брой часове, за които двигателят е получил сертификат като отговарящ на изискванията за вредните емисии при качествено техническо обслужване според Инструкциите за работа и техническо обслужване. Използват се следните категории за периода на стабилност на емисиите:

Умерен:

Двигателят има сертификат, че отговаря на изискванията за стабилност на емисиите за 125 часа фактическо време на работа.

Междинен:

Двигателят има сертификат, че отговаря на изискванията за стабилност на емисиите за 250 часа фактическо време на работа.

Продължителен:

Двигателят има сертификат, че отговаря на изискванията за стабилност на емисиите за 500 часа фактическо време на работа. Например, типичната преносима косачка за трева се използва от 20 до 25 часа годишно. Следователно, периодът на стабилност на емисиите на двигателя с междинен период на стабилност би достигнал продължителност от 10 до 12 години.

Някои двигатели на Briggs & Stratton получават сертификат, че отговарят на емисионните стандарти по Фаза 2 на Агенцията за защита на околната среда на САЩ (USEPA). За двигателите със сертификат по Фаза 2, периодът на спазване на емисиите, отбелязан върху табелката за емисиите, посочва броя работни часове, за които двигателят се счита като отговарящ на федералните ограничения за вредни емисии.

За двигатели с работен обем по-малък от 225 cm^3.

Категория C = 125 часа

Категория B = 250 часа

Категория A = 500 часа

За двигатели с работен обем 225 cm^3 или по-голям.

Категория C = 250 часа

Категория B = 500 часа

Категория A = 1000 часа

ТЕХНИЧЕСКА ИНФОРМАЦИЯ

Информация за номиналната мощност на двигателите

Пълната мощност върху отделните модели бензинови двигатели е отбелязана в съответствие със създадения от SAE (Дружество на инженерите от автомобилната промишленост и транспорта) Правилник за техническа експлоатация J1940 (Методика за определяне на номиналната мощност и въртящия момент на малки двигатели), а номиналната им мощност бе получена и коригирана в съответствие с версията на Правилника за техническа експлоатация J1995 на SAE (Редакция от 2002-05 г.). Стойностите на въртящия момент са изведени при 3060 об/мин.; стойностите на мощността - при 3600 об/мин. Действителната пълна мощност на двигателите ще бъде по-ниска и се влияе, между другото, от околната среда, в която оборудването се експлоатира и от характеристиките на всеки отделен двигател. При широкия набор от машини, върху които се поставят двигателите и при разнообразието от екологични изисквания, в които оборудването работи, бензиновият двигател няма да развие указаната от производителя пълна мощност, когато е монтиран на дадено енергийно оборудване (действителната мощност "на обекта" или ефективната мощност). Тази разлика се дължи на голям брой фактори, включително на аксесоарите към двигателя (въздушен филтър, ауспух, система за зареждане, система за охлаждане, карбуратор, горивна помпа и т. н.), на характерните ограничения за използването му, на условията в околната среда, в която двигателят работи (температура, влажност, надморска височина), на различията във всеки отделен двигател и др. Поради технологични и производствени ограничения фирмата Briggs & Stratton може да замести даден двигател с по-висока номинална мощност с двигател от тези серии.

ГАРАНЦИОННА ПОЛИЦА НА СОБСТВЕНИКА НА ДВИГАТЕЛ BRIGGS & STRATTON

Валидна от 12/06

ОГРАНИЧЕНА ГАРАНЦИЯ

Корпорация Briggs & Stratton ще ремонтира или замени безплатно всяка част (всички части) на двигател, които са повредени поради дефектен материал или производство или поради двете. Транспортните разходи на изпратените за ремонт или смяна части по тази гаранция се поемат от купувача. Тази гаранция е валидна за определения срок и е предмет на условията, фиксирани по-долу. За обслужване по гаранцията се обърнете към най-близкия Оторизиран сервизен представител, който може да откриете в нашия указател на адрес в Интернет www.briggsandstratton.com, или като се обадите на телефон 1-800-233-3723, или както е посочено в 'Жълтите страници™'.

НЯМА ДРУГА СПЕЦИАЛНА ГАРАНЦИЯ. ПОДРАЗБИРАЩИТЕ СЕ ГАРАНЦИИ, ВКЛЮЧИТЕЛНО ТЕЗИ ЗА ТЪРГОВСКО РАЗПРОСТРАНЕНИЕ И ГОДНОСТ ЗА СПЕЦИАЛНА ЦЕЛ, СА ОГРАНИЧЕНИ ДО ЕДНА ГОДИНА ОТ ДАТАТА НА КУПУВАНЕ ИЛИ ДО СРОКА, РАЗРЕШЕН ОТ ЗАКОНА, КАТО ВСЯКА ОТДЕЛНА ИЛИ ВСИЧКИ ПОДРАЗБИРАЩИ СЕ ГАРАНЦИИ СЕ ИЗКЛЮЧВАТ. ОТГОВОРНОСТ ЗА СЛУЧАЙНИ ИЛИ ПОСЛЕДВАЩИ ЩЕТИ СЕ ИЗКЛЮЧВА В СТЕПЕН, ПОЗВОЛЕНА ОТ ЗАКОНА. Някои щати или страни не позволяват ограничения за времетраенето на подразбиращата се гаранция, а някои щати или страни не позволяват изключването или ограничаването на случайни или последващи щети, така че е възможно горното ограничение и изключение да не важи за вас. Тази гаранция ви дава специфични законови права, а вие можете да имате и други права, които се изменят от един щат в друг, или от една страна в друга.

ГАРАНЦИОННИ СРОКОВЕ **

Търговска марка/Вид продукт	За потребителско ползване	За търговско ползване
Vanguard™	2 години	2 години
Серии с удължен живот™, I/C®, Intek I/C®, Intek Pro™	2 години	1 година
Двигатели, работещи с керосин	1 година	90 дни
За всички други двигатели на Briggs & Stratton	2 години	90 дни

** Двигатели, монтирани на домашен генератор за електроенергия са гарантирани само по клаузата "За потребителско ползване". Настоящата гаранция не е валидна за двигатели, монтирани на оборудване, ползвано като първична мощност, вместо централното захранване. Двигатели, използвани за състезания, за търговски цели или за отдаване под наем, не са покрити от гаранцията.

Гаранционният период започва от датата на купуване от първия потребител на дребно или от крайния потребител за промишлени нужди и продължава за периода, посочен в таблицата горе. "За ползване за собствени нужди" означава лично използване в домакинство от потребител на дребно. "За ползване за промишлени нужди" означава всички други употреби, включително търговска употреба, както и такава, формираща доход или отдаване под наем. След като веднъж двигателят е бил ползван за промишлени нужди, по-нататък той ще бъде считан като двигател за промишлени нужди за целите на тази гаранция.

НЕ Е НЕОБХОДИМА РЕГИСТРАЦИЯ НА ГАРАНЦИЯТА, ЗА ДА СЕ ПОЛУЧИ ГАРАНЦИОННО ОБСЛУЖВАНЕ ЗА ПРОДУКТИТЕ НА BRIGGS & STRATTON. ПАЗЕТЕ ЗА ДОКАЗАТЕЛСТВО КВИТАНЦИЯТА ОТ ПОКУПКАТА. АКО НЕ ОСИГУРИТЕ ДОКАЗАТЕЛСТВО ЗА НАЧАЛНАТА ДАТА НА КУПУВАНЕ, ПРИ ПОИСКВАНЕ НА ГАРАНЦИОННО ОБСЛУЖВАНЕ, ДАТАТА НА ПРОИЗВОДСТВО НА ПРОДУКТА ЩЕ БЪДЕ ИЗПОЛЗВАНА ЗА ОПРЕДЕЛЯНЕ НА ГАРАНЦИОННИЯ ПЕРИОД.

ОТНОСНО ГАРАНЦИЯТА НА ДВИГАТЕЛЯ ВИ

Briggs & Stratton приветства гаранционния ремонт и се извинява за причиненото ви неудобство. Всеки Упълномощен сервизен представител може да осъществи гаранционните ремонти. Повечето гаранционни ремонти се провеждат рутинно, но понякога исканията за гаранционно обслужване могат да бъдат неоправдани. Например, гаранция няма да се признае, ако повредата в двигателя се дължи на неправилна употреба, на липса на редовно техническо обслужване, на неправилно транспортиране, маневриране и складиране или на некачествен монтаж. Също така, гаранцията се губи ако серийният номер на двигателя е бил изтрит или по него са правени промени.

Ако купувачът не е съгласен с решението на Сервизния представител, ще се направи проучване, за да се установи дали гаранцията се признава. Изисквайте от Сервизния представител да предостави за преглед всички допълнителни факти на своя дистрибутор или на завода. Ако дистрибуторът или заводът реши, че това искане е оправдано, купувачът ще бъде напълно обезщетен за дефектните части. За да се избегне недоразумението, което може да възникне между купувача и представителя, по-долу са изброени някои от причините за повреда в двигателя, които гаранцията не покрива.

Нормално износване:

Двигателите, както всички механични устройства, се нуждаят от периодична замяна на части и обслужване, за да работят добре. Гаранцията не покрива ремонт, когато нормалното ползване е изчерпало живота на дадена част или двигател.

Некачествено техническо обслужване:

Животът на даден двигател зависи от условията, при които работи и от грижите, които получава. Някои приложения, като култиватори, помпи, и ротационни косачки, много често се използват в прашна и замърсена среда, което може да доведе до предварителното им износване. Такова износване не се покрива от гаранцията, когато се дължи на мръсотия, прах, абразив за почистване на свещта или други абразивни материали, попаднали в двигателя поради некачествено поддържане.

Тази гаранция покрива само употребен в двигателя дефектен материал и/или изработка, а не замяната или възстановяването на машината, към която двигателят може да бъде монтиран. Гаранцията не покрива и поискани ремонти поради:

1. ПРОБЛЕМИ, ПРИЧИНЕНИ ОТ ЧАСТИ, КОИТО НЕ СА ОРИГИНАЛНИ ЧАСТИ BRIGGS & STRATTON.
2. Устройства за управление на машината или съоръжения, които пречат на стартирането на двигателя, водят до незадоволителната му работа или скъсяват живота му. (Консултирайте се с производителя на устройствата.)
3. Течащи карбуратори, задръстени горивни тръби, блокирани клапани или други повреди, причинени от употребата на замърсено или остаряло гориво. (Използвайте чист, пресен, без-оловен бензин и стабилизатор на гориво Briggs & Stratton, каталожен No. 5041.)
4. Части, които са надрани или счупени, защото двигателят е работил с недостатъчно или със замърсено масло, или с масло с неподходящ вискозитет. Аварийното устройство OIL GARD може да не спре работещия двигател. Ако нивото на маслото не се поддържа точно, двигателят може да се повреди.
5. Ремонт или регулировка на монтирани части или агрегати като съединители, предавателни механизми, дистанционни управления и др., които не са произведени от Briggs & Stratton.
6. Повреда или износване на части, причинени от нечистотия, попаднала в двигателя, поради некачествено поддържане на въздушния филтър, некачествен повторен монтаж или от използване на неоригинални елементи за филтъра.
7. Части, повредени от прекомерни обороти или прегряване, причинени от треви, парчета или нечистотии, които запушват или задръстват охладителните ребра или камерата на маховика, или повреда, поради работа на двигателя в затворено пространство, без достатъчно проветряване.
8. Части на двигателя или машината, счупени от прекомерна вибрация, дължаща се на хлабав монтаж на двигателя, хлабави режещи ножове, хлабави пластини и хлабави или зле балансирани работни колела, на недобро куплиране на машината към коленчатия вал на двигателя, на свръхвисоки обороти или друга злоупотреба при работа.
9. Огънат или счупен коленчат вал вследствие на удар в твърд предмет на режещия нож на ротационната полева косачка или от прекомерно натягане на трапецовидния ремък.
10. Рутинна настройка и регулировка на двигателя.
11. Повреда на двигателя или на негов елемент, т.е. горивна камера, клапани, клапанни легла, клапанни водачи, или изгорели намотки на стартера поради използването на алтернативни горива като нафта, природен газ, бензини с променени качества и т.н.

Гаранционното обслужване се осигурява само от сервизни представители, упълномощени от Корпорация Briggs & Stratton. Вашият най-близък Упълномощен сервизен представител е посочен в "Жълтите страници™" на вашия телефонен указател под заглавие "Двигатели, Бензин" или "Бензинови двигатели", "Полеви косачки", или под някое подобно заглавие.

Двигателите Briggs & Stratton са произведени по един или повече от следните патентите: проект D-247,177 (Други патенти са в очакване)

6,691,683	6,520,141	6,325,036	6,145,487	6,012,420	5,803,035	5,548,955	5,243,878	5,138,996	4,875,448	D 476,629
6,647,942	6,495,267	6,311,663	6,142,257	5,992,367	5,765,713	5,546,901	5,235,943	5,086,890	4,819,593	D 457,891
6,622,683	6,494,175	6,284,123	6,135,426	5,904,124	5,732,555	5,445,014	5,234,038	5,070,829	4,720,638	D 368,187
6,615,787	6,472,790	6,263,852	6,116,212	5,894,715	5,645,025	5,503,125	5,228,487	5,058,544	4,719,682	D 375,963
6,617,725	6,460,502	6,260,529	6,105,548	5,887,678	5,642,701	5,501,203	5,197,426	5,040,644	4,633,556	D 309,457
6,603,227	6,456,515	6,242,828	6,347,614	5,852,951	5,628352	5,497,679	5,197,425	5,009,208	4,630,498	D 372,871
6,595,897	6,382,166	6,239,709	6,082,323	5,843,345	5,619,845	5,320,795	5,197,422	4,996,956	4,522,080	D 361,771
6,595,176	6,369,532	6,237,555	6,077,063	5,823,153	5,606,948	5,301,643	5,191,864	4,977,879	4,520,288	D 356,951
6,584,964	6,356,003	6,230,678	6,064,027	5,819,513	5,606,851	5,271,363	5,188,069	4,977,877	4,512,499	D 309,457
6,557,833	6,349,688	6,213,083	6,040,767	5,813,384	5,605,130	5,269,713	5,186,142	4,971,219	4,453,507	D 308,872
6,542,074	6,347,614	6,202,616	6,014,808	5,809,958	5,497,679	5,265,700	5,150,674	4,895,119	4,430,984	D 308,871

Napomena: (Ova napomena primjenjuje se samo na motore koji se koriste u S.A.D.-u.) Održavanje, zamjenu ili popravak uređaja i sustava za kontrolu emisije može obaviti bilo koja radionica ili osoba, a koji se bave popravcima malih motora. Međutim, kako biste ostvarili popravak bez obveze plaćanja naknade pod uvjetima i odredbama izjava o jamstvu Briggs & Stratton, svaki servis ili zamjenu dijela za kontrolu emisije mora obaviti tvornica ili ovlašteni distributer.

CR

DIJELOVI MOTORA

Slika 1

1. Kabel svjećice
2. Pročistač zraka
3. Čok
4. Rasplinjač
5. Ventil dovoda goriva
6. Ručica užeta
7. Stop sklopka/Štitnik ulja®, ako postoji
8. Gas
9. Motor Model/Vrsta/Kod
   XXXXXX XXXX-XX
10. Prigušivač / hvatač iskre, ako postoji u opremi
11. Čep spremnika za gorivo
12. Spremnik za gorivo
13. Cijev za nalijevanje ulja/Mjerač razine ulja, ako je ugrađen
14. Kućište ventilatora
15. Vijak za ispuštanje ulja
16. Čep za ulijevanje ulja

Ovdje zapišite model, tip i broj svog motora **za kasnije korištenje.**

_____ _____ _____

Ovdje zapišite datum kupnje za kasnije korištenje.

_____

OPĆI PODACI

U državi California, modeli OHV motora serije 120000, koji su obuhvaćeni ovim uputama, certificirani su od strane California Air Resources Board u smislu udovoljavanja zahtjevima normi koje definiraju emisiju za 125 sati. Modeli iz serija 150000, 200000 i 210000 za 250 sati. Ovi certifikati ne daju vlasniku, kupcu ili korisniku ovoga stroja nikakva dodatna jamstva koja bi se odnosila na rad ili radni vijek ovih motora. Jamstva za motor daju se isključivo u skladu sa jamstvima koja su navedena za proizvod i emisiju koja su navedena drugdje u ovim uputama.

Napomena: Snaga motora će se smanjiti 3-1/2% za svakih 300 metara (1000 stopa) nadmorske visine i 1% za svakih 10° F (5,6° C) iznad 77° F (25° C). Rad će biti zadovoljavajući pod kutom do 15°. Pogledajte u korisničke upute radi dopuštenih radnih granica na usponima.

PODACI O SIGURNOSTI

Ove upute sadrže sigurnosne podatke koji vas moraju upozoriti na opasnosti i rizike koji su vezani uz motore i na to kako ih izbjeći. Budući da Briggs & Stratton ne mora nužno znati koji uređaj će se pogoniti ovim motorom, važno je da pročitate i shvatite ove upute te upute koje dolaze uz uređaj koji će ovaj motor pogoniti.

UPOZORENJE

Ispušni plinovi ovog proizvoda sadrže kemikalije poznate državi Kaliforniji kao izazivači raka, defekata kod rođenja ili drugih reproduktivnih oštećenja.

UPOZORENJE

Briggs & Stratton ne odobrava i ne dopušta uporabu ovih motora na vozilima s tri kotača za sve terene, motociklima, zabavnio-rekracijskim go-kart vozilima, zrakoplovima ili vozilima namijenjenim uporabi u natjecateljske svrhe. Uporaba ovih motora u takvim uvjetima može dovesti do oštećenja stvari, ozbiljnih ozljeda (uključujući paralizu) ili čak do pogibije.

Simboli koji su pridruženi ovom motoru

	Vatra		Sigurnosno upozorenje		
	Eksplozija		Pročitajte Korisnički priručnik		
	Povratni udarac		Uključeno Isključeno		
	Udar		Ulje	STOP	Stop
	Vruća površina		Gorivo		Sporo
	Pokretni dijelovi		Otvoreni čok		Brzo
	Otrovne pare		Puni / zatvoreni čok		

Riječ tumačenja (OPASNOST, UPOZORENJE, ili OPREZ) koristi se zajedno sa simbolom upozorenja da bi ukazala na mogućnost i potencijalnu ozbiljnost ozljede. Uz to, simbol opasnosti može se koristiti da bi ukazao na vrstu opasnosti.

OPASNOST ukazuje na rizik koji će, ako se ne izbjegne, **dovesti do smrti ili ozbiljne ozljede.**

UPOZORENJE ukazuje na rizik koji, ako se ne izbjegne, **može prouzročiti smrt ili ozbiljnu ozljedu.**

OPREZ ukazuje na rizik koji, ako se ne izbjegne, **može dovesti do lakše ili teže ozljede.**

OPREZ, kada se koristi **bez** simbola upozorenja, označava situaciju koja **može prouzrokovati oštećenje stroja.**

UPOZORENJE

Benzin i njegove pare izuzetno su zapaljivi i eksplozivni.
Požar ili eksplozija mogu izazvati ozbiljne opekline ili smrt.

PRILIKOM DOLIJEVANJA GORIVA

- Ugasite motor i pustite da se hladi bar 2 minute prije skidanja poklopca goriva.
- Punite spremnike goriva na otvorenom ili u dobro ventiliranom prostoru.
- Nemojte prepuniti spremnik goriva.
- Čuvajte benzin dalje od iskrenja, otvorenog plamena, inicijalizacijskih plamičaka, vrućine i drugih izvora paljenja.
- Provjeravajte češće vodove goriva, spremnik, poklopac i spojeve radi napuknuća ili curenja. Zamijenite ako je potrebno.

KOD POKRETANJA MOTORA

- Pobrinite se da svjećica, prigušivač, čep goriva i pročistač zraka budu na svome mjestu.
- Nemojte pokretati motor sa skinutom svjećicom.
- Ako se gorivo prolije, sačekajte dok ne ishlapi prije pokretanja motora.
- Ako se motor zaguši gorivom, postavite čok u položaj OPEN/RUN (OTVORENO/RAD), postavite polugu gasa u položaj FAST (BRZO) i pokrećite dok motor ne upali.

KOD RADA S OPREMOM

- Nemojte čokom gušiti motor da ga tako zaustavite.

KOD PRIJEVOZA OPREME

- Prijevoz vršite s PRAZNIM spremnikom za gorivo.

KOD POHRANJIVANJA BENZINA ILI OPREME S GORIVOM U SPREMNIKU

- Pohranite daleko od peći, kuhala, grijača vode ili drugih uređaja koji imaju inicijalizacijski plamičak ili druge izvore paljenja jer oni mogu zapaliti benzinske pare.

UPOZORENJE

Pokretanje motora uzrokuje iskrenje.
Iskrenje može upaliti obližnje zapaljive plinove.
Može doći do eksplozije i požara.

- Ako u blizini istječe prirodni ili LP plin, nemojte pokretati motor.
- Nemojte koristiti pokretačke tekućine u spreju jer su pare zapaljive.

UPOZORENJE

Brzo vraćanje konopca za pokretanje (povratni udarac) povući će šaku i ruku prema motoru brže no što ga možete ispustiti.
Može doći do loma kostiju, fraktura, modrica ili iščašenja.

- Kad pokrećete motor, konopac povlačite polagano dok ne osjetite otpor, a zatim povucite brzo.
- Izravno spojene komponente opreme poput, ali ne isključivo, noževa, krilaca, remenica, lančanika itd. moraju biti dobro pričvršćene.

UPOZORENJE

Dijelovi koji se vrte mogu dotaknuti ili zahvatiti ruke, noge, kosu, odjeću ili pomagala.
Može doći do traumatske amputacije ili teškog ranjavanja.

- Radite s uređajem čiji štitnici su na svom mjestu.
- Ruke i noge držite dalje od dijelova koji se okreću.
- Vežite dugačku kosu i skinite nakit.
- NEMOJTE nositi široku odjeću, slobodne vezice ili sve što se može zaplesti.

UPOZORENJE

Motori ispuštaju ugljični monoksid, bez-mirisni, bezbojni, otrovni plin.
Udisanje ugljičnog monoksida može izazvati mučninu, nesvijest ili smrt.

- Pokrenite i pustite motor da radi na otvorenom prostoru
- Nemojte pokretati i držati motor upaljenim u zatvorenom prostoru, čak ni ako su vrata i prozori otvoreni.

UPOZORENJE

Rad motora proizvodi toplinu. Dijelovi motora, naročito prigušivač, izuzetno se zagrijavaju.
Teške opekline mogu nastati pri dodiru.
Zapaljivi otpad poput lišća, trave, grmlja itd. može se upaliti.

- Pustite da se prigušivač, cilindri motora i krila ohlade prije dodirivanja.
- Odstranite zapaljivu nečistoću iz okoline prigušivača i cilindra.
- Instalirajte i održavajte u ispravnom stanju zaštitu od iskrenja prije korištenja opreme na pošumljenom, travnatom, obraslom, neobrađenom zemljištu. Država Kalifornija ovo zahtijeva (Poglavlje 4442 Zakona o Javnim Resursima). Druge države bi mogle imati slične zakone. Savezni zakoni primjenjuju se na saveznom teritoriju.

UPOZORENJE

Nenamjerno iskrenje može dovesti do požara ili strujnog udara.
Nenamjerno pokretanje može dovesti do zapetljanja, traumatske amputacije ili ranjavanja.

PRIJE PODEŠAVANJA ILI POPRAVLJANJA

- Odvojite kabel svjećice i držite ga dalje od svjećice.

KADA PROVJERAVATE IMA LI ISKRE

- Koristite odobreni ispitivač svjećica.
- NEMOJTE provjeravati iskru dok je svjećica skinuta.

PREPORUKE U VEZI S ULJEM

OPREZ:

Motore Briggs & Stratton isporučuje se bez ulja. Prije pokretanja motora nalijte ulje. Nemojte prepuniti.

Koristite visokokvalitetno, deterdžentsko ulje razvrstano "za servis SF, SG SH, SJ" ili više kao što je Briggs & Stratton 30, Oznaka za narudžbu 100005E. U preporučena ulja nemojte dodavati nikakve aditive. **Ne miješajte ulje s benzinom.**

Odaberite SAE klasu viskoziteta ulja iz naše tablice koja odgovara temperaturi pri pokretanju koja se očekuje prije sljedeće izmjene ulja.

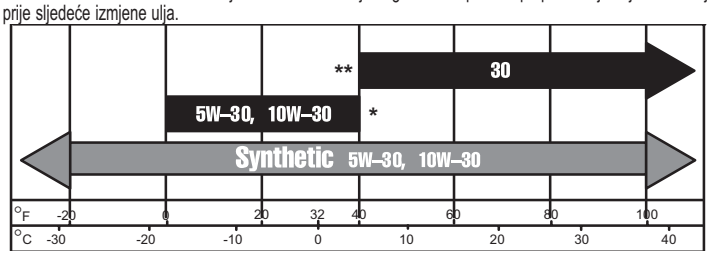

OPREZ: Zračno hlađeni motori rade na višoj temperaturi od automobilskih motora. Upotreba nesintetičkih multiviskozitetnih ulja (5W-30, 10W-30 itd.) na temperaturama iznad 40° F (4° C) dovest će do potrošnje ulja veće od normalne. Kada koristite multiviskozno ulje, češće provjeravajte razinu ulja.

* **OPREZ: Sintetičko ulje mora se koristiti** kad motor radi ispod 40° F (4° C), u suprotnom će doći do oštećenja motora.

** **OPREZ:** Ulje SAE 30, ako se koristi na temperaturama ispod 50° F (10° C), izazvat će teško pokretanje motora a moguće je i oštećenje otvora motora zbog nedovoljnog podmazivanja.

Količina ulja

- Modeli 120000 / 150000 je 0,6 l (21 oz).
- Modeli 200000 / 210000 je 0,8 l (28 oz).
- Provjerite razinu ulja *prije* pokretanja motora.
- Provjerite razinu ulja prije svake uporabe
- Razinu ulja držite na oznaci FULL (puno).

Slika 2 **POSTUPAK DOLIJEVANJA ULJA**

1. Postavite motor u ravni položaj i očistite prostor oko otvora za nalijevanje ulja ❶.
2. Izvadite mjerač razine ulja ❷, obrišite ga čistom tkaninom, umetnite natrag i zategnite. Izvadite mjerač i provjerite razinu ulja. Ulje mora biti do oznake FULL ❸. Ako treba, polako dolijte ulje. **Nemojte prepuniti.**
   -ILI-
3. Skinite čep punjača ulja ❹. Ulje mora biti napunjeno do prelijevanja ❺.
4. Prije pokretanja motora dobro učvrstite mjerač razine ulja ili čep punjača ulja.

PREPORUKE U VEZI S GORIVOM

Koristite čisti, svježi, bezolovni benzin s najmanje 85 oktana. Ako se ne može nabaviti bezolovni benzin, može se koristiti i onaj s dodatkom olova.

U SAD ne smije se koristiti benzin sa dodacima olova. Neka goriva, znana kao benzin s dodatkom kisika ili preformulirani benzini, su benzini koji su pomiješani sa alkoholima ili eterima. Pretjerana količina tih dodataka može oštetiti sustav goriva ili izazvati poteškoće u radu motora. Ako se u radu pojavi ikoji od neželjenih simptoma, koristite benzin sa nižim dodatkom alkohola ili etera.

Ovaj motor određen je za rad sa benzinom. Sustav nadzora emisije ispuha: EM (promjene na motoru).
Ne koristite benzin koji sadrži metanol. **Ne miješajte ulje s benzinom.**

Dolijevanje Goriva

Očistite okolinu otvora za gorivo prije skidanja poklopca. Nalijte spremnik do oko 3-4 centimetra ispod vrha grla radi širenja goriva. Pazite da ne prelijete.

UPOZORENJE

Prije nadolijevanja goriva, ostavite motor 2 minute da se ohladi.

POKRETANJE

UPOZORENJE: Neki motori opremljeni su sustavom **Čuvar ulja. Čuvar ulja** namijenjen je upozoravanju rukovatelja motorom da u motoru nema dovoljno ulja. Prije pokretanja motora uvijek provjerite razinu ulja. Ako pravilno ne održavate razinu ulja, može doći do oštećenja motora, a to poništava jamstvo. Ako motor neće upaliti, ako se ugasio i/ili ako trepće lampica na stop-prekidaču, dodajte ulje (pogledajte postupak za ulje sl. 2).

Slika 3 PRIJE POKRETANJA MOTORA

1. **Dodajte ulje i gorivo kao što je opisano u ovom priručniku.**
2. Regulator čoka ❶ postavite u položaj CHOKE.
3. Pomaknite regulator brzine ❷ u položaj FAST (brzo).
4. Okrenite ventil za zatvaranje dovoda goriva u položaj ❸ ON, ako je ugrađen.
5. Kontrolu za zaustavljanje postavite ❹ u položaj ON, ako je ugrađena.

Napomena: OIL GARD lampica na stop-prekidaču ❹, ako je ugrađena, upozorava na nisku razinu ulja. Lampica će treptati, a motor neće upaliti ili ponovno upaliti. Morate dodati ulje. Nalijte ulje do oznake FULL na mjeraču razine ulja ili do prelijevanja na otvoru ulja. Nemojte prepuniti. Međutim, sustav OIL GARD neće zaustaviti motor koji radi ako je razina ulja niska.

Slika 4 PALJENJE MOTORA

Navijanje pokretača

1. Uhvatite ručku na užetu ❶ i polako povucite dok ne osjetite otpor. Zatim povucite uže brzo da svladate kompresiju, spriječite povratni udarac i pokrenete motor.
2. Prema potrebi ponovite s čokom u položaju RUN i gasom u položaju FAST (BRZO). Kad motor upali, neka radi u položaju FAST(BRZO).

UPOZORENJE

Brzo vraćanje konopca za pokretanje (povratni udarac) povući će šaku i ruku prema motoru brže no što ga možete ispustiti.

Elektropokretač

1. Kod motora opremljenih 12 voltnim sustavom za paljenje, okrenite ključ u položaj START ❶.
2. Ponovite, ako je potrebno, s ručicom gasa u položaju FAST (BRZO). Nakon pokretanja motora, radite u položaju FAST (BRZO).

Napomena: Ako je uz uređaj isporučen i akumulator, napunite ga prije pokretanja motora, prema uputi proizvođača.
Napomena: Koristite pokretač što kraćem vremenu (do 15 sekundi u jednoj minuti), jer mu time produžavate vijek trajanja. Dugotrajna pokretanja mogu oštetiti motor pokretača.

ZAUSTAVLJANJE

Slika 5

1. Ručicu gasa postavite u položaj IDLE ili SLOW (SPORO) ❶, ako je ugrađena.
2. Zatim kontrolu zaustavljanja postavite u položaj OFF ❷ ili okrenite ključ u položaj OFF ❸.
3. Zatvorite ventil dovoda goriva ❹

UPOZORENJE: NEMOJTE gasiti motor stavljanjem ručice čoka u položaj CHOKE, jer može doći do povratnih eksplozija ili oštećenja na motoru.
Napomena: Uvijek izvadite ključ kad opremu ne koristite ili kad je ostavljate bez nadzora.
Napomena: Pri transportu motora zatvorite ventil za dovod goriva radi sprječavanja curenja.

ODRŽAVANJE

Slika 6

UPOZORENJE

Radi sprečavanja slučajnog pokretanja motora, skinite kabel sa svjećice ❶ i držite ga dalje od svjećice prije servisa

Redovito održavanje poboljšava rad motora i produljuje njegov vijek trajanja. Češće servisiranje potrebno je kod uporabe u teškim radnim uvjetima.

UPOZORENJE

Nemojte udarati po zamašnjaku čekićem ili tvrdim predmetima. Ako se to čini, zamašnjak bi mogao puknuti tijekom rada.
Nemojte dirati spone ili druge dijelove radi povećavanja brzine motora.

Pridržavajte se intervala sati rada motora ili protoka vremena, što se prvo ispuni. Kod rada u niže navedenim nepovoljnim uvjetima potrebno je češće servisiranje.

Nakon prvih 5 sati rada

- Promijeniti ulje

Svakih 8 sati ili jednom dnevno

- Provjeriti razinu ulja
- Očistite oko prigušivača

Svakih 25 sati ili jednom u sezoni

- Promijeniti ulje ako se radi pod velikim opterećenjem ili u visokoj temperaturi okoline
- Servisirajte predfiltar pročistača zraka *

Svakih 50 sati ili jednom u sezoni

- Promijeniti ulje
- Očistiti i pregledati hvatač iskre, ako je ugrađen

Svakih 100 sati ili jednom u sezoni

- Servisirajte uljni spužvasti uložak *
- Očistiti/zamijeniti svjećicu
- Zamijenite ulje u zupčastom reduktoru, ako je ugrađen.
- Očistite sustav za hlađenje *

Jednom u sezoni

- Provjerite zazor svjećica

* *Čistite češće ako se radi u prašnim uvjetima, ili gdje postoji nečistoća u zraku ili nakon dužeg košenja visoke, suhe trave.*

Slika 7 ZAMJENA ULJA

Provjerite razinu ulja.
Pazite na to da održavate ispravnu razinu ulja. Provjeravajte je svakih 8 sati ili svakog dana, prije paljenja motora. Pogledajte postupke o nalijevanju pod ***Preporuke u vezi s uljem*** Nemojte prepuniti.

Izmjena ulja

Promijenite ulje nakon prvih 5 sati rada. Uvijek mijenjajte ulje dok je motor topao. Ulijte novo ulje preporučenog SAE stupnja viskoziteta. ***(pogledajte sliku*** 2***)***

Zamjena ulja u reduktoru, ako je ugrađen.

Skinite čep s otvora za punjenje ulja ❷ i čep otvora za provjeru ulja ❸. Ispustite ulje svakih 100 sati rada ili svake sezone. Za ponovo punjenje ulijte ulje SAE 30 u otvor za punjenje ulja sve dok ne počne istjecati kroz otvor za provjeru. Vratite čepove na svoja mjesta. Čep za punjenje ulja ima otvor oduška ❹ i mora se postaviti na vrh kućišta redukcionog mehanizma.

Slika 8 ODRŽAVANJE PROČISTAČA ZRAKA

Dvodjelni pročistači zraka
Zamijenite predfiltar ❶ i/ili uložak ❷ ako je jako prljav ili oštećen.
Pred-čistač (ako postoji) operite u tekućem deterdžentu i vodi. Ocijedite ga u čistoj tkanini i pustite da se potpuno osuši. Pred-čistač NEMOJTE uljiti.
Uložak očistite tako da njime lagano lupkate po nekoj ravnoj površini. Uložak NEMOJTE uljiti.
OPREZ:
Za čišćenje pročistača nemojte koristiti komprimirani zrak ili otopine. Komprimirani zrak može oštetiti pročistač, otopine otapaju pročistač.
Pravokutni dvodjelni pročistač zraka

1. Otpustite vijak i nagnite poklopac nadolje. S poklopca skinite predfiltar (ako postoji) i uložak.
2. Nakon servisiranja predfiltra i uloška, namjestite predfiltar, ako je ugrađen (strelica gore) iznad nabora uloška (jezičak predfiltara bit će na dnu nabora).
3. Postavite sklop predfiltra i uloška na poklopac.
4. Umetnite vodilice poklopca u utore ❻ na dnu kućišta.
5. Nagnite poklopac nagore i učvrstite ga vijkom.

Ovalni dvodjelni pročistač zraka

1. Skinite gumb i poklopac. Podignite pročistač s vodilice.
2. Nakon čišćenja ponovno sastavite predfiltar na uložak. Čvrsto pritisnite pročistač na vodilicu ❻ da sjedne na postolje.
3. Poklopac pritisnite na postolje pod pravim kutom. Čvrsto pritegnite gumb.

Nauljeni spužvasti pročistač zraka

Pri servisiranju spužvastog elementa ❹, operite ga u tekućem deterdžentu i vodi. Ocijedite ga u čistoj krpi. Umočite ga u motorno ulje. Ocijedite ga u čistoj krpi, koja dobro upija, tako da uklonite SVE SUVIŠNO ulje.

1. Otpustite vijak i nagnite poklopac prema dolje. Skinite nosač ❺ i spužvasti dio s poklopca.
2. Očistite nosač, poklopac i postolje.
3. Ugradite nosač i spužvasti element u poklopac.
4. Umetnite vodilice poklopca u utore na dnu postolja.
5. Nagnite poklopac prema gore i dobro ga pritegnite vijkom.

Slika 9 ODRŽAVANJE SVJEĆICE

Očistite / zamijenite svjećicu svakih 100 sati rada ili jednom u sezoni, ovisno o tome što prije nastupi. Odvijač za svjećice može se nabaviti kod bilo kojeg ovlaštenog Briggs & Stratton prodavača – servisera.

Napomena: U određenim područjima, lokalni propis zahtjeva uporabu svjećice s otpornikom da bi se spriječile radio smetnje koje nastaju pri paljenju. Ako je ovaj motor bio opremljen takvom svjećicom, koristite isti tip svjećice prilikom zamjene.

Zazor na svjećici ❸ mora biti 0,76 mm ili 0,030 inča.

⚠ UPOZORENJE

NEMOJTE pokušavati pokrenuti motor dok je svjećica izvađena. Gorivo se može zapaliti te izazvati požar ili eksploziju. Ako morate provjeriti svjećicu, poslužite se za to samo testerom svjećica Briggs & Stratton, kako biste provjerili da li postoji iskra.

Slika 9 MOTOR ODRŽAVAJTE ČISTIM

Povremeno skidajte travu i smeće koje se sakupilo na motoru. Očistite štitnik za prste. Ne prskajte motor vodom pri čišćenju, jer bi se mogla pomiješati s gorivom. Očistite ga četkicom ili komprimiranim zrakom.

Ako je prigušivač opremljen zaslonom hvatača iskri ❷, skinite hvatač iskri i pregledajte ga nakon svakih 50 sati rada ili svake sezone. Ako je oštećen, zamijenite ga.

Da bi osigurali rad bez problema, s poluža regulatora, opruga i upravljanja ❶ uklonite svu nečistoću.

Očistite rashladni sustav. Trava i prašina mogu začepiti sustav za zračno hlađenje motora, posebno nakon dugotrajnog rada. Skinite kućište ventilatora i očistite dijelove kao što je označeno na slici Î.

SKLADIŠTENJE

Ako želite uskladištiti motor na više od 30 dana, trebalo bi ga zaštititi i isprazniti spremnik čime se onemogućava začepljenje u dovodu goriva ili u rasplinjaču.

Za zaštitu motora preporučamo korištenje stabilizatora goriva Briggs & Stratton.

Napomena: Ako se ne koristi stabilizator goriva ili ako motor koristi benzin koji sadrži alkohol, npr. gasohol, ispraznite sve gorivo iz spremnika i pustite da motor radi dok ne ostane bez goriva.

1. Zamijenite ulje. Pogledajte **Servisiranje ulja**.
2. Skinite svjećicu i nakapajte oko 15 ml (1/2 oz) motornog ulja u cilindar. Vratite svjećicu te lagano povucite pokretač da bi se ulje raspodijelilo.
3. Očistite travu i smeće s cilindra i rebara glave cilindra, ispod štitnika za prste i iza prigušivača.
4. Kad vraćate uređaj iz skladištenja, koristite samo svježi benzin. Izvršite provjere rada i pogledajte raspored održavanja prije paljenja motora.

⚠ UPOZORENJE

Skladištite u čistom, suhom prostoru. NEMOJTE skladištiti blizu kamina, peći ili grijača vode s plamičkom ili bilo kakvog drugog uređaja koji može proizvesti iskru.

SERVISIRANJE

Posjetite ovlašteni Briggs & Stratton prodajni servis. Svaki servis ima skladište s Briggs & Stratton dijelovima i opremljen je posebnim alatima.

Trebate pomoć? Posjetite web-stranicu ili nazovite, 1-800-233-3723, (S.A.D. i Kanada) kako biste čuli izbor snimljenih poruka s obavijestima o održavanju motora.

Serijski brojevi originalnih Briggs & Stratton dijelova

Part	Br. dijela
Ulje (20 oz.)	100005E
Ulje (48 oz.)	100006E
Pribor za uljnu pumpu (koristi standardnu električnu bušilicu za brzo uklanjanje ulja iz motora)	5056
Stabilizator goriva (1 oz, doza od 30 ml za jednu uporabu)	992030 (5041)
Filtar goriva	694485
Umetak plosnatog pročistača zraka	491588S (5043)
Plosnati predfiltar filtra zraka	493537
Ovalni uložak pročistača zraka (Model 11, 12)	690610
Ovalni predfiltar filtra zraka (Model 11, 12)	273356
Ovalni uložak pročistača zraka (Model 20, 21)	692484
Ovalni predfiltar filtra zraka (Model 20, 21)	273930
Svjećica sa otpornikom	992041
Standardna svjećica	992040
Dugovječna platinasta svjećica (koristi se na većini OHV motora)	5066
Ispitivač iskre	19368
Ključ za svjećicu	19374

Koristite našu web-stranicu na **www.briggsandstratton.com** kako biste pronašli vama najbližeg distributera, ili provjerite "Žute stranice™".

Logotip "šetajući prsti" i "Žute stranice" su registrirani zaštitni znaci u različitim pravnim sustavima.

POJEDINOSTI O PODEŠAVANJU

(Model 120000)	
Otvor cilindra	2-11/16 in. (68 mm)
Hod klipa	2-13/64 in. (56 mm)
Radni volumen cilindra	12,48 cu. in. (206 ccm)
(Model 150000)	
Otvor cilindra	75 mm
Hod klipa	56 mm
Radni volumen	249 ccm
(Model 200000)	
Otvor cilindra	3,120 in. (79,23 mm)
Hod klipa	2,438 in. (61,67 mm)
Radni volumen	18,64 cu. in. (305 cc)
(Model 210000)	
Otvor cilindra	3,300 in. (83,81 mm)
Hod klipa	2,438 in. (61,67 mm)
Radni volumen	20,85 cu. in. (342 ccm)
Zazor svjećice	0,76 mm
Modeli 120000 / 150000	
Zazor rotora	0,25 – 0,36 mm
Zazor svjećice	0,76 mm
Usis	0,004 – 0,006 in. (0,10 – 0,15 mm)**
Ispuh	0,009 – 0,011 in. (0,23 – 0,28 mm)**
Modeli 200000 / 210000	
Zazor rotora	0,008 – 0,012 in. (0,20 – 0,30 mm)
Usis	0,004 – 0,006 in. (0,10 – 0,15 mm)**
Ispuih	0,004 – 0,006 in. (0,10 – 0,15 mm)**

**Zazor ventila s ugrađenim oprugama ventila i klipom na 6 mm iza gornje mrtve točke (provjeriti dok je motor hladan). Pogledajte Priručnik za popravljanje P/N 272147.

Jamstvena izjava Briggs & Stratton Corporation (B&S), California Air Resources Board (CARB) i Environmental Protection Agency Sjedinjenih Država (U.S. EPA) o sustavu kontrole ispuštanja (prava i obveze vlasnika u vezi s jamstvom za kvar)

Jamstvena izjava o kvarovima kontrole ispuštanja za Kaliforniju, Sjedinjene Države i Kanadu

California Air Resources Board (CARB), U.S. EPA i B&S daju sljedeće objašnjenje jamstva o sustavu kontrole ispuštanja na vašem modelu malog terenskog motora (SORE). U Kaliforniji se male terenske motore od 2006. godine na kasnije mora osmišljavati, proizvoditi i opremati tako da zadovolje stroge državne standarde protiv smoga. Drugdje u Sjedinjenim Državama novi terenski motori s paljenjem pomoću svjećica koji su atestirani kao model 1997. godine i kasnije moraju zadovoljiti slične standarde koje je postavila U.S. EPA. B&S mora jamčiti za sustav kontrole ispuštanja na vašem motoru za vrijeme navedeno dolje, pod uvjetom da nije bilo neodgovarajuće uporabe, nemara ili nepravilnog održavanja vašeg malog terenskog motora.

Vaš sustav kontrole ispuštanja sadrži dijelove kao što su rasplinjač, zračni filtar, sustav paljenja, crijevo za dovod goriva, prigušivač i katalitički pretvarač. Mogu biti uključeni i konektori i drugi sklopovi vezani uz ispuštanje. Ako postoji uvjet tražen jamstvom, B&S će popraviti vaš mali terenski motor bez naknade, uključujući dijagnozu, dijelove i rad.

Pokrivenost Briggs & Stratton jamstvom kvarova kontrole ispuštanja

Mali terenski motori imaju jamstvo koje se odnosi na kvarove dijelova kontrole ispuštanja u razdoblju od dvije godine, koje podliježe dolje navedenim odredbama. Ako je bilo koji od jamstvom obuhvaćenih dijelova na vašem motoru pokvaren, dio će popraviti ili zamijeniti B&S.

Odgovornosti vlasnika u vezi s jamstvom

U svojstvu vlasnika malog terenskog motora odgovarate za brigu o potrebnom održavanju navedenom u vašim uputama za rad i održavanje. B&S vam preporuča da zadržite sve račune koji se odnose na održavanje vašeg malog terenskog motora, ali B&S ne može osporiti jamstvo samo zbog nedostatka računa ili zbog vašeg propusta u smislu osiguranja obavljanja svih predviđenih održavanja.

U svojstvu vlasnika malog terenskog motora, morate, međutim, biti svjesni činjenice da vam B&S može osporiti jamstvo ako se vaš mali terenski motor ili neki od njegovih dijelova pokvario zbog neodgovarajuće uporabe, nemara, nepravilnog održavanja ili neodobrenih prepravaka.

Odgovorni ste za stavljanje na uvid vašeg malog terenskog motora ovlaštenom B&S serviseru čim se problem pojavi. Popravke u okviru jamstva koje nije osporeno treba obaviti u razumnom vremenskom roku, koji ne bi trebao prijeći 30 dana.

Imate li kakvih pitanja u vezi s pravima koja proizlaze iz jamstva i vašim odgovornostima, obratite se predstavniku B&S servisera na broj 1-414-259-5262.

Jamstvo za ispuštanje je jamstvo za kvarove. Kvarove se procjenjuje prema normalnom radu motora. Jamstvo se ne odnosi na testiranje ispuštanja pri korištenju.

Jamstvene odredbe Briggs & Stratton za kvarove kontrole ispuštanja

U nastavku iznosimo posebne odredbe koje se odnose na obuhvaćenost jamstvom kvarova kontrole ispuštanja. One su dodatak na jamstvo B&S za neregulirane motore koje se nalazi u uputama za rad i održavanje.

1. Dijelovi obuhvaćeni jamstvom
   Pokrivenost ovim jamstvom odnosi se samo na dijelove koji su dolje navedeni (dijelovi sustava kontrole ispuštanja), uz uvjet da su ti dijelovi postojali na kupljenom motoru.
   a. Sustav mjerenja goriva
      - Sustav za obogaćivanje pri hladnom pokretanju (fini čok)
      - Rasplinjač i unutarnji dijelovi
      - Pumpa za gorivo
      - Crijevo za dovod goriva, priključci crijeva, obujmice
      - Spremnik za gorivo, čep i lanac
      - Posuda s ugljenom
   b. Sustav dovoda zraka
      - Zračni filtar
      - Usisna grana
      - Vod za pročišćavanje i dovod zraka
   c. Sustav paljenja
      - Svjećica(e)
      - Magnetski sustav paljenja
   d. Sustav katalizatora
      - Katalitički pretvarač
      - Ispušna grana
      - Sustav ubrizgavanja zraka i impulsni ventil
   e. Različiti dijelovi gore navedenih sustava
      - Vakuumski, temperaturni, položajni, vremenski ventili i sklopke
      - Konektori i sklopovi
2. Vrijeme obuhvaćenosti jamstvom
   B&S jamči prvom vlasniku i svakom kasnijem kupcu da svi, jamstvom obuhvaćeni dijelovi nemaju grešaka u materijalu i izradi, koje bi mogle izazvati kvar dijela na koji se odnosi jamstvo tijekom dvije godine od dana kad je motor isporučen u maloprodaju.
3. Bez naknade
   Popravak ili zamjena bilo kojeg dijela obuhvaćenog jamstvom obavit će se bez troška za vlasnika, uključujući dijagnozu koju se obavlja radi utvrđivanja kvara dijela obuhvaćenog jamstvom, ako dijagnozu obavlja ovlašteni B&S serviser. Za servisiranje dijelova kontrole ispuštanja pod jamstvom, obratite se najbližem B&S serviseru navedenom u "žutim stranicama" pod "Motori, benzinski", "Benzinski motori", "Kosilice" ili slično.
4. Izjave i iznimke obuhvaćenosti
   Jamstvene izjave moraju se ispuniti u skladu s odredbama jamstvenih pravila B&S-a. Obuhvaćenost jamstvom isključuje se za kvarove dijelova obuhvaćenih jamstvom koji nisu originalni B&S dijelovi zbog neodgovarajuće uporabe, nemara ili nepravilnog održavanja prikazanog u jamstvenoj politici B&S-a za motore. B&S ne odgovara za pokrivanje kvarova dijelova obuhvaćenih jamstvom koje uzrokuje uporaba dodanih, neoriginalnih ili prerađenih dijelova.
5. Održavanje
   Za svaki dio koji je obuhvaćen jamstvom i koji nije naveden za zamjenu kao potrebno održavanje ili za koji je planiran samo redovni pregled do "popravak ili zamjena prema potrebi" jamči se u odnosu na kvarove u jamstvenom roku. Kod svakog jamstvom obuhvaćenog dijela čija je zamjena planirana kao potrebno održavanje, jamčit će se samo za kvarove unutar razdoblja do prve predviđene zamjene za taj dio. U održavanju ili zamjeni može se koristiti bilo koji zamjenski dio u koji je radu i trajanju jednak originalu. Vlasnik odgovara za obavljanje svih potrebnih radova na održavanju, kao što je definirano u B&S uputama za rad i održavanje.
6. Posljedična obuhvaćenost
   Navedena obuhvaćenost mora se proširiti na kvarove bilo kojeg dijela motora koji je prouzročio kvar bilo kojeg dijela koji je još pod jamstvom.

Potražite odgovarajuće podatke o periodu prihvatljivog ispuštanja i informacije o indeksu zraka na naljepnici ispuštanja vašeg motora

Na motorima koji su atestirani za usklađenost s propisima California Air Resources Board (CARB) iz stava 2 o standardima ispuštanja mora biti ispisana obavijest o trajanju ispuštanja i indeksu zraka. Briggs & Stratton čini ovu obavijest dostupnom kupcu na našim naljepnicama o ispuštanju. Naljepnica motora o ispuštanju prikazuje podatke o atestu.

Period podnošljivog ispuštanja govori o broju sati stvarnog rada za koji je motor atestiran za usklađenost s ispuštanjem, pod pretpostavkom da se motor uredno održava u skladu s uputama za rad i održavanje. Koriste se ove kategorije:

Umjereno:
Motor je atestiran za prihvatljiva ispuštanja do 125 stvarni radnih sati.

Srednje:
Motor je atestiran za prihvatljiva ispuštanja do 250 stvarni radnih sati.

Produženo:
Motor je atestiran za prihvatljiva ispuštanja do 500 stvarni radnih sati. Primjerice, uobičajena kosilica za guranje, koristi se godišnje 20 do 25 sati. Stoga će **Period podnošljivog ispuštanja** nekog motora u rangu **srednje** odgovarati periodu od 10 do 12 godina uporabe.

Određeni Briggs & Stratton motori bit će atestirani prema United States Environmental Protection Agency (USEPA) Phase 2 normama. Za Phase 2 atestirane motore, period podnošljivoga ispuštanja, koji je naveden na naljepnici o periodu podnošljivoga ispuštanja prikazuje broj radnih sati, za koji je motor deklariran prema saveznim zahtjevima o ispuštanjima.

Za motore radnoga volumena do 225 ccm.
Kategorija C = 125 sati
Kategorija B = 250 sati
Kategorija A = 500 sati
Za motore radnoga volumena 225 ccm i više.
Kategorija C = 250 sati
Kategorija B = 500 sati
Kategorija A = 1000 sati

TEHNIČKE OBAVIJESTI

Podaci o nazivnoj snazi motora.

Bruto snaga pojedinih modela benzinskih motora navedena je na pločici u skladu sa SAE kodeksom (Society of Automotive Engineers) J1940 (Postupak određivanja snage i zakretnog momenta na malim motorima) i karakteristike o snazi dobivene su i ispravljene u skladu sa SAE J1995 (Revizija 2002-05). Vrijednosti zakretnog momenta dobivene su pri brzini vrtnje od 3060 o/min, a vrijednosti o snazi pri 3600 o/min. Stvarna bruto snaga motora bit će manja i na nju utječu između ostaloga, radni uvjeti okoline i različitosti od motora do motora. Obzirom na široku lepezu strojeva na kojima su ugrađeni motori i na raznolikost problema s radnom okolinom koji vrijede za radne strojeve, benzinski motor neće razviti nazivnu bruto snagu kad se bude koristio na određenom radnom stroju (stvarna "terenska" ili neto snaga stroja). Ova razlika nastaje zbog raznolikosti utjecajnih faktora koji uključuju priključke, ali ne samo njih, (zračni filtar, ispuh, punjenje, hlađenje, rasplinjač, pumpa za gorivo, itd.), ograničenja primjene, radni uvjeti okoline (temperatura, vlažnost, nadmorska visina) i razlike od motora do motora. Zbog ograničenja u proizvodnji i kapacitetima, Briggs & Stratton može izvršiti zamjenu nekog motora više nazivne snage motorom iz ove serije.

JAMSTVENA POLICA VLASNIKA MOTORA BRIGGS & STRATTON

Vrijedi od 12/06

OGRANIČENO JAMSTVO

Korporacija Briggs & Stratton će besplatno popraviti ili zamijeniti svaki dio ili dijelove motora s greškom u materijalu ili izradi ili oboma. Troškove prijevoza dijelova poslanih na popravak ili zamjenu u smislu ovog jamstva mora snositi kupac. Ovo jamstvo vrijedi unutar dolje navedenog vremenskog razdoblja i pod dolje navedenim uvjetima. Za popravak u jamstvenom roku kontaktirajte najbližeg ovlaštenog servisera navedenog u karti za lociranje servisera na stranici www.briggsandstratton.com, ili pozivom na broj 1-800-233-3723, ili onog koji je naveden u "Žutim stranicama™".

NE POSTOJE DRUGA IZRIČITA JAMSTVA. IMPLICIRANA JAMSTVA, UKLJUČUJUĆI ONA O DOPUŠTENOSTI PRODAJE I O ODGOVARANJU ZA POSEBNU NAMJENU OGRANIČENA SU NA RAZDOBLJE OD JEDNE GODINE NAKON KUPNJE, ILI AKO TO ZAKON DOPUŠTA, SVAKO I SVA IMPLICIRANA JAMSTVA SU ISKLJUČENA. ODGOVORNOST ZA SLUČAJNU ŠTETU I ŠTETU KOJA IZ TOGA PROIZLAZI ISKLJUČENA JE UKOLIKO JE ZAKONOM DOPUŠTENO. U nekim državama ili zemljama nije dopušteno ograničenje trajanja impliciranog jamstva, a u nekim državama ili zemljama nije dopušteno isključenje ili ograničenje slučajne štete ili štete koja iz toga proizlazi, tako da se možda gore navedena ograničenja i isključenja ne odnose na vas. Ovo jamstvo daje vam specifična zakonska prava, a možete imati i druga prava koja se razlikuju od države do države i od zemlje do zemlje.

UVJETI JAMSTVA **

Marka/Vrsta proizvoda	Privatna uporaba	Komercijalna uporaba
Vanguard™	2 godine	2 godine
Serije s produženim vijekom trajanja™, I/C®, Intek I/C®, Intek Pro™	2 godine	1 godina
Motori s pogonom na kerozin	1 godina	90 dana
Svi drugi motori Briggs & Stratton	2 godine	90 dana

** Motori koji se koriste za kućne generatore imaju jamstvo rada samo za privatnu uporabu. Ovo jamstvo se ne odnosi na motore koji se koriste kao osnovni izvor napajanja na mjestu rada. **Jamstvo ne vrijedi za motore koji se koriste za natjecanja, u komercijalne svrhe ili za iznajmljivanje.**

Jamstveni period počinje danom kupovine prvog korisnika ili komercijalnog krajnjeg korisnika i traje do isteka perioda naznačenog u gornjoj tablici. Korišten u ovoj polici, izraz "privatno korištenje" znači korištenje prvog vlasnika u vlastitom kućanstvu. "Komercijalno korištenje" znači sva ostala korištenja, uključujući korištenje s komercijalnom svrhom ostvarivanja zarade ili iznajmljivanja. Od trenutka kad je motor bio jednom upotrijebljen u komercijalne svrhe, za potrebe ovog jamstva smatra ga se motorom u komercijalnom korištenju.

NIJE POTREBNA NIKAKVA JAMSTVENA EVIDENCIJA DA BI SE DOBILO JAMSTVO ZA BRIGGS & STRATTON PROIZVODE. ČUVAJTE VAŠ RAČUN KOJI DOKAZUJE KUPOVINU. AKO PRILIKOM TRAŽENJA USLUGE POPRAVKA U JAMSTVENOM ROKU NE PREDOČITE DOKAZ O DATUMU PRVE KUPOVINE, UPOTRIJEBIT ĆE SE DATUM PROIZVODNJE DA BI SE ODREDIO JAMSTVENI PERIOD.

O JAMSTVU ZA VAŠ MOTOR

Briggs & Stratton će rado obaviti popravak u jamstvenom roku i ispričava se na neugodnostima koje ste pretrpjeli. Popravak u jamstvenom roku može obaviti bilo koji ovlašteni serviser. Većina popravaka u jamstvenom roku se obavljaju rutinski, ali su ponekad zahtjevi za popravak u jamstvenom roku neosnovani. Na primjer, jamstvo ne važi ako je motor oštećen zbog pogrešnog rukovanja, nedostatka osnovnog održavanja, prijevoza, rukovanja, skladištenja ili nepravilne montaže. Isto tako, jamstvo ne važi ako je serijski broj uklonjen s motora ili ako je motor pretrpio preinake ili modifikacije.

Ako se kupac ne slaže s odlukom servisera, provest će se ispitivanje kako bi se odredilo da li jamstvo vrijedi. Zatražite od servisera da distributeru ili tvornici na uvid dostavi sve relevantne podatke. Ako distributer ili tvornica utvrde da je zahtjev osnovan, kupac će biti u cijelosti obeštećen za neispravne dijelove. Radi izbjegavanja nesporazuma do kojih može doći između kupca i trgovca, ovdje su navedeni razlozi neispravnosti motora koji nisu obuhvaćeni jamstvom.

Normalno trošenje:

Motori, kao i svi mehanički uređaji, trebaju periodičko servisiranje i zamjenu dijelova kako bi dobro radili. Garancija ne pokriva popravak kad se neki dio ili motor istroše normalnom uporabom.

Nepravilno održavanje:

Životni vijek motora ovisi o uvjetima u kojima radi te brizi koja mu se poklanja. Neki uređaji koje on pokreće kao što su plugovi, pumpe i rotacione kosilice obično rade u prljavim uvjetima koji mogu izazvati prerano habanje. Takvo habanje, izazvano nečistoćom, prašinom, sredstvom za čišćenje svjećice ili drugim abrazivnim sredstvima koja dospiju u motor zbog nepravilnog održavanja, nije obuhvaćeno jamstvom.

Jamstvo obuhvaća samo greške u materijalu i/ili izradi vezane uz motor, a ne zamjenu ili naknadu za stroj na koji se motor priključi. Jamstvo isto tako ne obuhvaća ni popravke potrebne zbog:

1. PROBLEMA IZAZVANIH DIJELOVIMA KOJI NISU ORIGINALNI DIJELOVI BRIGGS & STRATTON.
2. Komandi i instalacija priključene opreme koja onemogućava pokretanje, izaziva nezadovoljavajući rad motora ili mu skraćuje rok trajanja. (Kontaktirajte proizvođača opreme.)
3. Propuštanja rasplinjača, začepljenih vodova za gorivo, ljepljivih ventila ili drugih oštećenja izazvanih korištenjem nečistog goriva. (Koristite čisti, svježi, bezolovni benzin i stabilizator goriva Briggs & Stratton, art. br. 5041.)
4. Dijelova koji su izgrebeni ili slomljeni jer je motor radio s nedovoljnom količinom ili s onečišćenim uljem za podmazivanje ili s uljem za podmazivanje nepravilne. ČUVAR ULJA ne može ugasiti motor. Može doći do oštećenja motora ako se razina ulja ne održava kako treba.
5. Popravkom ili podešavanjem pridruženih dijelova ili sklopova poput spojki, prijenosa, daljinskih upravljača, itd., koji nisu proizvod Briggs & Strattona.
6. Oštećenja ili trošenja dijelova izazvanog prodorom nečistoće u motor zbog nepravilnog održavanja, ponovne montaže pročistača zraka ili zbog korištenja neoriginalnih elemenata ili uložaka pročistača zraka.
7. Oštećenja dijelova zbog prebrzog rada motora ili zbog pregrijavanja prouzročenog travom, otpadom ili nečistoćom koja je zapunila rebra za hlađenje ili prostor zamašnjaka, ili oštećenja zbog korištenja motora u zatvorenom prostoru bez dovoljne ventilacije.
8. Dijelova motora ili priključenih strojeva polomljenih velikim vibracijama izazvanim olabavljenim nosačem motora ili noževima kosačice, neizbalansiranim noževima ili labavim ili neizbalansiranim rotorima, nepravilnim priključkom opreme na radilicu motora, rada prevelikom brzinom ili drugim nepravilnim rukovanjem.
9. Savijanjem ili lomom radilice zbog udarca nožja kosilice u neki tvrdi predmet ili zbog prezategnutosti klinastih remena.
10. Rutinskim podešavanjem motora.
11. Kvarom motora ili njegovih dijelova kao što su komora za izgaranje, ventili, sjedišta ventila, vodilice ventila ili izgorjeli namoti elektropokretača, a sve izazvano alternativnim gorivima poput zemnog ulja, prirodnog plina, izmijenjenih benzina, itd.

Jamstvo se može ostvariti samo kod servisera koje je korporacija Briggs & Stratton ovlastila za to. Vama najbliži ovlašteni serviser nalazi se u žutim stranicama telefonskog imenika pod natuknicama "Motori, benzinski" ili "Benzinski motori", "Kosačice trave" ili sličnima.

Briggs & Stratton motori su rađeni u skladu sa jednim ili više sljedećih patenata: Design D-247,177(Ostali patenti su u izradi).

6,691,683	6,520,141	6,325,036	6,145,487	6,012,420	5,803,035	5,548,955	5,243,878	5,138,996	4,875,448	D 476,629
6,647,942	6,495,267	6,311,663	6,142,257	5,992,367	5,765,713	5,546,901	5,235,943	5,086,890	4,819,593	D 457,891
6,622,683	6,494,175	6,284,123	6,135,426	5,904,124	5,732,555	5,445,014	5,234,038	5,070,829	4,720,638	D 368,187
6,615,787	6,472,790	6,263,852	6,116,212	5,894,715	5,645,025	5,503,125	5,228,487	5,058,544	4,719,682	D 375,963
6,617,725	6,460,502	6,260,529	6,105,548	5,887,678	5,642,701	5,501,203	5,197,426	5,040,644	4,633,556	D 309,457
6,603,227	6,456,515	6,242,828	6,347,614	5,852,951	5,628352	5,497,679	5,197,425	5,009,208	4,630,498	D 372,871
6,595,897	6,382,166	6,239,709	6,082,323	5,843,345	5,619,845	5,320,795	5,197,422	4,996,956	4,522,080	D 361,771
6,595,176	6,369,532	6,237,555	6,077,063	5,823,153	5,606,948	5,301,643	5,191,864	4,977,879	4,520,288	D 356,951
6,584,964	6,356,003	6,230,678	6,064,027	5,819,513	5,606,851	5,271,363	5,188,069	4,977,877	4,512,499	D 309,457
6,557,833	6,349,688	6,213,083	6,040,767	5,813,384	5,605,130	5,269,713	5,186,142	4,971,219	4,453,507	D 308,872
6,542,074	6,347,614	6,202,616	6,014,808	5,809,958	5,497,679	5,265,700	5,150,674	4,895,119	4,430,984	D 308,871

Poznámka: (Tato poznámka se vztahuje pouze na motory používané v USA.) Údržba, výměna nebo oprava zařízení pro snižování emisí mohou být provedeny kterýmkoliv servisem nebo jednotlivcem zabývajícím se opravou motorů pro pracovní stroje používané v terénu. Avšak pro bezplatnou opravu za podmínek a ustanovení záruční smlouvy společnosti Briggs & Stratton musí být jakýkoliv zásah na zařízení pro snižování emisí nebo oprava či výměna dílu provedeny autorizovaným servisem.

CZ

SOUČÁSTI MOTORU

Obr. 1

1. Kabel zapalovací svíčky
2. Vzduchový filtr
3. Sytič
4. Karburátor
5. Přívodní ventil paliva
6. Rukojeť startovacího lanka
7. Stop tlačítko/Hlídač oleje (Oil Gard)®, pokud je jím motor vybaven
8. Plyn
9. Motor model/typ/ kódové označení
   XXXXXX XXXX-XX
10. Tlumič výfuku/lapač jisker, pokud je jím motor vybaven
11. Plnicí hrdlo paliva
12. Nádrž na palivo
13. Plnicí otvor pro olej/měrka (pokud je jí motor vybaven)
14. Víko ventilátoru
15. Vypouštěcí zátka oleje
16. Zátka plnicího otvoru oleje

Zde si pro další použití zapište model motoru, **jeho typ a kódové** označení.

_____ _____ _____

Zde si pro další použití zapište datum nákupu.

_____

VŠEOBECNÉ INFORMACE

V USA jsou motory OHV série 120000 popsané v této příručce certifikovány organizací California Air Resources Board na splnění emisních limitů po 125 hodin. Motory sérií 150000, 200000 and 210000 jsou certifikovány organizací California Air Resources Board na splnění emisních limitů po 250 hodin. Tato certifikace nedává kupujícímu, vlastníkovi nebo uživateli tohoto motoru žádné další záruky, pokud jde o výkon nebo životnost tohoto motoru. Na tento motor se vztahují výhradně záruky na výrobek a emise, které jsou uvedeny na jiném místě této příručky.

Poznámka: Výkon motoru klesá o 3,5 % na každých 1 000 stop (300 metrů) nadmořské výšky a o 1 % na každých 10° F (5.6° C) nad 77° F (25° C). Motor pracuje spolehlivě na svahu s úhlem do 15°. Dovolené mezní hodnoty bezpečného provozu na svazích - viz příručka pro obsluhu zařízení.

BEZPEČNOSTNÍ POKYNY

Tato příručka obsahuje bezpečností informace o nebezpečích a rizicích, která se týkají motorů, a o způsobech, jak se jim vyhnout. Vzhledem k tomu, že společnost Briggs & Stratton nemusí nutně vědět, jaké zařízení bude tento motor pohánět, je důležité, abyste si přečetli a pochopili jak tyto pokyny tak i pokyny pro zařízení, které tento motor pohání.

VAROVÁNÍ

Výfukové plyny tohoto výrobku obsahují chemikálie, o nichž je ve státě Kalifornie známo, že způsobují rakovinu, poškození plodu či jiné poruchy reprodukce.

VAROVÁNÍ

Briggs & Stratton neschvaluje ani nepovoluje použití těchto motorů na tříkolových terénních vozidlech (ATV), motocyklech, zábavních/rekreačních motokárách, letadlech nebo vozidlech určených pro sportovní soutěže. Takové použití těchto motorů by mohlo vést ke škodám na majetku, vážnému zranění (včetně ochrnutí) nebo i ke smrtelnému úrazu.

Symboly související s tímto motorem

	Požár		Bezpečnostní výstraha		
	Výbuch		Přečtěte si Návod k obsluze		
	Zpětný ráz		Zapnuto/Vypnuto		
	Úraz elektrickým proudem		Olej		Stop
	Horký povrch		Palivo		Pomalu
	Pohyblivé části		Otevřete sytič		Rychle
	Toxické výpary		Naplno otevřený/zavřený sytič		

Signální slovo (NEBEZPEČÍ, VAROVÁNÍ nebo POZOR) se používá spolu s varovným symbolem pro vyznačení pravděpodobnosti a potenciální vážnosti úrazu. Mimo to může být pro označení druhu nebezpečí použit symbol nebezpečí.

NEBEZPEČÍ vyznačuje ohrožení, které, není-li eliminováno, **způsobí smrt nebo vážný úraz.**

VAROVÁNÍ vyznačuje ohrožení, které, není-li eliminováno, **může způsobit smrt nebo vážný úraz.**

POZOR vyznačuje ohrožení, které, není-li eliminováno, **může způsobit lehký, nebo středně těžký úraz.**

POZOR, pokud se použije **bez** varovného symbolu, označuje situaci, **v níž by mohlo dojít k poškození motoru.**

VAROVÁNÍ

Benzin a jeho páry jsou vysoce hořlavé a výbušné.
Požár nebo výbuch může způsobit vážné popáleniny nebo i smrt

PŘI DOPLŇOVÁNÍ PALIVA

- Vypněte motor (poloha OFF) a před sejmutím uzávěru nádrže jej nechejte nejméně 2 minuty chladnout.
- Nádrž plňte venku nebo v dobře větraném prostoru.
- Palivovou nádrž nepřeplňujte.
- Benzín a jeho páry chraňte před jiskrami, otevřeným ohněm, věčnými plamínky, horkem a jinými zdroji vznícení.
- Kontrolujte palivové potrubí, nádrž a uzávěr a všechny spoje na těsnost a praskliny. V případě potřeby proveďte výměnu.

PŘI SPOUŠTĚNÍ MOTORU

- Zkontrolujte, zda jsou svíčky, tlumič výfuku, víčko palivové nádrže a vzduchový filtr na svém místě.
- Neotáčejte motorem při odstraněné svíčce.
- Jestliže rozlijete palivo, počkejte, až se odpaří a teprve potom spusťte motor.
- Při přeplavení motoru nastavte sytič do polohy OPEN/RUN (chod) a škrtící klapku do polohy FAST (rychle) a protáčejte motor, dokud nenaskočí.

PŘI OBSLUZE ZAŘÍZENÍ

- Motor se nesmí zastavovat zahlcením karburátoru.

PŘI PŘEPRAVĚ ZAŘÍZENÍ

- Zařízení přepravujte s PRÁZDNOU palivovou nádrží.

PŘI SKLADOVÁNÍ BENZINU NEBO ZAŘÍZENÍ S PALIVEM V NÁDRŽI

- Uložte odděleně od pecí, kamen, ohřívačů vody či jiných zařízení, která mají věčný plamínek nebo od jiných zdrojů zapálení. Mohou zažehnout benzinové páry.

VAROVÁNÍ

Spouštění motoru je doprovázené jiskřením.
Jiskření může zažehnout přítomné hořlavé plyny.
Výsledkem může být požár nebo výbuch.

- Nespouštějte motor, uniká-li v prostoru zemní plyn nebo propan-butan.
- Nepoužívejte stlačené startovací kapaliny, jejich páry jsou hořlavé.

VAROVÁNÍ

Rychlé zatažení (zpětné "kopnutí") lanka spouštěče přitáhne ruku a paži k motoru rychleji, než je stačíte pustit.
Je tu nebezpečí zlomeniny, odření nebo natažení šlach.

- Při spouštění motoru, táhněte za lanko pomalu, dokud neucítíte odpor. Pak zatáhněte prudce.
- Přímo spřažené součásti zařízení, např. nože, oběžná kola, řemenice, ozubená kola atd., musí být bezpečně upevněny.

VAROVÁNÍ

Otáčivé části se mohou dostat do styku nebo zachytit ruce, nohy, vlasy, oděv či výstroj.
Může dojít k těžkým tržným ranám až amputacím končetin.

- Provozujte zařízení pouze s upevněnými ochrannými kryty.
- Nepřibližujte ruce a nohy k rotujícím částem.
- Sepněte si dlouhé vlasy a sejměte šperky.
- Nenoste volně vlající oděv, volně visící stahovací tkalouny a šňůry, jež mohou být zachyceny.

VAROVÁNÍ

Motory produkují oxid uhelnatý, což je bezbarvý jedovatý plyn bez zápachu.
Vdechování oxidu uhelnatého může způsobit nevolnost, mdloby až smrt.

- Spouštějte a provozujte motor venku.
- Nespouštějte ani neprovozujte motor v uzavřeném prostoru, i když jsou otevřená okna i dveře.

VAROVÁNÍ

Provozem motorů se vytváří teplo. Díly motoru, zejména tlumič výfuku, jsou za provozu extrémně horké.
Ve styku s nimi mohou vzniknout vážné popáleniny.
Hořlavý materiál, jako je listí, tráva, roští atd., může vzplanout.

- Před manipulací nechejte tlumič výfuku, válec a žebra motoru vychladnout. Nedotýkejte se těchto dílů, dokud motor nevychladne.
- Odstraňujte hořlavé materiály, hromadící se v prostoru tlumiče a válce.
- Před použitím zařízení na zalesněném, travnatém nebo křovím porostlém nekultivovaném pozemku namontujte a udržujte ve funkčním stavu lapač jisker. Vyžaduje to stát Kalifornie (odst. 4442 Kalifornského zákona o veřejných zdrojích). Ostatní státy mají podobné zákony. Na federálních pozemcích platí federální zákony.

VAROVÁNÍ

Neúmyslné jiskření může způsobit požár nebo úraz elektrickým proudem.
Neúmyslné spuštění motoru může způsobit zachycení, amputaci končetiny nebo tržné rány.

PŘED SEŘIZOVÁNÍM NEBO OPRAVOU

- Odpojte kabel od svíčky a upevněte jej daleko od svíčky.

PŘI ZKOUŠENÍ SVÍČKY

- Použijte schválenou zkoušečku svíček.
- Nezkoušejte jiskru zapalování při vyjmuté svíčce.

DOPORUČENÉ OLEJE

POZOR:

Společnost Briggs & Stratton dodává motory bez oleje. Před uvedením motoru do chodu motor naplňte potřebným množstvím oleje. Olej nepřeplňujte.

Používejte kvalitní oleje třídy "Pro servis SF, SG, SH, SJ" nebo vyšší, jako např. Briggs & Stratton 30, čís. dílu 100005E. U doporučených olejů nepoužívejte žádné speciální přísady. **Olej nemíchejte s benzinem.**

Viskozitu oleje SAE volte z následující tabulky podle teplot předpokládaných před další výměnou oleje.

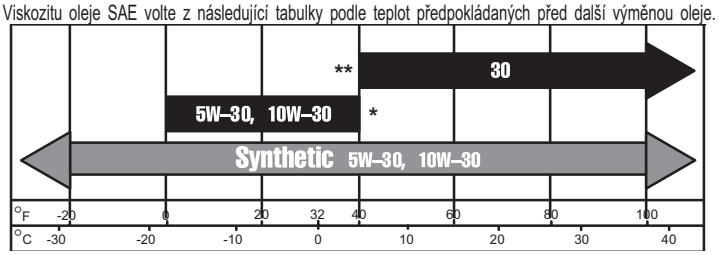

UPOZORNĚNÍ: Vzduchem chlazené motory mají vyšší provozní teploty než motory automobilové. Použití nesyntetických vícerozsahových olejů (5W-30, 10W-30, etc.) při teplotách nad 40° F (4° C) zvyšuje spotřebu oleje. Při použití vícerozsahových olejů je nutno častěji kontrolovat jejich hladinu.

* **UPOZORNĚNÍ: Musí být použit syntetický olej** , když je motor provozován při teplotě pod 40° F (4° C), jinak by mohlo dojít k poškození motoru.

** **UPOZORNĚNÍ:** Jestliže je použit olej SAE 30 při teplotě pod 10° C (50° F), bude motor hůře startovat a hrozí poškození stěn válce motoru kvůli nedostatečnému mazání.

Olejová náplň

- Pro modely 120000 / 150000 je 0,6 l (21oz).
- Pro modely 200000 / 210000 je 0,8 l (28 oz).
- Stav oleje kontrolujte vždy *před* spuštěním motoru.
- Hladinu oleje kontrolujte před každým použitím.
- Udržujte hladinu oleje na značce FULL.

Obr. 2 POSTUP DOPLNĚNÍ OLEJE

1. Dejte motor do vodorovné polohy a očistěte prostor okolo nalévacího otvoru ❶.
2. Vytáhněte měrku ❷, otřete ji čistou látkou, zasuňte zpět a opět utáhněte. Měrku vytáhněte a překontrolujte hladinu oleje. Olej musí dosahovat po značku FULL ❸. Při doplňování dolévejte olej pomalu. **Olej nepřeplňujte.**
   –NEBO–
3. Vyjměte plnící olejovou zátku ❹. Olej musí být dolit až po okraj otvoru ❺.
4. Před spuštěním motoru měrku nebo plnící olejovou zátku pevně utáhněte.

DOPORUČENÁ PALIVA

Používejte čistý a čerstvý bezolovnatý benzin s oktanovým číslem nejméně 85. Olovnatý benzin můžete použít, pokud je běžně v prodeji a bezolovnatý není k dispozici.

V USA se nesmí používat benzin obsahující olovo. Oxidovaná nebo reformulovaná paliva jsou benziny míšené s alkoholy nebo s éterem. Velká množství těchto přísad mohou poškodit palivovou soustavu nebo způsobit problémy s výkonem. Pokud se objeví nežádoucí vlivy na fungování motoru, použijte benzin s menším obsahem alkoholu nebo éteru.

Schválené palivo pro tento motor je benzín. Systém kontroly výfukových spalin: EM (upravené motory). Nepoužívejte benzín obsahující metanol. **Nemíchejte olej s benzínem.**

Doplňování paliva

Před sejmutím uzávěru vyčistěte okolí plnicího hrdla. Nádrž plňte zhruba 1-1/2 palce pod horní okraj hrdla kvůli tepelné roztažnosti paliva. Dejte pozor, abyste nádrž nepřeplnili.

VAROVÁNÍ

Před doplňováním paliva nechte motor 2 minuty chladnout.

SPUŠTĚNÍ MOTORU

VÝSTRAHA: Některé motory jsou vybaveny systémem **Oil Gard.** Systém **Oil Gard** brání spuštění motoru s nízkým stavem oleje. Před spuštěním motoru vždy zkontrolujte stav oleje. Při nedodržení minimální hladiny oleje může dojít k poškození motoru a na tuto závadu se neuplatní záruka. Pokud kontrolka bliká a motor nelze spustit, nebo se motor zastavil a nelze jej spustit, doplňte olej (viz postup doplnění oleje, obr. 2).

Obr. 3 PŘED SPUŠTĚNÍM MOTORU

1. **Doplňte olej a palivo podle pokynů uvedených v této příručce.**
2. Páčku sytiče ❶ nastavte do polohy CHOKE.
3. Přesuňte ovládací páku škrticí klapky ❷ do polohy FAST.
4. Zapněte přívod paliva otočením ventilu ❸ do polohy ON, pokud je jím motor vybaven.
5. Páčku zastavení motoru ❹ dejte do polohy ON, pokud je jí motor vybaven.

Poznámka: OIL GARD má kontrolku v kolébkovém vypínači ❹, pokud je jím motor vybaven, a upozorňuje na nízký stav oleje. Motor se nespustí, pokud kontrolka problikává. Do motoru je nutno dolít olej. Olej dolijte po značku FULL na zásuvné měrce nebo po okraj otvoru zátky. Nepřeplňujte. Systém OIL GARD však nezastaví motor při nedostatku oleje.

Obr. 4 SPOUŠTĚNÍ MOTORU

Navíjecí spouštěč

1. Táhněte pomalu za rukojeť spouštěcího lanka ❶, dokud nepocítíte odpor. Poté za lanko trhněte, abyste překonali kompresi, zabránili zpětnému rázu a spustili motor.
2. Bude-li to nutné, celý postup opakujte se sytičem v poloze RUN a škrtící klapkou v poloze FAST. Po spuštění motoru jej provozujte se škrtící klapkou v poloze FAST.

VAROVÁNÍ

Rychlé zatažení (zpětné "kopnutí") lanka spouštěče přitáhne ruku a paži k motoru rychleji, než je stačíte pustit.

Elektrický startér

1. U motorů vybavených elektrickým spouštěčem 12 V otočte spínacím klíčkem do polohy START ❷.
2. Postup podle potřeby opakujte s pákou plynu v poloze FAST. Při rozběhu motor provozujte s pákou škrtící klapky v poloze FAST.

Poznámka: Jestliže výrobce dodal spolu se zařízením baterii, nabijte ji dříve, než se pokusíte spustit motor podle doporučení výrobce zařízení.

Poznámka: Používejte krátké spouštěcí cykly (celkem ne víc než 15 sekund během jedné minuty), abyste tak prodloužili životnost spouštěče. Příliš dlouhé protáčení motoru může poškodit elektrický spouštěč.

VYPNUTÍ MOTORU

Obr. 5

1. Ovládací páčku plynu dejte do polohy IDLE nebo SLOW ❶, je-li jí motor vybaven.
2. Pak dejte páčku stop do polohy OFF ❷ nebo otočte klíček do polohy OFF ❸.
3. Zavřete přívodní ventil paliva ❹.

POZOR: Motor NEVYPÍNEJTE přepnutím sytiče do polohy CHOKE. Může dojít k samozápalům nebo poškození motoru.

Poznámka: Jestliže zařízení nepoužíváte anebo je dočasně ponecháte bez obsluhy, vytáhněte vždy klíček ze spínací skříňky.

Poznámka: Při přepravě motoru vždy zavřete palivový kohout, abyste zabránili únikům paliva.

ÚDRŽBA

Obr. 6

VAROVÁNÍ

Abyste zabránili náhodnému spuštění motoru, odpojte zapalovací kabel ❶ a před prováděním servisních prací jej upevněte dostatečně daleko od svíčky.

Pravidelná údržba zlepšuje výkon a prodlužuje životnost stroje. Při práci v obtížných podmínkách je vyžadován častější servis.

VAROVÁNÍ

Na setrvačník netlučte kladivem nebo tvrdým předmětem. Hrozí rozpad setrvačníku za provozu. Otáčky motoru se nesmí zvyšovat úpravami táhel a ostatních dílů.

Dodržujte intervaly, určené počtem provozních hodin nebo dobou, uplynulou od poslední údržby. Platí ty, kterých je dosaženo dříve. Jestliže motor pracuje ve ztížených podmínkách, musíte provádět údržbu častěji – viz poznámka.

Prvních 5 pracovních hodin

- Vyměňte olej

Každých 8 hodin provozu nebo denně

- Vyčistěte okolí tlumiče výfuku
- Zkontrolujte hladinu oleje

Každých 25 hodin nebo během každé sezóny

- Při provozu s velkou zátěží nebo za vysokých teplot vyměňte olej
- Proveďte údržbu předfiltru vzduchového filtru *

Každých 50 hodin nebo během každé sezóny

- Vyměňte olej
- Pokud je výfuk vybaven lapačem jisker, překontrolujte jej a vyčistěte

Každých 100 hodin nebo během každé sezóny

- Servis pěnového vzduchového filtru nebo vložky*
- Vyčistěte/vyměňte zapalovací svíčku
- Výměna oleje v redukčním převodu, pokud jím je stroj vybaven
- Vyčistěte chladící soustavu*

Každou sezónu

- Překontrolujte vůli ventilů

* *Při provozu v prašném prostředí, při usazování hořlavých odřezků a při dlouhodobém sečení vysoké a suché trávy provádějte čištění častěji.*

Obr. 7 VÝMĚNA OLEJE

Výšku hladiny oleje v motoru kontrolujte pravidelně.

Zajistěte, aby byla v motoru udržována správná hladina oleje. Kontrolujte ji každých 8 hodin nebo denně před spuštěním motoru. Viz postup doplňování oleje v ***Doporučení ohledně oleje*** Olej nepřeplňujte.

Výměna oleje

Olej vyměňte po prvních 5 hodinách provozu. Olej měňte dokud je motor ještě teplý. Použijte nový olej doporučené viskozitní třídy SAE ***(viz obr.*** 2***)***

Výměna oleje v redukčním převodu, pokud je jím motor vybaven

Vyjměte plnící olejovou zátku ❶ a kontrolní olejovou zátku ❷. Olej měňte každých 100 hodin provozu nebo nejméně jednou za rok. Nový olej SAE 30 nalijte do plnícího otvoru, dokud nezačne vytékat z kontrolního otvoru. Vraťte na místo obě zátky. Plnící zátka má odvzdušňovací ventil ❸ a musí být zašroubována do vrchní strany krytu převodu.

Obr. 8 ÚDRŽBA VZDUCHOVÉHO FILTRU

Dvojité vzduchové filtry

Při silném znečištění nebo poškození vyměňte předfiltr ❶ nebo filtrační vložku ❷.

Servis předfiltru, pokud je jím motor vybaven, se provedete tak, že předfiltr propláchnete v tekutém čisticím prostředku a promyjete vodou. Před použitím jej vyždímejte v čistém hadru a nechte dobře vyschnout. Předfiltr NENAPOUŠTĚJTE olejem.

Filtrační vložku vyčistěte jemným poklepáváním na plochý povrch. Vložku NENAPOUŠTĚJTE olejem.

POZOR:

Nepoužívejte k čištění stlačený vzduch nebo rozpouštědla. Stlačený vzduch může filtr poškodit, rozpouštědla jej rozpustí.

Obdélníkový dvojitý vzduchový filtr

1. Povolte šrouby a vyklopte kryt dolů. Vyjměte předfiltr (pokud je jím motor vybaven) a sestavu filtrační vložky z krytu.
2. Po provedení servisu předfiltru a vložky, uložte předfiltr, pokud je jím motor vybaven (šipkami směrem nahoru) přes záhyby vložky šipkami naznačeným směrem (okraj předfiltru bude u spodního konce záhybů).
3. Nasaďte celek předfiltru a vložky do krytu.
4. Jazýčky na krytu zasuňte do štěrbin ❺ ve spodku základny.

5. Kryt vyklopte vzhůru a šroubem jej bezpečně přitáhněte ke spodku čističe.

Dvojitý oválný vzduchový filtr

1. Demontujte kolečko a víko. Zvedněte vzduchový filtr z kolíku.
2. Po čistění znovu namontujte předfiltr na vložku filtru. Vzduchový filtr zatlačte na kolík ❻, aby se usadil ve spodku filtru.
3. Víko rovnoměrně zatlačte na spodek filtru. Dobře dotáhněte kolečko.

Vzduchový filtr Oil foam

Pěnovou vložku ❸ vymyjte tekutým saponátem a vodou. Vyždímejte jej do sucha do čistého hadříku. Napusťte jej motorovým olejem. PŘEBYTEČNÝ olej vymačkejte do čisté, nasákavé látky.

1. Povolte šroub a sklopte víko. Demontujte z víka konzolu ❹ a pěnovou vložku.
2. Očistěte konzolu, víko a spodek čističe.
3. Nasaďte konzolu a pěnovou vložku zpět do víka.
4. Jazýčky na krytu zasuňte do štěrbin ve spodku čističe.
5. Sklopte kryt nahoru a pevně dotáhněte šroubem

Obr. 9 ÚDRŽBA SVÍČEK

Zapalovací svíčku čistěte/vyměňujte každých 100 hodin nebo každou sezónu (podle toho, co nastane dříve). Klíč na svíčky obdržíte v každém servisu Briggs & Stratton.

Poznámka: V některých oblastech vyžadují místní předpisy použití odrušené zapalovací svíčky. Jestliže byl tento motor původně vybaven odrušenou svíčkou, používejte k výměně svíček stejného typu.

Mezera elektrod svíčky ❸ se musí rovnat 0,76 mm (0,030 palce).

⚠ VAROVÁNÍ

NEPOKOUŠEJTE se spustit motor s vyjmutou zapalovací svíčkou. Palivo se může vznítit a způsobit požár nebo výbuch. Ke kontrole jiskry používejte pouze zkoušečku jiskry Briggs & Stratton Spark Tester.

Obr. 9 JAK UDRŽET MOTOR V ČISTOTĚ

Periodicky odstraňujte trávu a odřezky ulpívající na motoru. Čistěte chránič prstů. Nečistěte motor ostřikováním vodou, voda se může dostat do paliva. Čistěte kartáčem nebo stlačeným vzduchem.

Pokud je tlumič výfuku vybaven lapačem jisker ❷, vyjměte jeho sítko, vyčistěte je a překontrolujte každých 50 hodin nebo každou sezónu. Pokud bude poškozeno, vyměňte je.

Abyste zajistili hladký provoz stroje, udržujte systém táhel regulátoru, pružiny i ovládací prvky ❶ čisté.

Čistěte chladící soustavu. Zvláště po dlouhodobém provozu mohou tráva a další zbytky ucpat chladící soustavu motoru. Před čištěním označených ploch ❺ sejměte víko ventilátoru.

SKLADOVÁNÍ

Motory ukládané na více než 30 dnů je třeba chránit přísadou do paliva nebo z nich palivo vypustit. Tím zabráníte vytváření pryskyřičných úsad v palivovém systému, případně v hlavních částech karburátoru.

K ochraně motoru doporučujeme používat stabilizátor paliva Briggs & Stratton.

Poznámka: Pokud se nepoužívá stabilizátor, nebo se v motoru spaluje benzin s obsahem alkoholu, vypusťte z nádrže veškeré palivo, a nechejte motor běžet, dokud se nezastaví.

1. Vyměňte olej. Viz **Výměna oleje**.
2. Vyšroubujte svíčku a nalijte do válce asi 15 ml (1/2 oz) motorového oleje. Zašroubujte svíčku a pomalu protočte motor, aby se olej rozprostřel po ploše válce.
3. Odstraňte trávu a nečistoty z žeber válce a hlavy, pod palcem svíčky a zpoza tlumiče výfuku.
4. Při uvádění stroje do provozu po odstávce použijte výhradně čerstvý benzin. Před spuštěním motoru proveďte provozní kontroly, viz plán údržby.

⚠ VAROVÁNÍ

Uložte motor na čistém a suchém místě. Motor NIKDY neukládejte v blízkosti kamen, pecí, ohřívačů vody s věčným plaménkem, případně jakýchkoliv jiných zařízení, která mohou způsobit jiskření.

SERVIS

Obraťte se na kterékoliv autorizované servisní středisko společnosti Briggs & Stratton. Každé z nich má na skladě originální díly Briggs & Stratton a je vybaveno speciálním servisním nářadím.

Potřebujete pomoc? Podívejte se na webové stránky nebo volejte 2 57013116-18.

Částečný seznam originálních dílů Briggs & Stratton

Díl	Díl č.
Olej 0,6 l (20 uncí)	100005E
Olej 1,4 l (48 uncí)	100006E
Sada olejového čerpadla (nasadí se na běžnou elektrickou vrtačku a rychle vyčerpá olej z motoru)	5056
Stabilizátor paliva (1 unce, 30 ml plastový váček na jedno použití)	992030 (5041)
Palivový filtr	694485
Plochá vložka čističe vzduchu	491588S (5043)
Předfiltr plochého vzduchového filtru	493537
Vložka oválného vzduchového filtru (Model 11, 12)	690610
Předfiltr oválného vzduchového filtru (Model 11, 12)	273356
Vložka oválného vzduchového filtru (Model 20, 21)	692484
Předfiltr oválného vzduchového filtru (Model 20, 21)	273930
Zapalovací svíčka s rezistorem	992041
Zapalovací svíčka standartní	992040
Platinová zapalovací svíčka s dlouhou životností (používá se na většině OHV motorů)	5066
Zkoušečka zapalování	19368
Klíč na zapalovací svíčku	19374

Pro vyhledání nejbližšího prodejce použijte naše webové stránky **www.briggsandstratton.com** nebo se podívejte do "Zlatých stránek™".

™ Logo "Kráčející prsty" a "Zlaté stránky" jsou ochranné známky, registrované v řadě států.

SPECIFIKACE SEŘÍZENÍ

Model 120000

Vrtání	68 mm (2-11/16 palce)
Zdvih	56 mm (2-13/64 palce)
Zdvihový objem	206 ccm (12,48 kubického palce)

Model 150000

Vrtání	75 mm (2,970 palce)
Zdvih	56 mm (2,200 palce)
Zdvihový objem	249 ccm (15,22 kubického palce)

Model 200000

Vrtání	79,23 mm (3,120 palce)
Zdvih	61,67 mm (2,438 palce)
Zdvihový objem	305 ccm (18,64 kubického palce)

Model 210000

Vrtání	83,81 mm (3,300 palce)
Zdvih	61,67 mm (2,438 palce)
Zdvihový objem	342 ccm (20,85 kubického palce)
Vzduchová mezera zapalovací svíčky	0,76mm (0,030 palce)

Modely 120000 / 150000

Vzduchová mezera zapalovací cívky	0,25 – 0,36 mm (0,010 – 0,014 palce)
Vzduchová mezera zapalovací svíčky	0,76mm (0,030 palce)
Sací	0,10 – 0,15 mm (0,004 – 0,006 palce)**
Výfukový	0,23 – 0,28 mm (0,009 – 0,011 palce)**

Modely 200000 / 210000

Vzduchová mezera zapalovací cívky	0,20 – 0,30 mm (0,008 – 0,012 palce)
Sací	0,10 – 0,15 mm (0,004 – 0,006 palce)**
Výfukový	0,10 – 0,15 mm (0,004 – 0,006 palce)**

Vůle ventilů po montáži ventilových pružin a natočení pístu 6 mm (1/4 palce) za horní úvrať (kontrola při studeném motoru). Viz Návod k opravám, č. dílu 273729.

Prohlášení o záruce firmy Briggs & Stratton Corporation (B&S), organizace California Air Resources Board (CARB) a United States Environmental Protection Agency (americká EPA) na splnění limitů emisí (práva vlastníka motoru vyplývající ze záruky a odpovědnosti vlastníka motoru)

Prohlášení o záruce na splnění emisních limitů pro Kalifornii, USA a Kanadu

Organizace California Air Resources Board (CARB), americká EPA a firma B&S s potěšením přinášejí vysvětlení systému záruk na splnění emisních limitů na malé motory pro pracovní stroje používané v terénu (SORE), zakoupené od roku 2006. V Kalifornii musí být nové malé motory pro pracovní stroje používané v terénu navrženy, vyrobeny a vybaveny doplňky tak, aby vyhovovaly přísným státním opatřením pro potlačení smogu. V jiných státech USA musí nové malé motory se zapalovací svíčkou pro pracovní stroje používané v terénu, certifikované pro modelový rok 1997 a novější vyhovovat podobným opatřením stanoveným americkou organizací EPA. Firma B&S musí ručit za splnění emisních limitů motorů po stanovenou dobu, za předpokladu, že motor není nesprávně používán, zanedbáván nebo nesprávně udržován.

Součástí systému omezení emisí je například karburátor, vzduchový filtr, systém zapalování, palivové potrubí, tlumič výfuku a katalyzátor. Může jít i o spojky a další příslušenství související s emisemi.

Pokud se objeví stav odporující výše uvedeným předpisům, firma B&S váš malý motor opraví, a to zdarma, včetně nákladů na diagnostiku, díly a práci.

Záruka firmy Briggs & Stratton na splnění emisních limitů

Záruka na splnění emisních předpisů malými motory pro pracovní stroje používané v terénu poskytovaná firmou B&S platí po dobu dvou let, za výše uvedených podmínek. V případě závady dílu pokrytého touto zárukou firma B&S tento díl bezplatně opraví nebo vymění.

Odpovědnost vlastníka motoru v rámci záruky

Jako vlastník malého motoru pro pracovní stroje používané v terénu odpovídáte za provádění údržby popsané v návodu k provozu a údržbě. Firma B&S doporučuje, abyste si uložili účtenky prokazující provádění údržby, ale nemůže odmítnou provést opravu v rámci záruky jen na základě nepředložení účtenek nebo toho, že jste neprovedli všechnu popsanou údržbu.

Jako vlastník malého motoru pro pracovní stroje používané v terénu byste ale měli vědět, že firma B&S může odmítnout záruční opravu, pokud motor nebo jeho část selhaly v důsledku nesprávného používání, zanedbání, nesprávné údržby nebo neschválených úprav. Odpovídáte za předání motoru autorizovanému servisu B&S okamžitě po zjištění problému. Nezpochybněné případy uplatnění záruky budou opraveny v rozumném termínu, nejdéle do 30 dnů.

S případnými dotazy ohledně vašich práv vyplývající ze záruky a vašich odpovědností se obraťte na zástupce servisu B&S na čísle 257 013 117.

Záruka na splnění emisních limitů je zárukou odpovědnosti za vady. Vady jsou posuzovány srovnáním s normálním výkonem motoru. Záruka se netýká testu emisí prováděného při montáži a používání motoru na poháněném zařízení.

Ustanovení o záruce na splnění emisních limitů poskytované firmou Briggs & Stratton

Následují konkrétní ustanovení záruky na splnění emisních limitů. Jedná se o rozšíření záruky poskytované firmou B&S na neřízené motory, která je uvedena v návodu k provozu a údržbě.

1. Díly, na které je poskytována záruka
   Záruka se vztahuje jen na níže uvedené díly (díly systému omezujícího emise) v rozsahu, ve kterém byly tyto díly přítomny na zakoupeném motoru.
   a. Systémy dávkování paliva
      - Systém obohacení směsi při startování
      - Karburátor a všechny jeho vnitřní díly
      - Palivové čerpadlo
      - Palivové potrubí, spojky palivového potrubí, spony
      - Palivová nádrž, víčko a řetízek
      - Karbonová nádrž
   b. Vzduchová sací soustava
      - Vzduchový filtr
      - Sací potrubí
      - Vytlačovací a ventilační potrubí
   c. Zapalovací soustava
      - Zapalovací svíčky
      - Magnetový zapalovací systém
   d. Systém katalyzátoru
      - Katalyzátor
      - Výfukové potrubí
      - Systém vstřikování vzduchu nebo pulsní ventil
   e. Příslušenství výše uvedených systémů
      - Ventily a spínače reagující na podtlak, teplotu, polohu a časování
      - Konektory a sestavy
2. Délka záruky
   Firma B&S zaručuje prvnímu a každému dalšímu kupujícímu, že díly pokryté zárukou nebudou vykazovat vady materiálu nebo zpracování, které by vedly k jejich selhání po dobu dvou let od předání motoru maloobchodnímu zákazníkovi.
3. Zdarma
   Oprava nebo výměna libovolného dílu krytého zárukou bude provedena zdarma, včetně nákladů na diagnostiku a práci potřebné k určení, že došlo k vadě dílu krytého zárukou, v případě, že je diagnostická práce provedena autorizovaným servisem B&S. Servis emisí viz nejbližší autorizovaný servis B&S uvedený ve "Zlatých stránkách" pod heslem "Motory, benzínové", "Benzínové motory", "Sekačky na trávu" nebo podobně.
4. Vyloučení záruky
   Uplatnění záruky se musí provést v souladu s podmínkami záruky poskytované firmou B&S na motory. Ze záruky jsou vyloučeny vady dílů krytých zárukou, pokud se nejedná o originální díly B&S nebo pokud došlo k nesprávnému použití, zanedbání nebo nebyla prováděna správná údržba v souladu s podmínkami záruky poskytované firmou B&S na motory. Firma B&S neručí za závady dílů krytých zárukou, způsobené použitím doplňků, neoriginálních nebo upravených dílů.
5. Údržba
   Všechny díly kryté zárukou, kromě dílů, které jsou vyměňovány v rámci pravidelné údržby, nebo u nichž je údaj "provádět kontrolu a dle potřeby opravit nebo vyměnit", jsou kryty po celou záruční dobu. Všechny díly kryté zárukou, které jsou vyměňovány v rámci pravidelné údržby, jsou kryty zárukou na vady jen po dobu do první plánované výměny příslušného dílu. Při opravách nebo údržbě může být použit libovolný díl, který výkonem a trvanlivostí odpovídá původnímu dílu. Vlastník motoru odpovídá za provádění všech operací údržby popsaných v návodu k obsluze a údržbě vydaném firmou B&S.
6. Následné pokrytí
   Zde popsané pokrytí se rozšiřuje i na případnou závadu libovolné součásti motoru způsobenou závadou dílu, který je kryt zárukou a ještě je v záruce.

Na motorech hledejte emisní štítek s informacemi o době platnosti certifikátu a indexu kvality ovzduší

Motory, které mají certifikaci, že vyhovují požadavkům na omezení emisí Tier 2 organizace California Air Resources Board (CARB) Emission Standards, musí mít štítek s uvedením doby platnosti certifikátu a indexu kvality ovzduší. Firma Briggs & Stratton tyto informace předává spotřebiteli na emisních štítcích. Štítek na motoru uvádí informace o certifikaci.

Doba platnosti certifikátu je počet skutečných provozních hodin, po které je zaručeno dodržení emisních limitů, za předpokladu správného provádění údržby v souladu s Návodem k používání a údržbě. Používají se následující kategorie:

Krátká:
Certifikát shody s emisními limity platí po dobu 125 skutečných provozních hodin motoru.

Střední:
Certifikát shody s emisními limity platí po dobu 250 skutečných provozních hodin motoru.

Prodloužená:
Certifikát shody s emisními limity platí po dobu 500 skutečných provozních hodin motoru. Např. typická sekačka na trávu s ručním vedením je používána 20 až 25 hodin ročně. Tudíž je **doba platnosti certifikátu** pro motor **spadající do střední** kategorie 10 až 12 let.

Některé motory Briggs & Stratton budou certifikovány na shodu s emisními předpisy Phase 2 Úřadu Spojených států pro pchranu životního prostředí (United States Environmental Protection Agency (USEPA)). Motory s certifikací Phase 2 uvádějí na emisním štítku dobu platnosti certifikátu jako počet provozních hodin, během nichž motor prokazatelně splňuje federální emisní požadavky.

U motorů se zdvihovým objemem do 225 ccm.
Kategorie C = 125 hodin
Kategorie B = 250 hodin
Kategorie A = 500 hodin
U motorů se zdvihovým objemem 225 ccm a větším
Kategorie C = 250 hodin
Kategorie B = 500 hodin
Kategorie A = 1000 hodin

TECHNICKÉ ÚDAJE

Informace o jmenovitém výkonu motoru

Hrubý výkon jednotlivých modelů benzínových motorů je uváděn v souladu s normou J1940 pro postup při stanovování výkonu a krouticího momentu u malých motorů (Small Engine Power & Torque Rating Procedure) vydané asociací SAE (Society of Automotive Engineers) a výkon byl získán a přepočten v souladu s normou SAE J1995 (revize 2002-05). Hodnoty krouticího momentu byly získány při 3060 RPM (ot./min.) a hodnoty výkonu v koních byly získány při 3600 RPM (ot./min.). Skutečný hrubý výkon motoru bude nižší, což je ovlivněno mimo jiné provozními podmínkami prostředí a rozdíly mezi jednotlivými vyrobenými kusy motorů. Z důvodu široké škály produktů, do nichž se naše motory umísťují a různých vnějších faktorů vztahujících se k provozu zařízení, nemusí benzínový motor při použití v konkrétním druhu zařízení dosahovat hrubého výkonu (skutečného výkonu „na místě instalace" nebo čistého výkonu). Tento rozdíl je způsoben mnoha faktory, mezi něž patří použité příslušenství (jako je například vzduchový filtr, výfuk, plnění, chlazení, karburátor, palivové čerpadlo atd.), omezení využití, provozní podmínky prostředí (teplota, vlhkost, nadmořská výška) a rozdíly mezi jednotlivými vyrobenými kusy motoru. V důsledku výrobních a kapacitních omezení může společnost Briggs & Stratton nahradit motor této série motorem o vyšším výkonu.

ZÁRUKA POSKYTOVANÁ MAJITELŮM MOTORŮ BRIGGS & STRATTON

Platí od 12/06

OMEZENÁ ZÁRUKA

Společnost Briggs & Stratton bezplatně opraví nebo vymění všechny díly motoru, jejichž materiál či provedení nebo obojí jsou vadné. Náklady na přepravu dílů předaných k opravě nebo výměně na základě této záruky ponese zákazník. Tato záruka je platná pro časová období a podléhá níže uvedeným podmínkám. Záruční opravy si objednejte u nejbližšího autorizovaného servisu, který naleznete na mapě vyhledavače autorizovaných servisů na www.briggsandstratton.com nebo jej zjistíte, zavoláte-li 2 57013116-18, nebo jej naleznete ve „Zlatých stránkách™".

NEEXISTUJE ŽÁDNÁ DALŠÍ VÝSLOVNÁ ZÁRUKA. PŘEDPOKLÁDANÉ ZÁRUKY, VČETNĚ NAPŘ. ZÁRUKY PRODEJNOSTI A VHODNOSTI PRO KONKRÉTNÍ ÚČEL, JSOU OMEZENY NA DOBU JEDNOHO ROKU OD ZAKOUPENÍ, NEBO NA JINOU DOBU POVOLENOU ZÁKONEM, A VŠECHNY PŘEDPOKLÁDANÉ ZÁRUKY JSOU VYLOUČENY. ODPOVĚDNOST ZA NÁHODNÉ NEBO NÁSLEDNÉ ŠKODY JE VYLOUČENA V MAXIMÁLNÍM ROZSAHU POVOLENÉM ZÁKONEM. Některé státy nebo země nedovolují omezení délky předpokládané záruky a některé státy nebo země nedovolují vyloučení nebo omezení náhodných nebo následných škod, takže se vás výše uvedená vyloučení a omezení nemusí týkat. Tato záruka vám dává specifická práva, a můžete mít i jiná práva, která se liší v jednotlivých státech a zemích.

ZÁRUČNÍ PODMÍNKY **

Značka/typ produktu	Spotřebitelské použití	Komerční použití
Vanguard™	2 roky	2 roky
Extended Life Series™, I/C®, Intek I/C®, Intek Pro™	2 roky	1 rok
Motory poháněné kerosinem	1 rok	90 dní
Všechny ostatní motory Briggs & Stratton	2 roky	90 dní

** Na motory používané v domácích záložních generátorech se vztahuje záruka pouze pro spotřebitelské používání. Tato záruka neplatí pro motory používané v zařízeních sloužících k napájení elektrorozvodné sítě. **Na motory, používané při sportovních závodech nebo na komerčních či nájemních dráhách, se žádná záruka neposkytuje.**

Záruční lhůta začíná v den zakoupení prvním maloobchodním spotřebitelem nebo komerčním koncovým uživatelem a trvá po dobu, uvedenou v horní tabulce."Spotřebitelským používáním" se rozumí osobní používání maloobchodním spotřebitelem v jeho domácnosti. "Komerčním použitím" se rozumí všechny ostatní druhy použití, včetně použití komerčního, výdělečného a v půjčovnách. Jakmile byl jednou motor použit pro komerční účely, musí být pro účely této záruky nadále považován za motor pro komerční použití.

K OBDRŽENÍ ZÁRUKY NA VÝROBKY BRIGGS & STRATTON NENÍ NUTNÁ REGISTRACE ZÁRUKY. PODRŽTE SI ÚČTENKU JAKO DŮKAZ O ZAKOUPENÍ. JESTLIŽE PŘI ŽÁDOSTI O ZÁRUČNÍ SERVIS NEPŘEDLOŽÍTE DŮKAZ O DNI PRVNÍHO ZAKOUPENÍ, PRO URČENÍ ZÁRUČNÍ LHŮTY BUDE POUŽITO DATUM VÝROBY VÝROBKU.

O ZÁRUCE NA MOTOR

Firma Briggs & Stratton ochotně zajistí záruční opravy a omlouvá se za způsobené nepříjemnosti. Záruční opravy provádějí všichni autorizovaní prodejci. Většina záručních oprav je rutinní záležitostí, ale někdy mohou být požadavky na záruční servis nepřiměřené. Záruka se nevztahuje například na závady způsobené neodborným zacházením, nedostatečnou běžnou údržbou, přepravou, manipulací, skladováním nebo nesprávnou montáží. Záruku nelze uplatnit ani v případě, kdy bylo z motoru odstraněno výrobní číslo nebo byl jakkoliv upravován či měněn.

Pokud nebudete souhlasit s názorem autorizovaného prodejce, oprávněnost vašich záručních nároků prošetříme. V tomto případě jej požádejte, aby předal všechny podklady svému distributorovi nebo výrobnímu závodu. Jestliže distributor nebo výrobce rozhodne o oprávněnosti nároku, dostanete za vadné součástky úhradu v plné výši. Aby se předešlo nedorozuměním mezi zákazníkem a prodejcem, uvádíme dále nejběžnější příčiny selhání motoru, na které se záruka nevztahuje.

Normální opotřebení:

Podobně jako všechna mechanická zařízení, motory potřebují periodický servis a výměnu součástek, aby správně fungovaly. Záruka se nevztahuje na opravy, kdy byla životnost dílu nebo motoru vyčerpána normálním používáním.

Nesprávná údržba:

Životnost motoru závisí na podmínkách, v nichž se provozuje, a na péči, která se mu věnuje. Motory některých zařízení, jako jsou kultivátory, čerpadla a rotační sekačky, pracující v prašném nebo znečištěném prostředí, které může způsobit předčasné opotřebení motoru. Záruka se nevztahuje na opotřebení způsobené prachem, nečistotami, pískem z čistění svíček nebo jinými brusnými materiály, které do motoru pronikly v důsledku nesprávné údržby.

Tato záruka se vztahuje pouze na vady materiálu a/nebo dílenského zpracování motoru. Nežádejte proto výměnu nebo zaplacení zařízení, na němž může být motor namontován. Záruka se nevztahuje ani na opravy nutné v důsledku:

1. POUŽÍVÁNÍ JINÝCH, NEŽ ORIGINÁLNÍCH DÍLŮ BRIGGS & STRATTON.
2. Ovládací prvky nebo zařízení, která brání spouštění motoru, působí snížení výkonu motoru a zkracují jeho životnost (Spojte se s výrobcem zařízení.)
3. Netěsné karburátory, ucpané palivové trubky, váznoucí ventily nebo jiná poškození, způsobená používáním znečištěného nebo starého paliva. (Používejte čistý, čerstvý, bezolovnatý benzin a stabilizátor paliva Briggs & Stratton, č. dílu 5041.)
4. Díly, které jsou vydřené nebo rozlomené, protože byl motor provozován s nedostatečným množstvím oleje, znečištěným olejem nebo olejem nesprávné jakosti. Zařízení OIL GARD nemusí běžící motor zastavit. Neudržuje-li se správná hladina oleje, motor se může poškodit.
5. Oprava nebo seřízení souvisejících součástí nebo sestav, např. spojky, převodů, dálkového ovládání apod., které nebyly vyrobeny firmou Briggs & Stratton.
6. Poškození nebo opotřebení součástí způsobené nečistotami, které se dostaly do motoru z důvodů nesprávné údržby či zpětnou montáží čističe vzduchu nebo používání jiného než originálního čističe, či filtrační vložky.
7. Součásti poškozené přetočením nebo přehřátím způsobeným zanesením či ucpáním chladících žeber nebo prostoru setrvačníku trávou, úlomky a nečistotami, nebo škody způsobené provozem motoru v uzavřeném nevětraném prostoru.
8. Poškození motoru nebo jeho součásti nadměrnými vibracemi způsobenými uvolněním montáže motoru, uvolněnými noži sekačky, uvolněnými nebo nevyváženými oběžnými koly, nesprávným upevněním zařízení k hřídeli motoru, nadměrnými otáčkami nebo jiným nesprávným provozem.
9. Ohnutý nebo zlomený klikový hřídel po nárazu nože rotační sekačky na pevný předmět nebo pro nadměrné napětí klínových řemenů.
10. Běžné vyladění nebo seřízení motoru.
11. Poškození motoru nebo některé jeho součásti, např. spalovací komory, ventilů, ventilových sedel, vedení ventilů, nebo spálení vinutí startéru používáním nesprávného paliva - zkapalněného plynu, zemního plynu, upravovaného benzinu apod.

Záruční opravy je možno uplatňovat pouze u servisních prodejců autorizovaných firmy Briggs & Stratton. Autorizovaní prodejci jsou uvedeni ve "Zlatých stránkách™" nebo v jiných telefonních seznamech pod heslem "Motory, benzinové" nebo "Benzinové motory", "Sekačky na trávu" apod.

Při výrobě motorů Briggs & Stratton je využito jednoho nebo více následujících patentů: Průmyslový vzor D-247.177. (Řízení o udělení dalších patentů probíhá.)

6,691,683	6,520,141	6,325,036	6,145,487	6,012,420	5,803,035	5,548,955	5,243,878	5,138,996	4,875,448	D 476,629
6,647,942	6,495,267	6,311,663	6,142,257	5,992,367	5,765,713	5,546,901	5,235,943	5,086,890	4,819,593	D 457,891
6,622,683	6,494,175	6,284,123	6,135,426	5,904,124	5,732,555	5,445,014	5,234,038	5,070,829	4,720,638	D 368,187
6,615,787	6,472,790	6,263,852	6,116,212	5,894,715	5,645,025	5,503,125	5,228,487	5,058,544	4,719,682	D 375,963
6,617,725	6,460,502	6,260,529	6,105,548	5,887,678	5,642,701	5,501,203	5,197,426	5,040,644	4,633,556	D 309,457
6,603,227	6,456,515	6,242,828	6,347,614	5,852,951	5,628352	5,497,679	5,197,425	5,009,208	4,630,498	D 372,871
6,595,897	6,382,166	6,239,709	6,082,323	5,843,345	5,619,845	5,320,795	5,197,422	4,996,956	4,522,080	D 361,771
6,595,176	6,369,532	6,237,555	6,077,063	5,823,153	5,606,948	5,301,643	5,191,864	4,977,879	4,520,288	D 356,951
6,584,964	6,356,003	6,230,678	6,064,027	5,819,513	5,606,851	5,271,363	5,188,069	4,977,877	4,512,499	D 309,457
6,557,833	6,349,688	6,213,083	6,040,767	5,813,384	5,605,130	5,269,713	5,186,142	4,971,219	4,453,507	D 308,872
6,542,074	6,347,614	6,202,616	6,014,808	5,809,958	5,497,679	5,265,700	5,150,674	4,895,119	4,430,984	D 308,871

Märkus: (See märkus kehtib üksnes USA-s kasutatavate mootorite puhul.) Emissioonikontrolli seadmeid ja süsteeme võib hooldada, asendada ja remontida iga muid kui maanteesõidukite mootoreid remontiv töökoda või üksikisik. Tasuta remondiks Briggs & Strattoni garantii tingimustel tuleb aga mis tahes teenustöö või emissioonikontrolli remont või asendus lasta teha tehase volitatud edasimüüjal.

MOOTORI OSAD

Joonis 1

1. Süüteküünla juhe
2. Õhufilter
3. Õhuklapp
4. Karburaator
5. Kütusekraan
6. Käivitustrossi käepide
7. Seiskamislüliti/Oil Gard®, (õlitaseme andur) kui on olemas
8. Seguklapp
9. Mootor Mudeli / Tüüp / Tunnuskood
   XXXXXX XXXX-XX
10. Summuti/sädemepüüdja, kui on varustatud
11. Kütusepaagi täitmine
12. Kütusepaak
13. Õli lisamisava/mõõtvarras (kui on olemas)
14. Mootori kate
15. Õli väljalaskeava
16. Õli sissevalamisava kork

Märkige siia hilisemaks kasutamiseks oma mootori **mudel, tüüp ja tunnuskood**.

_____ _____ _____

Märkige siia hilisemaks kasutamiseks ostukuupäev.

_____

ÜLDINFO

USA-s tõendab California õhuressursside nõukogu selle kasutusjuhendiga hõlmatud OHV 120000 seeria mootorite vastavust emissioonistandarditele 125 tunni vältel ning mudeliseeriate 150000, 200000 ja 210000 mootorite vastavust 250 tunni vältel. Selline tõend ei anna selle mootori ostjale, omanikule või kasutajale mootori jõudluse või kasutuspiiri osas ühtki lisagarantiid. Selle mootori garantii piirdub üksnes selle juhendis sätestatud toote- ja heitmete garantiiga.

Märkus: Mootori võimsus langeb 3-1/2% iga 300 meetri kohta üle merepinna ja 1% iga 5.6° C kohta üle 25° C. See töötab rahuldavalt nurga all kuni 15°. Turvalised lubatud kasutamispiirid kallakute kohta leiate seadme kasutusjuhendist.

OHUTUSNÕUDED

See kasutusjuhend sisaldab ohutusalast infot, teadvustamaks teid mootoritega seotud ohtudest ja riskidest ning nende vältimise võimalustest. Kuna Briggs & Stratton ei pruugi teada, millist seadet see mootor käitab, on oluline, et te loeksite ja mõistaksite siinseid ja selle mootori käitatava seadme kohta käivaid juhiseid.

HOIATUS

Selle mootori heitgaasid sisaldavad keemilisi aineid, mis California osariigi andmeil põhjustavad vähki, sünnidefekte või kahjustavad muul viisil paljunemisvõimet.

HOIATUS

Briggs & Stratton ei kiida heaks nende mootorite paigaldamist ning kasutamist 3-rattalistel maastikusõidukitel (ATVd), mootorratastel, hobikartidel, õhusõidukitel ega võistlussõidukitel. Mootorite kasutamine sellisteks rakendusteks võib põhjustada varalist kahju, tõsiseid kehavigastusi (k.a halvatus) või isegi surma.

Selle mootoriga seotud sümbolid

	Tuleoht		Ohumärk		
	Plahvatusoht		Lugege kasutusjuhendit		
	Tagasitõmbe oht		Sisse/välja		
	Elektrišoki oht		Õli	STOP	Peatamine
	Kuum pind		Kütus		Aeglane
	Liikuvad osad		Avage õhuklapp		Kiire
	Mürgised aurud		Täielikult avatud / Suletud õhuklapp		

Koos ohumärgiga kasutatakse selgitavat sõna (ELUOHTLIK, HOIATUS või ETTEVAATUST) mis tähistab kehavigastuse tõenäosust ja raskusastet. Ohumärki võidakse lisaks kasutada ka ohu liigi tähistamiseks.

ELUOHTLIK tähistab ohtu, mis juhul, kui seda ei väldita, **toob kaasa surma või raske kehavigastuse.**

HOIATUS tähistab ohtu, mis juhul, kui seda ei väldita, **võib kaasa tuua surma või raske kehavigastuse.**

ETTEVAATUST tähistab ohtu, mis juhul, kui seda ei väldita, **võib kaasa tuua kerge või keskmise kehavigastuse.**

ETTEVAATUST, kui kasutada **ilma** ohumärgita, tähistab olukorda, **kus kahjustada võib saada mootor.**

HOIATUS

Bensiin ja bensiiniaurud on väga tule- ja plahvatusohtlikud.
Süttimine või plahvatus võib põhjustada raskeid põletushaavu või surma.

KÜTUSE LISAMISEL

- Lülitage mootor välja ja laske sel enne bensiinikorgi eemaldamist vähemalt 2 minutit jahtuda.
- Täitke kütusepaaki õues või hästiventileeritud ruumides.
- Ärge kütusepaaki üle täitke.
- Hoidke bensiin ja selle aurud eemal sädemetest, lahtisest tulest, süüteleekidest, kuumusest ja muudest süttimisvõimalustest.
- Kontrollige regulaarselt, et kütusetorudes, paagis, korgis ja liitmikes ei oleks pragusid ega lekkeid. Vajadusel asendage defektne osa uuega.

MOOTORI KÄIVITAMISEL

- Veenduge, et süüteküünal, summuti, kütusepaagi kork ja õhupuhasti on oma kohal.
- Ärge käivitage mootorit, kui süüteküünal on eemaldatud.
- Kütuse mahavoolamise korral oodake enne mootori käivitamist kütuse aurustumiseni.
- Kui silinder on bensiiniga uputatud, seadke õhuklapp asendisse OPEN/RUN, seguklapp asendisse FAST ning käivitage, kuni mootor tööle hakkab.

SEADME KASUTAMISEL

- Ärge sulgege mootori seiskamiseks karburaatorit.

SEADME TRANSPORTIMISEL

- Transportige seadet TÜHJA kütusepaagiga.

KÜTUSE VÕI TÄIDETUD PAAGIGA SEADME HOIDMISEL

- Ärge hoidke seadet kamina, ahju, veeboileri või muude süüteleegiga varustatud seadmete läheduses, sest need võivad süüdata bensiiniaure.

HOIATUS

Mootori käivitamisel tekivad sädemed.
Sädemed võivad põhjustada läheduses olevate tuleohtlike gaaside süttimise. Selle tulemuseks võib olla plahvatus või tulekahju.

- Kui ümbruskonnas on aset leidnud maa- või vedelgaasileke, ärge mootorit käivitage.
- Ärge kasutage surve all olevaid käivitusvedelikke, sest nende aurud on tuleohtlikud.

HOIATUS

Käivitustrossi sissetõmbumisel liiguvad käsi ja käsivars mootori poole nii kiiresti, et te ei jõua sellest lahti lasta.
Tagajärjeks võivad olla luumurrud, luumõrad, marrastused või nikastused.

- Mootori käivitamisel tõmmake trossi aeglaselt, kuni tunnete takistust, seejärel tõmmake järsku.
- Seadme külge kinnituvad osad, sealhulgas terad, tiivikud, rihmarattad, ketirattad jms peavad olema kindlalt kinnitatud.

HOIATUS

Pöörlevad osad võivad puutuda või vahele tõmmata käsi, jalgu, juukseid, rõivaid või muid esemeid.
Tagajärjeks võib olla kehaosade küljestrebimine või vigastus.

- Kasutage üksnes korras kaitsepiiretega seadmeid.
- Hoidke käsi ja jalgu pöörlevatest osadest eemal.
- Siduge pikad juuksed kinni ning eemaldage ehted.
- Ärge kandke avaraid rõivaid, rippuvaid kinnituspaelu ega muid esemeid, mis võivad seadmesse takerduda.

HOIATUS

Mootoritest eraldub süsinikmonooksiidi, mis on lõhnatu, värvitu, mürgine gaas.
Süsinikmonooksiidi sissehingamine võib põhjustada iiveldust, minestamist või surma.

- Käivitage ja kasutage mootorit välitingimustes.
- Ärge käivitage ega kasutage mootorit suletud ruumis, isegi mitte siis, kui uksed või aknad on avatud.

HOIATUS

Töötavast mootorist eraldub soojust. Mootori osad, eelkõige summuti, võivad olla väga kuumad.
Nende puudutamine võib kaasa tuua raskeid põletushaavu.
Põlevad jäägid, näiteks puulehed, rohulibled, kõrred jms võivad süttida.

- Enne puudutamist laske summutil, mootorisilindril ning ribidel jahtuda.
- Eemaldage summuti ning silindri küljest sinna kogunenud põlevad materjalid.
- Enne seadme kasutamist metsa, kulu või hagudega kaetud hooldamata alal paigaldage sädemepüüdja ning hoidke see töökorras. California osariigis on see kohustuslik (California Public Resources Code, artikkel 4442). Sarnaseid seadusi võib olla ka teistes osariikides. Föderaalaladel kehtivad föderaalseadused.

HOIATUS

Juhuslik säde võib põhjustada põlengu või elektrišoki.
Juhuslik käivitumine võib kaasa tuua jäsemete vahelejäämise, küljestrebimise või vigastuse.

ENNE REGULEERIMIST VÕI REMONTI

- Ühendage lahti süüteküünla juhe ning vältige selle kokkupuudet süüteküünlaga.

SÄDEME KONTROLLIMISEL

- Kasutage selleks ette nähtud süüteküünlatestrit.
- Ärge kontrollige sädet, kui süüteküünal on eemaldatud.

SOOVITATAVAD ÕLID

ETTEVAATUST!

Briggs & Stratton väljastab mootori ilma õlita. Enne mootori käivitamist täitke see õliga. Vältige ületäitmist.

Kasutage kvaliteetset detergentõli, mis kuulub "For Service SF, SG, SH, SJ" või kõrgemasse klassi, näiteks Briggs & Stratton 30, tootenumber 100005E. Ärge kasutage soovitatud õlides lisaaineid. **Ärge segage õli bensiiniga.**

Kasutage selles tabelis märgitud SAE viskoossusastmega õli, mis vastab enne järgmist õlivahetust eeldatavalt valitsevale käivitustemperatuurile.

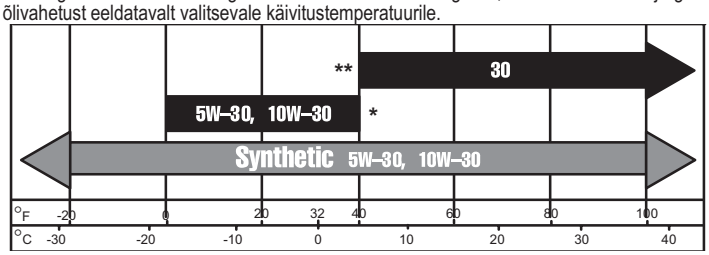

ETTEVAATUST: Õhkjahutusega mootorid kuumenevad rohkem kui mootorsõidukite mootorid. Mineraalsete multiviskoossete õlide (5W-30, 10W-30 jmt) kasutamisega kõrgemal temperatuuril kui 40° F (4° C) kaasneb keskmisest kõrgem õlikulu. Multiviskoosse õli kasutamisel kontrollige õlitaset mootoris tavalisest sagedamini.

* **ETTEVAATUST: Sünteetilist õli tuleb kasutada siis,** kui kasutate mootorit alla 40° F (4° C). Vastasel korral võib tekkida mootori rike.

** **ETTEVAATUST:** SAE 30 õli kasutamisega temperatuuril alla 50° F (10° C) kaasnevad käivitamisraskused ning mootori ebapiisavast õlitamisest tingitud enneaegne kulumine.

Õlimaht

- Mudelitel 120000 / 150000 on see 0,6 l (21 untsi).
- Mudelitel 200000 / 210000 on see 0,8 l (28 untsi).
- Kontrollige *enne* mootori käivitamist õlitaset.
- Kontrollige õlitaset enne iga kasutust.
- Hoidke õlitase märgi FULL (täis) juures.

Joonis 2 ÕLI LISAMINE

1. Asetage mootor horisontaalasendisse ja puhastage õlikorgi ümbrus ❶.
2. Võtke mõõtevarras välja ❷, pühkige see puhta riidetükiga puhtaks, paigaldage tagasi ja kinnitage. Seejärel võtke mõõtevarras uuesti välja ja kontrollige õlitaset. Õli peaks ulatuma märkeni FULL ❸. Kui õli on vaja, lisage aeglaselt. **Vältige ületäitmist.**

   —VÕI—
3. Eemaldage õlifiltri kork ❹. Õlitase peab ulatuma ääreni ❺.
4. Pingutage mõõtevarras või õli lisamisava kork enne mootori käivitamist kindlalt.

KÜTUSEALASED SOOVITUSED

Kasutage harilikku puhast, värsket, pliivaba bensiini oktaanarvuga vähemalt 85. Pliibensiini võib kasutada, kui see on müügivõrgus kättesaadav ja pliivaba ei ole saadaval.

USA-s ei tohi kasutada pliibensiini. Mõned kütused, nn hapnikuga rikastatud või reformuleeritud bensiinid on alkoholi või eetriga segatud bensiinid. Selliste segude ülemäärased kogused võivad kütusesüsteemi kahjustada või põhjustada jõudlusprobleeme. Kui esineb mingeid soovimatuid sümptomeid, kasutage väiksema alkoholi- või eetrisisaldusega bensiini.

Käesolev mootor on mõeldud töötamiseks bensiiniga. Heitgaaside kontrollisüsteem: EM (Engine Modifications).

Ärge kasutage metanooli sisaldavat bensiini. **Ärge segage bensiini õliga.**

Kütuse lisamine

Enne kütusepaagi korgi eemaldamist puhastage selle ümbrus. Täitke paak tasemeni, mis on paagi kaela ülemisest äärest ligikaudu 4 cm (1-1/2 tolli) allpool, et jätta kütusele paisumisruumi. Ärge valage kütusepaaki liialt täis.

HOIATUS

Enne kütuse lisamist laske mootoril 2 minutit jahtuda.

KÄIVITAMINE

ETTEVAATUST: Mõned mootorid võivad olla varustatud **õlitaseme anduriga. Õlitaseme andur** on mõeldud kasutaja hoiatamiseks madalast õlitasemest mootoris. Kontrollige alati enne käivitamist õlitaset. Kui mootoris ei hoita õiget õlitaset, võib see mootorit kahjustada ning tühistada garantii. Kui mootor ei käivitu, on seiskunud ja/või seiskamislülitis vilgub signaallamp, lisage õli (vt õli lisamise juhiseid, joonis 2).

Joonis 3 ENNE MOOTORI KÄIVITAMIST

1. **Lisage õli ja kütust, nagu selles juhendis soovitatud.**
2. Seadke õhuklapi hoob ❶ asendisse CHOKE.
3. Seadke seguklapi hoob ❷ asendisse FAST.
4. Pöörake kütusekraan ❸ asendisse ON, kui see on olemas.
5. Seadke seiskamislüliti ❹ asendisse ON, kui see on olemas.

Märkus: ÕLITASEME ANDURI tuli klahv-seiskamislülitis ❹, kui see on olemas, hoiatab madala õlitaseme korral. Tuli vilgub ja mootor ei (taas)käivitu. Tuleb lisada õli. Täitke kuni märgini FULL mõõtevardal või õli lisamise ava servani. Ärge üle täitke. ÕLITASEME ANDUR ei pruugi seisata töötavat mootorit, kui selles jääb õli väheseks.

Joonis 4 MOOTORI KÄIVITAMINE

Käsistarter

1. Haarake trossi käepidemest ❶ ning tõmmake aeglaselt, kuni tunnete takistust. Seejärel tõmmake trossi järsult, et ületada surve, vältida tagasitõmmet ja käivitada mootor.
2. Vajadusel korrake toimingut, seades õhuklapi asendisse RUN ja seguklapi hoova asendisse FAST. Kui mootor käivitub, jätke hoob asendisse FAST.

HOIATUS

Käivitustrossi sissetõmbumisel liiguvad käsi ja käsivars mootori poole nii kiiresti, et te ei jõua sellest lahti lasta.

Elektristarter

1. 12-voldise käivitussüsteemiga varustatud mootoritel pöörake süütevõti asendisse START ❷.
2. Vajadusel korrake, seguklapi hoob asendis FAST. Kui mootor käivitub, kasutage seda asendis FAST.

Märkus: Kui seadme tootja on paigaldanud aku, laadige seda vastavalt seadme tootja soovitustele, enne kui üritate mootorit käivitada.

Märkus: Kasutage starteri eluea pikendamiseks lühikesi käivitustsükleid (15 sek minuti kohta). Pikem käivitus võib kahjustada starteri mootorit.

SEISKAMINE

Joonis 5

1. Seadke õhuklapi hoob asendisse IDLE või SLOW ❷, kui see on olemas.
2. Seejärel seadke seiskamislüliti asendisse OFF ❷ või pöörake võti asendisse OFF ❸.
3. Sulgege kütusekraan ❹.

ETTEVAATUST: ÄRGE seadke õhuklapi hooba mootori seiskamiseks asendisse CHOKE. Selle tagajärjeks võib olla tagasilöök või mootori vigastus.

Märkus: Alati, kui te seadet ei kasuta või jätate selle järelevalveta, eemaldage võti süütelukust.

Märkus: Mootori transportimisel sulgege kütusekraan, et vältida lekkimist.

HOOLDUS

Joonis 6

HOIATUS

Et vältida juhuslikku käivitumist, eemaldage hoolduse ajaks süüteküünla juhe ❶ ja hoidke seda süüteküünlast eemal.

Regulaarne hooldus parandab mootori jõudlust ja pikendab selle tööiga. Ebasoodsates tingimustes töötamisel on vaja sagedasemat hooldust.

HOIATUS

Ärge lööge hooratast haamri või muu kõva esemega. See võib põhjustada hooratta purunemise töö käigus.
Ärge püüdke ühenduslüli või mõne muu detaili abil mootori pöördeid suurendada.

Järgige töötundide või kalendaarsete intervallidena antud ajavahemikke, olenevalt sellest, kumb saabub varem. Allpool nimetatud rasketes tingimustes töötamisel võib tarvis olla sagedasemat hooldust.

Pärast esimest 5 tundi:

- Vahetage õli

Iga 8 tunni järel või iga päev

- Kontrollige õlitaset
- Puhastage summuti ümbrust

Iga 25 tunni järel või igal hooajal

- Vahetage õli, kui mootor töötab suure koormusega või kõrge välistemperatuuri korral
- Hooldage õhupuhasti eelpuhastit *

Iga 50 tunni järel või igal hooajal

- Vahetage õli
- Puhastage ja kontrollige sädemepüüdurit, kui see on olemas

Iga 100 tunni järel või igal hooajal

- Hooldage õhupuhasti vahtelementi või kassetti*
- Puhastage/vahetage välja süüteküünal
- Vahetage hammasratasreduktori õli, kui reduktor on olemas
- Puhastage jahutussüsteemi*

Igal hooajal

- Kontrollige klapivahet

* *Sagedasem puhastamine on vajalik tolmuse keskkonna, õhus hõljuva prahi või kõrge, kuiva rohu pikaajalise niitmise korral.*

Joonis 7 ÕLI

Kontrollige õlitaset regulaarselt.

Veenduge, et õlitase on nõuetekohane. Kontrollige õlitaset iga 8 tunni järel või iga päev enne mootori käivitamist. Vt õli lisamise protseduuri lõigus ***Soovitused õli kasutamiseks*** Ärge üle täitke.

Õli vahetamine

Vahetage õli pärast esimest 5 töötundi. Vahetage õli ajal, mil mootor on soe. Valage sisse uus, ettenähtud viskoossusega (SAE) õli ***(vt joonis** 2)*

Õli vahetamine hammasratasreduktoris, kui on varustatud

Eemaldage õli lisamise ava kork ❶ ja õlitaseme kork ❸. Laske õli välja iga 100 töötunni järel või kord hooajal. Täitmiseks valage SAE 30 õlilisamis avasse, kuni see hakkab taseme kontrollavast välja tulema. Paigaldage mõlemad korgid. Õlilisamisava korgis on õhuava ❸ ja see tuleb paigaldada reduktori kaanele.

Joonis 8 ÕHUPUHASTI HOOLDAMINE

Kahekordse elemendiga õhupuhastajad

Vahetage välja eelpuhasti ❶ ja/või kassett, ❷ kui need on väga määrdunud või vigastatud.

Eelpuhasti hooldamiseks, kui see on olemas, peske seda vedela pesemisvahendi ja veega. Pigistage puhta lapi sees kuivaks ning laske täiesti ära kuivada. ÄRGE õlitage eelpuhastit.

Kasseti hooldamiseks puhastage seda õrnalt vastu siledat pinda koputades. ÄRGE õlitage kassetti.

ETTEVAATUST!

Ärge kasutage puhastamiseks suruõhku ega lahusteid. Suruõhk võib filtrit vigastada, lahustid lagundavad filtri.

Ristkülikukujuline kahekordse elemendiga õhupuhastaja

1. Keerake lahti kruvid ja kallutage kate alla. Eemaldage kaane küljest eelpuhasti (kui see on olemas) ja kassett.
2. Pärast eelpuhasti ja kasseti hooldust asetage eelpuhasti, kui see on olemas, (nooled ülespoole) üle kasseti voltide (eelpuhasti serv peab olema voltide allosas).
3. Kinnitage eelpuhasti ja paberkassett kaane külge.
4. Pistke kaane kõrvad korpuse põhjas olevatesse piludesse ❺.
5. Kallutage kaas oma kohale ja kruvige kindlalt kinni.

Ovaalne kahekordse elemendiga õhupuhastaja

1. Eemaldage nupp ja kate. Tõstke õhupuhasti tikkpoldi otsast maha.
2. Pärast puhastamist paigaldage eelpuhasti kassetile tagasi. Suruge õhupuhasti kindlalt tikkpoldile ❻, et kinnitada see alusele.
3. Suruge kate otse alusele. Pingutage nupp kindlalt.

Õhupuhasti vahtelement

Vahtelemendi ❸ hooldamiseks peske seda vedela pesemisvahendi ja veega. Pigistage puhta lapi sees kuivaks. Küllastage mootoriõliga. Pigistage puhta imava lapi sees, et eemaldada KOGU LIIGNE õli.

1. Keerake lahti kruvi ja kallutage kate alla. Eemaldage klamber ❹ ja vahtelement kattelt.
2. Puhastage klamber, kate ja alus.
3. Paigaldage klamber ja vahtelement kattesse.
4. Pistke kaane põhjas olevad kõrvad korpuse põhjas olevatesse piludesse.
5. Kallutage katet ülespoole ning kruvige kindlalt kinni.

Joonis 9 SÜÜTEKÜÜNLA HOOLDUS

Puhastage/vahetage välja süüteküünal iga 100 töötunni järel või kord hooajal, olenevalt sellest, kuidas on vajadus seda teha. Küünla võtme saate Briggs & Stratton'i volitatud edasimüüjalt.

Märkus: Mõningates piirkondades nõutakse süüteimpulsse summutava takistiga süüteküünla kasutamist. Kui teie mootor oli algselt varustatud takistiga süüteküünlaga, kasutage sarnast süüteküünalt ka edaspidi.

Süüteküünla elektroodide vahe ❸ peab olema 0,76 mm.

⚠ HOIATUS

ÄRGE püüdke käivitada eemaldatud süüteküünlaga mootorit. Kütus võib süttida ja põhjustada tulekahju või plahvatuse. Kasutage sädeme kontrollimiseks ainult Briggs & Stratton'i sädemetestrit.

Joonis 9 MOOTORI PUHTANA HOIDMINE

Eemaldage mootori külge kogunenud rohulibled ja pudemed regulaarselt. Puhastage sõrmekaitset. Puhastamiseks ärge piserdage mootorile vett, kuna see võib sattuda kütuse hulka. Puhastage mootorit harja või suruõhuga.

Kui summuti on varustatud sädemepüüduriga ❷, eemaldage see puhastamiseks ja kontrollimiseks iga 50 tunni järel või igal hooajal. Kahjustumise korral vahetage see välja.
Sujuva töö kindlustamiseks hoidke regulaatori mehhanism, vedrud ja juhtseadised ❶ prahivabad.

Puhastage jahutussüsteem. Aganad või prügi võivad eriti pikema töö järel ummistada mootori õhkjahutussüsteemi. Eemaldage mootori kate ja puhastage, nagu näidatud ❺.

HOIULE ASETAMINE

Mootori asetamisel hoiule kauemaks kui 30 päeva tuleb kasutada kaitsevahendeid või mootor kütusest tühjaks lasta, vältimaks vaigu teket toitesüsteemis või karburaatori olulistes osades.

Mootori kaitseks soovitame kasutada Briggs & Stratton'i kütusestabilisaatorit.

Märkus: Kui stabilisaatorit ei kasutata või kui mootoris kasutatakse alkoholisisaldusega bensiini, tühjendage kütusepaak ning laske mootoril töötada, kuni see seiskub kütuse lõppemise tõttu.

1. Vahetage õli välja. Vt **Õli**.
2. Eemaldage süüteküünal ja valage silindrisse ca 15 ml õli. Vahetage süüteküünal välja ning ajage väntvõlli aeglaselt ringi, et õli laiali voolaks.
3. Puhastage silinder ja silindripea ribid, sõrmekaitse ja selle alune ning summuti ümbrus pepredest ja prügist.
4. Kui võtate seadme hoiult taaskasutusele, kasutage vaid värsket bensiini. Kontrollige enne töö alustamist mootori funktsioneerimist, samuti vaadake hooldusgraafikut.

⚠ HOIATUS

Hoiustage puhtas kuivas kohas. ÄRGE hoidke pliidi, kamina, veeboileri ega mõne muu seadme läheduses, milles kasutatakse süüteleeki või mis võib tekitada sädemeid.

HOOLDAMINE

Pöörduge Briggs & Strattoni volitatud edasimüüja poole. Igaühel neist on varu Briggs & Strattoni originaalvaruosi ning spetsiaalseid tööriistu.

Vajate abi? Külastage veebilehte või helistage 1-800-233-3723, (USA ja Kanada), et kuulata eelsalvestatud sõnumite menüüst mootori hooldusteavet.

Briggs & Strattoni originaalvaruosade osaline loetelu

Varuosa	Varuosa kood
Õli (600 ml)	100005E
Õli (1440 ml)	100006E
Õlipumba komplekt	5056
(kinnitatakse hariliku elektritrelli külge õli kiiremaks mootorist eemaldamiseks)	
Kütusestabilisaator (30 ml pakk ühekordseks kasutuseks)	992030 (5041)
Kütusefilter	694485
Lame-õhufiltri kasett	491588S (5043)
Lame-õhufiltri eelpuhasti	493537
Ovaalse õhupuhasti kassett (Mudel 11, 12)	690610
Ovaalse õhupuhasti eelpuhasti (Mudel 11, 12)	273356
Ovaalse õhupuhasti kassett (Mudel 20, 21)	692484
Ovaalse õhupuhasti eelpuhasti (Mudel 20, 21)	273930
Takistiga süüteküünal	992041
Harilik süüteküünal	992040
Pikaealine plaatinasüüteküünal	5066
(kasutusel enamikul OHV mootoritest)	
Süütetester	19368
Süüteküünla võti	19374

Oma lähim edasimüüja leiate meie veebilehelt **www.briggsandstratton.com** või infokataloogist "Kollaseid leheküljed™".

Kõndivate sõrmedega logo ja sõnaühend "Kollased leheküljed" on mitmetes halduspiirkondades registreeritud kaubamärgid.

SEADISTAMISE TEHNILISED ANDMED

Mudel 120000	
Silindri läbimõõt	68 mm
Käigu pikkus	56 mm
Töömaht	206 cm^3
Mudel 150000	
Silindri läbimõõt	75 mm
Käigu pikkus	56 mm
Töömaht	249 cm^3
Mudel 200000	
Silindri läbimõõt	79,23 mm
Käigu pikkus	61,67 mm
Töömaht	305 cm^3
Mudel 210000	
Silindri läbimõõt	83,81 mm
Käigu pikkus	61,67 mm
Töömaht	342 cm^3
Süüteküünla elektroodide vahe	0,76 mm
Mudelid 120000 / 150000	
Magneeto õhupilu	0,25—0,36 mm
Süüteküünla elektroodide vahe	0,76 mm
Sisselase	0,10—0,15 mm**
Väljalase	0,23—0,28 mm**
Mudelid 200000 / 210000	
Magneeto õhupilu	0,20—0,30 mm
Sisselase	0,10—0,15 mm**
Väljalase	0,10—0,15 mm**

** Klapivahe paigaldatud klapivedrudega kolvi asendis 6 mm üle ülemise surnud seisu (kontrollida külma mootoriga). Vt remondijuhendit, tellimisnumber 272147.

Briggs & Stratton Corporation'i (B&S), California Õhuressursside Nõukogu (CARB) ja USA Keskkonnakaitse Agentuuri (U.S. EPA) heitgaaside kontrollsüsteemi garantii tingimused (omaniku õigused ja kohustused seoses rikkegarantiiga)

California, Ameerika Ühendriikide ja Kanada heitgaaside kontrolli riketegarantii teadaanne

California õhuressursside nõukogul (California Air Resources Board (CARB)), USA keskkonnakaitse agentuuril (US EPA) ja B&S-il on heameel selgitada heitgaaside kontrollsüsteemi garantiid teie mitteliiklusvahendi väikemootori (2006. aasta mudel või hilisem) kohta. Californias peavad uued mitteliiklusvahendite väikemootorid olema konstrueeritud, ehitatud ja varustatud vastavalt osariigi rangetele suduvastastele standarditele. Mujal Ameerika Ühendriikides peavad uued mitteliiklusvahendite sädekäivitusega mootorid (alates 1997. aasta mudelitest) vastama sellistele standarditele, mille on avaldanud US EPA. B&S tagab teie mootori heitgaaside kontrollsüsteemi töö allpool viidatud ajavahemikeks — tingimusel, et väikemootorit pole ebaõigesti kasutatud, selle hooldetöid tegemata jäetud või valesti tehtud.

Teie heitgaaside kontrollsüsteem koosneb sellistest osadest nagu karburaator, õhufilter, süütesüsteem, kütusetorustik, summuti ja katalüüsmuundur. Süsteemi võivad kuuluda ka ühendussõlmed ja teised heitgaasidega seotud sõlmed.

Iga garantiijuhtumi korral parandab B&S teie väikemootori tasuta, kaasa arvatud diagnostika, tagavaraosad ja tööaeg.

Briggs'i & Stratton Corporation'i heitgaaside kontrolli riketegarantii kehtivus

Mitteliiklusvahendite väikemootoritel garanteeritakse heitgaaside kontrolli osade riketeta töö kahe aasta jooksul, allpool esitatud tingimustel. B&S parandab või asendab teie mootori mis tahes defektse osa, mis kuulub garantii alla.

Omaniku garantiikohustused.

Mitteliiklusvahendi väikemootori omanikuna vastutate teie mootori kasutus- ja hooldusjuhendis näidatud nõuetekohaste hoolduste läbiviimise eest. B&S soovitab säilitada kõik hooldustega seotud kviitungid, kuid B&S ei saa keelduda garantiist ainuüksi kviitungite puudumise tõttu või kui te ei suuda tõestada hoolduste teostamist.

Mitteliiklusvahendi väikemootori omanikuna peate te siiski olema teadlik, et B&S võib garantiist keelduda, kui teie mootori või selle osa rike on põhjustatud ebaõigest kasutamisest, tegemata või ebaõigest hooldusest või lubamatutest ümberehitustest.

Teie vastutate, et rikkega mootor saaks kohe esitatud B&S-i volitatud edasimüüjale. Vaieldamatu garantiiremont peab olema teostatud mõistliku aja jooksul, mis ei ületa 30 päeva.

Kui teil on mingeid garantiiga seotud küsimusi, mis puudutavad teie õigusi ja kohustusi, pöörduge B&S-i teenindusesindaja poole telefonil 1-414-259-5262.

Heitgaasi garantii tähendab rikke garantiid. Rikke üle otsustatakse normaalse mootori töö põhjal. Garantii ei ole seotud kasutatud mootori heitgaaside testiga.

Briggs'i & Stratton Corporation'i heitgaaside kontrolli rikkegarantii seisukohad

Alljärgnevalt on toodud eritingimused, mis puudutavad heitgaaside kontrolli rikkegarantii kehtivust. See on lisa B&S-i mootorigarantiile reguleerimata mootorite kohta, mis on esitatud kasutus- ja hooldusjuhendis.

1. Garantii alla kuuluvad osad

   Garantii laieneb ainult allpool nimetatud osadele (heitgaaside kontrollsüsteemi osad) vastavalt sellele, mis osad olid ostetud mootoril olemas.

   a. Kütuse mõõtmise süsteem
      - Kütuse rikastuse süsteem külma mootori käivitamiseks (pehme õhuklapp)
      - Karburaator ja sisemised osad
      - Kütusepump
      - Kütusetorustik, kütusetorustiku liitmikud, voolikuklambrid
      - Kütusepaak, kork ja kinnitus
      - Süsinikkanister

   b. Õhu sisselaske süsteem
      - Õhufilter
      - Sisselaskekollektor
      - Tühjendus- ja õhutusvoolik

   c. Käivitussüsteem
      - Süüteküünal (süüteküünlad)
      - Magneetoga süütesüsteem

   d. Katalüsaatorisüsteem
      - Katalüüsneutralisaator
      - Väljalaskekollektor
      - Õhu sissepritsesüsteem või impulssklapp

   e. Mitmesugused esemed, mis on kasutuses ülaltoodud süsteemides
      - Vaakumi, temperatuuri, asendi ja aja suhtes tundlikud klapid ja lülitid
      - Ühenduslülid ja sõlmed

2. Kehtivusaja pikkus

   B&S garanteerib algsele omanikule ja igale järgmisele ostjale, et garantii alla kuuluvatel osadel puuduvad materjali- ja tootmisdefektidest põhjustatud rikked kahe aasta jooksul alates kuupäevast, mil mootor tarniti jaeostjale.

3. Tasuta

   Garantii alla kuuluvad osad parandatakse või vahetatakse tasuta, sealhulgas on tasuta ka garantii alla kuuluva osa defekti kindlakstegemiseks vajalik diagnostika, kui diagnostikatööd on tehtud B&S-i volitatud edasimüüja juures. Heitgaaside garantiiteeninduseks pöörduge lähimasse B&S-i volitatud edasimüüja poole, kelle leiate telefoniraamatu "Yellow Pages" märksõnade "Engines, Gasoline," "Gasoline Engines," "Lawn Mowers," ["Mootorid", "Bensiinimootorid", "Muruniidukid"] või sarnaste alt.

4. Garantiinõuded ja kehtivuse välistamised

   Garantii reklamatsioonid peavad olema registreeritud vastavalt B&S-i mootorite garantiitingimuste põhimõtetele. Garantii ei laiene garantii alla kuuluvatele osadele, mis ei ole B&S-i originaalosad või riketele, mis on põhjustatud ebaõigest kasutamisest ning tegemata või ebaõigest hooldusest, nagu on näidatud B&S-i mootorite garantiitingimustes. B&S ei ole kohustatud kõrvaldama garantii alla kuuluvate osade rikkeid, mis on põhjustatud lisaosade, mitteoriginaalosade või ümberehitatud osade kasutamisest.

5. Hooldus

   Igale garantii alla kuuluvale osale, millel puudub vahetuse ajaline graafik vastavalt nõutavale hooldusele, või millel on vaid regulaarse kontrolli graafik vajaliku remondi või vahetuse kindlakstegemiseks, kehtib rikkegarantii garantiiperioodi jooksul. Igal garantii alla kuuluval osal, millel on olemas vahetuse ajagraafik, on rikkegarantii ainult kuni esimese vahetuseni. Hoolduse ja remondi tegemisel võib kasutada igasugust jõudluse ja vastupidavuse poolest sobivat vahetusosa. Omanik vastutab kõigi nõutavate hoolduste tegemise eest, nagu on kindlaks määratud B&S-i kasutus- ja hooldusjuhendis.

6. Kaudne kehtivus

   Antud garantii kehtivus laieneb mootori osade riketele, mis on põhjustatud kehtiva garantiiga garantii alla kuuluvate osade riketest.

Oma mootori heitgaaside vastupidavusnäitaja ja õhu indeksi leiate mootori heitgaaside lipikult

Mootoritel, mis on sertifitseeritud vastavalt California Air Resources Board (CARB) Tier 2 Emission Standards nõuetele, peab olema näidatud heitgaaside näitaja vastupidavusaeg ja õhu indeks. Briggs & Stratton teeb selle info tarbijale kättesaadavaks oma heitgaaside siltide kaudu. Mootori siltidel on sertifitseerimisinfo.

Mootori **heitgaaside näitaja vastupidavusaeg** näitab töötundide arvu, mille jooksul mootor — kasutus- ja hooldusjuhendile vastava õige hoolduse eeldusel — vastab heitgaaside näitaja poolest sertifikaadile. Kasutusel on järgmised kategooriad:

Mõõdukas:

Mootor on sertifitseeritud heitgaasinormidele vastavaks 125 töötunni pikkuseks ajaks.

Keskmine:

Mootor on sertifitseeritud heitgaasinormidele vastavaks 250 töötunni pikkuseks ajaks.

Laiendatud:

Mootor on sertifitseeritud heitgaasinormidele vastavaks 500 töötunni pikkuseks ajaks. Näide: harilikku lükatavat muruniidukit kasutatakse aastas 20 kuni 25 tundi. See tähendab, et **keskmiseks** liigitatud mootori **heitgaaside näitaja vastupidavusperiood** võib olla vastavuses heitgaasinormidega kuni 10 või 12 aastat.

Teatud Briggs'i & Strattoni mootorid peavad olema sertifitseeritud vastavaks USA Keskkonnakaitse Agentuuri (US EPA) Phase 2 heitgaaside emissiooni standarditele. Phase 2 sertifikaadiga mootoritel näitab heitgaaside vastupidavusnäitaja heitgaaside sildil töötunde, mille kestel mootor vastab Ühendriikide heitgaasinõuetele.

Alla 225 cc silindrimahuga mootorite jaoks.

Kategooria C = 125 tundi

Kategooria B = 250 tundi

Kategooria A = 500 tundi

225 cm3 või suurema silindrimahuga mootorite jaoks.

Kategooria C = 250 tundi

Kategooria B = 500 tundi

Kategooria A = 1000 tundi

TEHNILINE TEAVE

Mootori nimivõimsust puudutav informatsioon

Bensiinimootorite erinevate mudelite kogunimivõimsuse sildid vastavad SAE (Autoinseneride Ühenduse) eeskirjade J1940 (Väikemootorite võimsuse ja pöördemomendi hindamise protseduur) nõuetele või ületavad neid ning hindamise tulemuslikkus on saavutatud ja seda on korrigeeritud vastavalt SAE eeskirjadele J1995 (versioon 2002-05). Pöördemomendi väärtused on antud 3060 p/min juures; võimsuse väärtused on antud 3600 p/min juures. Mootori tegelik koguvõimsus on madalam ning seda mõjutavad muuhulgas ümbritsevad töötingimused ja mootorite vahelised erinevused. Nii bensiinimootoreid kasutatavate toodete suure hulga kui ka seadmete kasutamisega seotud keskkonnaküsimuste tõttu ei arenda bensiinimootor konkreetses ajamis kasutamisel kogunimivõimsust (tegelik „kohapealne" või netovõimsus). See erinevus johtub paljudest teguritest, k.a, kuid mitte ainult: seadme osadest (õhupuhasti, väljalase, laadimine, jahutus, karburaator, kütusepump jne), rakenduspiirangutest, kasutustingimustest (temperatuur, niiskus, kõrgus) ja mootorite erinevustest. Tootmis- ja mahupiirangute tõttu võib Briggs & Stratton asendada selle seeria mootori kõrgema nimivõimsusega mootoriga.

BRIGGS'i & STRATTONI MOOTORI GARANTIITINGIMUSED

Kehtiv alates 12/06

PIIRATUD GARANTII

Briggs & Stratton Corporation parandab või asendab tasuda mis tahes osa või osad, millel on materjali- või tootmisviga või mõlemad. Parandamiseks või asendamiseks saadetud varuosade transpordikulud peab tasuma ostja. See garantii kehtib allpool toodud ajaperioodil ja tingimustel. Garantiiteeninduse saamiseks pöörduge oma lähimaa volitatud teenindaja poole, kelle leiate kaardilt aadressil www.briggsandstratton.com, helistades numbril 1-800-233-3723 või vaadates telefoniraamatut 'Yellow Pages™'.

MUUD ERIGARANTIID PUUDUVAD. EELDATAVAD GARANTIID, KAASA ARVATUD NEED, MIS ON ANTUD MÜÜDAVUSE SUURENDAMISEKS VÕI ERIEESMÄRKIDEL, ON PIIRATUD ÜHE AASTAGA ALATES OSTU SOORITAMISEST VÕI KEHTIVAD SEADUSEGA MÄÄRATUD PERIOODI VÄLTEL; KÕIK MUUD EELDATAVAD GARANTIID ON VÄLISTATUD. VÄLISTATUD ON VASTUTUS SEOTUD VÕI PÕHJUSLIKE KAHJUDE EEST, VÄLJA ARVATUD SEADUSEGA NÕUTAVATEL JUHTUDEL. Mõned riigid ja maad ei luba piiranguid eeldatava garantii kestusele ning mõned riigid ja maad ei luba välistada vastutust seotud või põhjustatud kahjude eest. Sellisel juhul ei pruugi ülaltoodud piirangud ja välistused kehtida Teie kohta. Käesolev garantii annab Teile teatud seaduslikud õigused, kuid Teil võivad olla ka teised õigused, mis varieeruvad riigist riiki ja maalt maale.

GARANTIITINGIMUSED

Brand / Toote tüüp	Erakasutus	Kommertskasutus
Vanguard™	2 aastat	2 aastat
Extended Life Series™, I / C®, Intek I / C®, Intek Pro™	2 aastat	1 aasta
Petrooelumkütusega töötavad mootorid	1 aasta	90 päeva
Kõik teised Briggs & Stratton'i mootorid	2 aastat	90 päeva

** Koduste varugeneraatorite mootoritele kehtib garantii ainult erakasutuse puhul.
See garantii ei kehti nende seadmete mootoritele, mida kasutatakse antud kohas põhilise vooluallikana.
Võidusõidu-, kommertskasutuses ja rendiautodel kasutatavatel mootoritel garantii puudub.

Garantiiperiood algab ostmise kuupäevast esimese tarbija või tööstusliku lõppkasutaja poolt ning kestab ülaltoodud tabelis näidatud perioodi ulatuses. Erakasutus tähendab kasutamist kodumajapidamises jaetarbija poolt. Kommertskasutamise all mõistetakse kõiki muid kasutusviise, kaasa arvatud tööstuslikel eesmärkidel, sissetuleku saamiseks või rentimise eesmärgil. Kui mootorit on kasutatud mõnel perioodil tööstuslikel eesmärkidel, siis loetakse seda mootorit käesoleva garantii suhtes tööstuslikel eesmärkidel kasutatavaks mootoriks.

BRIGGS'i & STRATTONI TOODETELE GARANTII SAAMISEKS POLE REGISTREERIMINE VAJALIK. SÄILITAGE OSTMIST TÕENDAV DOKUMENT (OSTUKVIITUNG). KUI TEIL PUUDUB ESMASE OSTMISE KUUPÄEVA NÄITAV DOKUMENT, SIIS RAKENDATAKSE GARANTIITEENINDUSEL GARANTIIPERIOODI PIKKUSE MÄÄRAMISEKS TOOTE VALMISTAMISKUUPÄEVA.

TEIE MOOTORI GARANTIID PUUDUTAV TEAVE

Briggs & Stratton teostab meelsasti garantiiremondi ja vabandab tekkinud ebamugavuste pärast. Garantiiremonti võivad teostada kõik volitusi omavad edasimüüjad. Enamikel juhtudel garantiiremont teostatakse, kuid mõnel juhul pole garantiiteenindus rakendatav. Näiteks ei kohaldata garantiid mootoritele, mille rike on tekkinud väärkasutuse tagajärjel, korralise hoolduse tegematajätmisest, transpordil, käsitsemisel, säilitamisel või ebaõigel paigaldamisel. Garantii kaotab ka siis kehtivuse, kui mootorilt on eemaldatud tehasenumber, mootorit on ümber ehitatud või modifitseeritud.

Kui klient ei nõustu edasimüüja otsusega, viiakse garantii kehtivuse selgitamiseks läbi uurimine. Paluge edasimüüjal edastada kõik tõendid läbivaatuseks maaletoojale või tehasesse. Kui maaletooja või tehas leiab, et nõue on põhjendatud, hüvitatakse kliendile kõik defektsed osad. Vältimaks kliendi ja edasimüüja vahelisi vääritimõistmisi, on allpool toodud mõned mootoririkete põhjused, mille puhul garantii ei kehti.

Normaalne kulumine:
Mootorid, nagu kõik mehhaanilised seadmed, vajavad töökindlaks funktsioneerimiseks perioodilist teenindust ja osade väljavahetamist. Garantii alla ei kuulu sellised remonttööd, kus remonditav mootori osa või mootor on ammendanud oma tööea.

Ebaõige hooldus:
Mootori eluiga sõltub töötingimustest ja mootorile tehtavast hooldusest. Mõningaid seadmeid, nagu freese, pumpi ja rootorniidukeid, kasutatakse sageli tolmustes ja mustades tingimustes, mis võivad põhjustada enneaegset kulumist. Kulumine, mis on põhjustatud mustusest, tolmust, süüteküünla puhastamisjääkidest või muust abrasiivsest materjalist, mis on mootorisse sattunud ebaõige hoolduse tõttu, ei kuulu garantiiremondi alla.

Selle garantii alla kuuluvad ainult materjali- ja/või valmistusvigadest põhjustatud mootoririkked. Siia ei kuulu seadme asendamine või hüvitamine, kuhu mootor võib olla paigaldatud. Garantii ei laiene ka järgmistest asjaoludest tingitud remonttöödele:

1. PROBLEEMID, MIS ON PÕHJUSTATUD VARUOSADEST, MIS EI OLE BRIGGS & STRATTON-i ORIGINAAL VARUOSAD.
2. Seadmete juhtseadised või seadmed, mis takistavad mootori käivitamist, põhjustavad mootori ebaõige funktsioneerimise või lühendavad mootori eluiga. (Võtke ühendust seadme valmistajaga.)
3. Karburaatorilekked, ummistunud kütusetorud, kinnikiilunud klapid või teised tõrked, mille põhjuseks on saastunud või vaigustunud kütuse kasutamine. (Kasutage puhast, värsket pliivaba bensiini ja Briggs & Strattoni kütusestabilisaatorit, varuosakood 5041.)
4. Osad, mille pind on kahjustunud või mis on purunenud ebapiisava või saastunud määrdeõli või vale õlimargi tõttu. ÕLITASEME ANDUR ei pruugi töötavat mootorit seisata. Mootor võib kahjustuda, kui ei säilitata õiget õlitaset.
5. Briggs & Strattoni poolt mittetoodetud abiosade või sõlmede, nagu nt sidurite, jõuülekannete, kaugjuhtimisseadmete jne, remont või reguleerimine.
6. Osade kahjustumine või kulumine, mis on põhjustatud mustuse mootorisse sattumisest väära õhupuhastaja hooldamise, kokkupaneku või muu kui originaal-õhupuhastielemendi või filtripadruni kasutamise tõttu.
7. Osade vigastamine ülemääraste mootoripöörete tõttu või jahutusribid või hooratta ümbrus ummistanud või saastanud rohust, prahist või mustusest tingitud ülekuumenemise tõttu või mootori töötamisest ebapiisava ventilatsiooniga ruumis.
8. Mootori või seadmete purunemine ülemäärase vibratsiooni tõttu, mille on põhjustanud mootori lõtvunud kinnitused, lõtvunud lõiketerad, tasakaalustamata pöörlevad osad, kadunud või tasakaalustamata tiivikud, seadmete ebaõige kinnitamine mootori väntvõlli külge, ülemäära kõrged pöörded või muud töötamisel tekkinud väärnähtused.
9. Väntvõlli kõverdumine või purunemine, mis on põhjustatud rootorniiduki lõiketera löögist vastu kõva objekti või ülemäärasest v-rihma pingsusest.
10. Mootori tavapärane häälestamine või reguleerimine.
11. Mootori või selle komponentide, st põlemiskambri, klappide, klapipesade, klapi juhtpukside või põlenud käiviti mähiste tõttu, mis on põhjustatud alternatiivsete kütuste, nagu nafta, loodusliku gaasi, modifitseeritud bensiini vms, kasutamisest.

Garantiitöid teevad ainult Briggs & Stratton Korporatsiooni poolt volitatud edasimüüjad. Teile lähima volitatud edasimüüja leiate telefoniraamatust "Kollastelt lehtedelt™" märksõnade "Mootorid, bensiin", "Bensiinimootorid", "Muruniidukid" või sarnaste alt.

Briggs & Strattoni mootorid on valmistatud ühe või enama alltoodud patendi järgi: konstrueerimine D-247,177 (teised patendid ootavad otsust)

6,691,683	6,520,141	6,325,036	6,145,487	6,012,420	5,803,035	5,548,955	5,243,878	5,138,996	4,875,448	D 476,629
6,647,942	6,495,267	6,311,663	6,142,257	5,992,367	5,765,713	5,546,901	5,235,943	5,086,890	4,819,593	D 457,891
6,622,683	6,494,175	6,284,123	6,135,426	5,904,124	5,732,555	5,445,014	5,234,038	5,070,829	4,720,638	D 368,187
6,615,787	6,472,790	6,263,852	6,116,212	5,894,715	5,645,025	5,503,125	5,228,487	5,058,544	4,719,682	D 375,963
6,617,725	6,460,502	6,260,529	6,105,548	5,887,678	5,642,701	5,501,203	5,197,426	5,040,644	4,633,556	D 309,457
6,603,227	6,456,515	6,242,828	6,347,614	5,852,951	5,628352	5,497,679	5,197,425	5,009,208	4,630,498	D 372,871
6,595,897	6,382,166	6,239,709	6,082,323	5,843,345	5,619,845	5,320,795	5,197,422	4,996,956	4,522,080	D 361,771
6,595,176	6,369,532	6,237,555	6,077,063	5,823,153	5,606,948	5,301,643	5,191,864	4,977,879	4,520,288	D 356,951
6,584,964	6,356,003	6,230,678	6,064,027	5,819,513	5,606,851	5,271,363	5,188,069	4,977,877	4,512,499	D 309,457
6,557,833	6,349,688	6,213,083	6,040,767	5,813,384	5,605,130	5,269,713	5,186,142	4,971,219	4,453,507	D 308,872
6,542,074	6,347,614	6,202,616	6,014,808	5,809,958	5,497,679	5,265,700	5,150,674	4,895,119	4,430,984	D 308,871

Megjegyzés: (Ez a megjegyzés csak az Amerikai Egyesült Államokban használt motorikra vonatkozik.) A kibocsátást szabályzó egységek karbantartását, cseréjét, illetve javítását elvégezheti bármely nem helyszíni szerelést végző vállalat vagy személy. Mindazonáltal ahhoz, hogy a Briggs & Stratton garancia feltételek teljesüljenek és így a beavatkozás a garanciaidőn belül költségmentes legyen a vásárló részére, ezt a gyár hivatalos szervizének kell elvégeznie.

MOTOR RÉSZEI

1. ábra

1. Gyertyakábel
2. Légszűrő
3. Szivató
4. Porlasztó
5. Üzemanyag-elzáró szelep
6. Berántó fogantyú
7. Leállító Kapcsoló/Oil Gard egység®, ha be van szerelve
8. Gázadagoló
9. Motor Modell / Típus / Kódszám
   XXXXXX XXXX-XX
10. Kipufogódob/szikrafogó, ha be van szerelve
11. Üzemanyagtöltő
12. Üzemanyagtartály
13. Olajtöltő/olajszintjelző pálca, ha be van szerelve
14. Fúvóház
15. Olajleeresztő csavar
16. Olajtöltő csavar

Jegyezze fel jövőbeni használatra a motor **modell-, típus és kódszámát**.

_____ _____ _____

Jegyezze fel jövőbeni használatra a vásárlás dátumát.

_____

ÁLTALÁNOS ISMERTETÉS

Az Egyesült Államokban az 120000 sorozatszámú OHV modelleket, melyeket az az útmutató tárgyal a Kaliforniai levegőtisztasági bizottság minősítette, hogy megfeleljenek a 125 üzemórás szabványoknak. Az 150000, 200000, 210000 sorozatú modellek esetében 250 üzemórára vonatkozó előírásoknak. Ez a minősítés nem jelent további garanciát a vásárló, tulajdonos vagy üzemeltető számára a motor teljesítményével, illetve élettartamával kapcsolatban. Erre a motorra kizárólag az ebben a kezelési útmutatóban leírt termék és kibocsátási garanciák érvényesek.

Megjegyzés: A motor teljesítménye 3-1/2%-al csökken 1000 lábanként (300 méter) tengerszint felett, és 1%-al 10° F (5.6° C) növekedéssel 77° F (25° C) felett. Maximum 15° fokos szögig kielégítően fog működni. Hivatkozzon a berendezés kezelői útmutatójára a lejtőkön való biztonságos megengedhető működési határokat illetően.

BIZTONSÁGI ELŐÍRÁSOK

Ezen kézikönyv biztonsági tudnivalókat tartalmaz, hogy felhívja a figyelmet a motorokhoz kapcsolódó veszélyekre és kockázatokra, illetve ezek elkerülésének módozataira. Mivel a Briggs & Stratton nem feltétlenül tudja, milyen berendezést fog ez a motor hajtani, fontos, hogy elolvassa és megértse az itt felsorolt, valamint a motor által meghajtandó berendezésre vonatkozó előírásokat.

VIGYÁZAT

Ennek a terméknek a motor kipufogógázai California állam hatóságai előtt ismert olyan anyagokat tartalmaznak, amelyek rákot, születési rendellenességeket vagy egyéb a szaporodást befolyásoló ártalmat okoznak.

VIGYÁZAT

A Briggs & Stratton nem hagyja jóvá és nem engedélyezi ezen motorok háromkerekű ATV-ken (minden terepen használható járműveken), motorkerékpárokon, játék/szórakozási célú gokartokon, légi járműveken vagy versenyjárműveken való használatát. A motor említett járművekben való használata anyagi kárt, illetve súlyos sérülést (beleértve a bénulást) vagy akár halálesetet okozhat.

A motorhoz kapcsolódó jelek

	Tűz		Veszély jelzés		
	Robbanás		Olvassa el a kezelési utasítást		
	Visszarúgás		Be Ki		
	Áramütés		Olaj	STOP	Leállít
	Forró felület		Üzemanyag		Lassú
	Mozgó alkatrészek		Szívató nyitva		Gyors
	Mérgező füstök		Tele /Zárt szívató		

Figyelmeztető szót (VESZÉLY, FIGYELMEZTETÉS vagy VIGYÁZAT) a figyelemfelhívó jellel arra használunk, hogy jelezzük a sérülés valószínűségét és potenciális súlyosságát ezenkívül veszélyt jelző szimbólumot használhatunk arra, hogy bemutassuk a veszély fajtáját.

VESZÉLY azt a kockázatot jelzi, aminek halál vagy súlyos sérülés a következménye **akkor, ha nem kerülik el.**

FIGYELMEZTETÉS azt a kockázatot jelzi, aminek **a következménye halál vagy súlyos sérülés lehet.**

VIGYÁZAT azt a kockázatot jelzi, amelynek, ha nem kerülik el, **kisebb vagy közepes mértékű sérülés lehet az eredménye**

Ha a VIGYÁZAT, szó a figyelemfelhívó jel **nélkül** szerepel, akkor az olyan szituációt jelöl, **aminek az eredménye a motor megrongálódása lehet.**

VIGYÁZAT

A benzin és gőzei rendkívül gyúlékony és robbanásveszélyes anyagok.
A tűz vagy a robbanás komoly égési sérüléseket vagy halált okozhat.

ÜZEMANYAG BETÖLTÉSE

- Kapcsolja ki a motort, és hagyja legalább 2 percig hűlni, mielőtt leveszi a tanksapkát.
- Az üzemanyagtartályt szabadban vagy jól szellőztetett helyen töltse fel.
- Ne töltse túl az üzemanyagtartályt.
- Tartsa a benzint és annak gőzeit mindennemű szikrától, nyílt lángtól, őrlángtól, hőtől és más belobbanási veszélytől távol.
- Ellenőrizze az üzemanyag vezetékeket, a tankot, a sapkát és a fittingeket repedések vagy szivárgások szempontjából. Ha szükséges, cserélje ki ezeket.

A MOTOR INDÍTÁSA

- Bizonyosodjon meg arról, hogy a gyújtógyertya, a kipufogódob, az üzemanyagtartály sapkája és a légszűrő a helyén van-e
- Ne indítózzon, ha a gyújtógyertya nincs a helyén.
- Ha kifolyik az üzemanyag, várjon a motor indítása előtt, amíg elpárolog.
- Ha a motor túlfolyik, állítsa a szivatót OPEN/RUN helyzetbe, a fojtószelepet pedig FAST állásba, és indítózzon, amíg a motor el nem indul.

A BERENDEZÉS MŰKÖDÉSEKOR

- TILOS a motort a porlasztó szivatásával leállítani.

A KÉSZÜLÉK SZÁLLÍTÁSAKOR

- A motor üzemanyagtartályának szállításkor ÜRESNEK kell lennie.

BENZIN VAGY A TANKBAN ÜZEMANYAGOT TARTALMAZÓ BERENDEZÉS TÁROLÁSA

- Kazánoktól, tűzhelyektől, vízmelegítőtől vagy más olyan berendezésektől távol helyezze el, amelyeknek gyújtólángjuk vagy gyújtóforrásuk van, mert ezek meggyújthatják a benzingőzöket.

VIGYÁZAT

A motor indítása szikrázást okoz.
A szikrázás gyúlékony gázok közelében azok meggyulladását eredményezheti.
Ennek robbanás és tűz lehet az eredménye.

- Ha a környezetben természetes vagy cseppfolyósított petróleum-alapú gáz szivárgás van, ne indítsa el a motort.
- Ne alkalmazzon nyomás alatt lévő indítófolyadékokat, mert a gőzök gyúlékonyak.

VIGYÁZAT

Az indítókábel gyors visszaengedése (visszarúgás) a kezét és a karját gyorsabban húzza a motor felé, mint ahogy azt engedni tudja.
Csonttörés, roncsolás, rándulás vagy ficam lehet az eredménye.

- A motor indításakor lassan húzza meg a zsinórt addig, amíg ellenállást nem érez, majd gyorsan rántsa meg.
- A közvetlenül rákapcsolt berendezés alkatrészeket, pl. de nem kizárólag a pengéket, járókerekeket, görgőket, lánckerekeket biztonságosan kell rácsatlakoztatni.

VIGYÁZAT

A forgó alkatrészek érintkezésbe kerülhetnek a kézzel, lábbal, hajjal, ruházattal és más, a testen viselt tárgyakkal, vagy beleakadhatnak azokba.
Ennek balesetből eredő amputáció vagy súlyos bőrsérülés lehet az eredménye.

- A berendezés működtetésekor a védőberendezések legyenek a helyükön.
- Tartsa távol kezét és lábát a forgó alkatrészektől.
- A hosszú hajat kösse fel, és vegye le az ékszereket.
- Ne viseljen bő szabású ruházatot, lelógó vagy olyan ruhadarabot, amelyet a gép elkaphat.

VIGYÁZAT

A motorok szénmonoxidot bocsátanak ki, ez szagtalan, színtelen, mérgező gáz.
A szénmonoxid belélegzése hányingert, ájulást vagy halált okozhat.

- A motort szabadban indítsa be és járassa.
- Ne indítsa, és ne járassa a motort zárt térben, még akkor sem, ha az ajtók vagy ablakok nyitva vannak.

VIGYÁZAT

A járó motorok hőt termelnek. A motor alkatrészek, különösképpen a kipufogódob rendkívül felforrósodnak.
Ha hozzáérnek, komoly égési sérülések keletkezhetnek.
A gyúlékony hulladék, pl. lomb, fű, cserje stb. meggyulladhatnak.

- Hagyja lehűlni a kipufogódobot, a motorhengert és a bordákat, mielőtt hozzáér.
- Az összegyűlt éghető anyagokat távolítsa el a hangtompító környékéről és a henger környezetéből.
- Ha a berendezést erdővel, fűvel, cserjével borított nem művelt területen használja, akkor szereljen fel szikrafogót, és azt tartsa működőképes állapotban. Kalifornia állam törvényei ezt megkövetelik (Kalifornia állam közvagyonra vonatkozó törvénykönyvének 4442. cikkelye). Más államoknak is hasonló törvényeik lehetnek. A szövetségi törvények az aktuális szövetség területére vonatkoznak.

VIGYÁZAT

Véletlen szikraképződés tüzet vagy áramütést okozhat.
A véletlen indítás balesetből eredő amputációt vagy zúzott sebeket okozhat.

BEÁLLÍTÁSOK ÉS JAVÍTÁSOK VÉGZÉSE ELŐTT

- Bontsa a gyújtógyertya vezetékének érintkezését, és a vezetéket tartsa távol a gyújtógyertyától.

A SZIKRÁZÁS TESZTELÉSEKOR

- Csak jóváhagyott szikravizsgáló készüléket használjon.
- NE ellenőrizze a szikrát, amikor a gyertya ki van csavarva.

AJÁNLOTT OLAJMINŐSÉGEK

FELHÍVÁS:

A motort a Briggs & Stratton olaj nélkül szállítja. A motort indítás előtt töltse fel olajjal. Kerülje a túltöltést!

Használjon minőségi, tisztító hatású, "SF, SG, SH, SJ használatra" osztályozású vagy annál jobb minőségű olajat, pl. Briggs & Stratton 30, 100005E cikkszámú olajat. Ne használjon adalékokat az ajánlott olajokhoz. **Az olajhoz ne keverjen benzint.**

A következő olajcsere előtt válassza ki azt a SAE viszkozitású olajminőséget ebből a táblázatból, mely megfelel a várható indítási hőmérsékletnek.

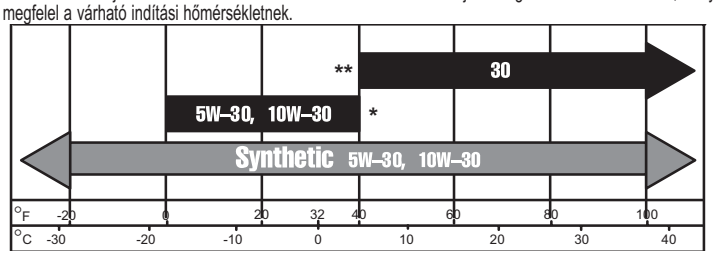

VIGYÁZAT: A léghűtéses motorok jobban felforrósodnak, mint a gépkocsi motorok. Nem szintetikus, multi-viszkozitású olajak (5W-30, 10W-30, stb.) 40° F (4° C) fölötti használata a normálisnál nagyobb olajfogyasztást eredményez. Széles viszkozitási tartományú olaj használata esetén gyakrabban kell ellenőrizni az olajszintet.

* **VIGYÁZAT: Szintetikus olajat kell használni,** ha a motort 40° F (4° C) alatti hőmérsékleten működtetjük, ellenkező esetben károsodás érheti.

** **VIGYÁZAT:** Ha a SAE 30 olajat 50° F (10° C) alatti hőmérsékleten használjuk, akkor nehéz lesz az indítás és a motor furata esetleg károsodhat az elégtelen olajozás miatt.

OLAJMENNYISÉG

- Az 120000 / 150000 modellek kapacitása 0,6 liter (21 uncia).
- A 200000 / 210000 modellek kapacitása 0,8 liter (28 uncia).
- Ellenőrizze az olajszintet *mielőtt* beindítja a motort.
- Ellenőrizze az olajszintet minden használat előtt.
- Ügyeljen arra, hogy az olajszint mindig a TELE jelzésnél legyen.

2. ábra OLAJFELTÖLTÉS

1. Állítsa a járművet vízszintes helyre és tisztítsa meg az olajtöltő nyílás környékét ❶.
2. Húzza ki a nívópálcát ❷, törölje meg száraz ronggyal, dugja vissza és ismét tolja szorosan a helyére. Ezután húzza ki és ellenőrizze rajta az olajszintet. Az olajnak a TELE jelzésnél ❸ kell lennie. Ha utána kell tölteni, lassan öntse az olajat. **Kerülje a túltöltést.**
   -VAGY-
3. Vegye ki az olajtöltő csavart ❹. Az olajszintnek túlcsordulásig kell lennie ❺.
4. A motor beindítása előtt az olajszintjelző pálcát és az olajtöltő csavart szilárdan rögzítse.

ÜZEMANYAGOK, AJÁNLOTT MINőSÉGEK

Használjon tiszta, friss, legalább 85-ös oktánszámú ólommentes benzint. Ha ólmozatlan benzin nem kapható, megfelel az ólmozott is.

Lehetséges, hogy az Amerikai Egyesült Államokban az ólmozott benzin nem használható. Egyes oxigénnel dúsított vagy újrakevertnek nevezett benzinek alkoholokkal vagy éterekkel vegyített benzinek. Ezen keverékek túlzott mennyiségben károsíthatják az üzemanyag-rendszert vagy teljesítményproblémákat okozhatnak. Ne használjon metanol tartalmú benzint. Ha nem kívánatos működési tünetek jelentkeznek, használjon kisebb alkohol- vagy étertartalmú benzint.

Ezt a motort benzinüzeműként engedélyeztették. Exhaust Emission Control System (Kipufogógázok károsanyag-kibocsátását csökkentő rendszer): EM (Engine Modifications, Motoron eszközölt módosítások).

Metanoltartalmú benzint használni tilos! **A benzinhez olajat keverni tilos!**

ÜZEMANYAG HOZZÁADÁSA

A tanksapka levétele előtt tisztítsa meg az üzemanyagfeltöltő-csonk környékét. Távolítsa el a tanksapkát, majd a tankot a nyakrész alatt kb. 1-1/2"-ig töltse fel, hogy az üzemanyag tágulhasson. Vigyázzon, hogy ne töltse túl.

VIGYÁZAT

Újratöltés előtt hagyja 2 percet hűlni a motort.

INDÍTÁS

VIGYÁZAT: Egyes motorokat **Oil Gard.** The **Oil Gard** rendszerrel látták el, hogy figyelmeztesse a kezelőt, ha a motorban az olajszint alacsony. Indítás előtt mindig ellenőrizze az olajszintet. Amennyiben az olajszintet nem tartják fenn megfelelően, a motor meghibásodhat, és ebben az esetben nem érvényes a garancia. Amennyiben a motor nem indul el, leállt és/vagy a leállítókapcsolón jelzőfény villog, öntsön hozzá olajat (az eljárást lásd a 2. ábrán).

3. ábra A MOTOR INDÍTÁSA ELŐTT

1. **Az olaj- és üzemanyag-feltöltést a jelen kézikönyvben előírtak szerint végezze.**
2. Tolja a szívatókart ❶ SZIVATÁS (CHOKE) helyzetbe.
3. Tolja a gázkart ❷ GYORS (FAST) helyzetbe.
4. Állítsa az üzemanyag-elzáró szelepet ❸ ON helyzetbe, ha a berendezés rendelkezik ilyennel.
5. A leállítókapcsolót ❹ állítsa BE (ON) helyzetbe, amennyiben a berendezés rendelkezik ilyennel.

Megjegyzés: **A billenőkapcsolóban lévő** OIL GARD jelzőlámpa ❹, amennyiben a berendezés rendelkezik ilyennel, figyelmeztet, ha alacsony az olajszint. A jelzőlámpa villog, és a motor nem indítható vagy újraindítható. Ekkor olajat kell utántölteni. Az olajszintjelző pálca TELE jelzéséig, vagy az olajtöltő csavarnál túlcsordulásig töltsön be olajat. Kerülje a túltöltést. Az OIL GARD azonban működés közben nem állítja le a motort, ha alacsony az olajszint.

4. ábra A MOTOR ELINDÍTÁSA

Behúzókábeles indítószerkezet

1. Fogja meg az indítózsinór ❶ fogantyúját és lassan húzza, amíg ellenállást nem érez. Ekkor rántsa meg a kompresszió erejének a leküzdésre, a visszarúgás megakadályozására és indítsa be a motort.
2. Ha szükséges, ismételje meg úgy, hogy a szívató MŰKÖDÉS (RUN), a fojtószelep szabályozó kar pedig GYORS (FAST) helyzetben van. Amikor a motor elindul, működtesse GYORS (FAST) állásban.

VIGYÁZAT

Az indítókábel gyors visszaengedése (visszarúgás) a kezét és a karját gyorsabban húzza a motor felé, mint ahogy azt engedni tudja.

Elektromos önindító.

1. 12 voltos indítórendszerrel szerelt motor esetén fordítsa a kulcsot START helyzetbe ❷.
2. Szükség esetén ismételje meg úgy, hogy a gázkar FAST helyzetben van.

Megjegyzés: Ha az akkumulátort a berendezésgyártó szállította, az ő ajánlásai szerint töltse fel, mielőtt megpróbálná a motort beindítani.

Megjegyzés: Rövid indítási ciklusokat alkalmazzon (15 másodperc percenként) az indítómotor élettartamának növelésére. A hosszas indítózás károsíthatja az indítómotort.

LEÁLLÍTÁS

5. ábra

1. A fojtószelep szabályozó kart állítsa ÜRESJÁRAT vagy LASSÚ (SLOW) helyzetbe ❶, ha a berendezés rendelkezik ilyennel.
2. Majd állítsa a leállítókapcsolót KI (OFF) helyzetbe ❷ vagy fordítsa a kulcsot OFF ❸ helyzetbe.
3. Zárja le az üzemanyag-elzáró csapot ❹.

VIGYÁZAT: NEM SZABAD a motort úgy leállítani, hogy a szívatókart SZIVATÁS (CHOKE) helyzetbe tolja, mert ez visszagyulladást vagy a motor károsodását okozhatja.

Megjegyzés: Amikor a berendezés üzemen kívül van vagy felügyelet nélkül hagyja, mindig húzza ki a kulcsot a kapcsolóból!

Megjegyzés: A motor vagy a berendezés szállításakor zárja az üzemanyag-elzáró szelepet a szivárgás elkerülése érdekében.

KARBANTARTÁS

6. ábra

VIGYÁZAT

A motor véletlen beindulását megelőzendő karbantartás előtt távolítsa el a gyújtógyertya kábelét ❶, és tartsa távol a gyújtógyertyától.

A rendszeres karbantartás javítja a teljesítményt és meghosszabbítja a motor élettartamát. Kedvezőtlen körülmények közötti működtetés esetén gyakoribb karbantartás szükséges.

VIGYÁZAT

Ne üsse meg a lendkereket kalapáccsal vagy egyéb kemény tárggyal, mert a lendkerék így széttörhet működés közben.

Tilos illetéktelenül állítani a karokat és egyéb alkatrészeket a motor fordulatszámának fokozása érdekében.

Kövesse az üzemóra vagy naptári időszak szerinti beosztást, amelyik hamarabb következik. Gyakoribb szerviz szükséges az alábbi ártalmas körülmények közötti üzemeltetéskor.

Első 5 üzemóra

- Olajcsere

8 üzemóránként vagy naponta

- Olajszint ellenőrzés
- Takarítás a kipufogódob környezetében

25 üzemóránként vagy évszakonként

- Ha nagy terhelésen vagy magas környezeti hőmérséklet mellett üzemel a motor, cseréljen olajat
- A levegőszűrő előszűrőjének karbantartása *

50 üzemóránként vagy évszakonként

- Olajcsere
- A szikrafogó tisztítása és ellenőrzése (ha be van szerelve)

100 üzemóránként vagy évszakonként

- Az olajszivacsos légszűrő vagy szűrőbetét szervizelése*
- A gyújtógyertya tisztítása/cseréje
- A fordulatszámcsökkentő hajtómű olajának cseréje, ha a berendezés rendelkezik ilyennel
- A hűtőkör tisztítása

Évszakonként

- A szelephézag ellenőrzése

* *Poros környezetben, lebegő por esetén vagy magas, száraz fű folyamatos nyírása után gyakrabban kell tisztítani.*

7. ábra OLAJCSERE

Ellenőrizze rendszeresen az olajszintet!

Ellenőrizze, hogy megfelelő-e az olajszint. Az ellenőrzést 8 óránként vagy naponta kell végezni a motor beindítása előtt. A ***Javasolt olajok*** c. fejezetben olvassa el az olajfeltöltést leíró részt. Kerülje a túltöltést.

Olajcsere

Az első 5 üzemóra után cseréljen olajat, amíg meleg a motor. Töltse fel ajánlott SAE viszkozitású friss olajjal. ***(lásd a 2ábra)***

Olajcsere a fordulatszám-csökkentő hajtóműben, ha a berendezés rendelkezik ilyennel

Csavarja ki az olajtöltő csavart ❶ és az olajszintjelző dugót ❷. Minden 100 üzemóra után vagy minden évszakban engedje le az olajat. Az újratöltéshez öntsön SAE 30-as olajat az olajtöltő nyílásba, amíg az túl nem halad a szintjelző nyíláson. Mindkét csavart csavarja a helyére. Az olajtöltő csavar levegőztető nyílással ❸ rendelkezik, és a hajtóműház fedelére kell szerelni.

8. ábra A LÉGSZŰRŐ KARBANTARTÁSA

Kételemű légszűrők

Cserélje ki az előszűrőt ❶ és/vagy szűrőbetét ❷ ha nagyon szennyezett vagy ha sérült.

Az előszűrő (ha a berendezés rendelkezik ilyennel) szervizelése a következő: mossa át folyékony mosószeres vízben. Tiszta ruhával nyomkodva szárítsa ki, majd hagyja teljesen megszáradni. Az előszűrőt NE olajozza meg.

A légszűrő betét tisztítása: sík felülethez finoman ütögetve tisztítsa meg. NE olajozza meg!

FELHÍVÁS:

Ne használjon sűrített levegőt vagy oldószereket az olajszűrő tisztításához. A sűrített levegő megrongálhatja, míg az oldószerek feloldhatják a szűrő anyagát.

Négyszögletű kételemes légszűrő

1. Lazítsa meg a csavart és billentse le a burkolatot Távolítsa el az előszűrőt (ha van) és a betétet a burkolatról.
2. Az előszűrő és a betét ápolása után helyezze el az előszűrőt, ha a berendezés rendelkezik ilyennel, a betétredők fölé, úgy, hogy a nyilak felfelé mutassanak (az előszűrő pereme a redők aljánál lesz).
3. Szerelje vissza az előszűrőt és a betét egységet a burkolatra.
4. A burkolaton lévő füleket helyezze a felfogató egység alján lévő nyílásokba ❺.
5. Billentse vissza a burkolatot, és biztonságosan húzza meg a csavart.

Ovális kételemes légszűrő

1. Vegye le a gombot és a fedelet. Emelje le a légszűrőt a csonkról.
2. Tisztítás után szerelje vissza az előszűrőt a légszűrőre. A légszűrőt nyomja vissza a csonkra ❻ úgy, hogy szilárdan üljön a felfogató egységen.
3. A fedelet nyomja vissza szemből az alaplemezre. A gombot szorítsa meg jól.

Olajszivacsos légszűrő

Az szivacsos szűrőegység ❹ szervizelése a következő: mossa át folyékony mosószeres vízben, majd tiszta ruhával nyomkodva szárítsa ki. Szívassa meg motorolajjal. Tiszta, nedvszívó ruhával nyomkodva távolítsa el az ÖSSZES felesleges olajat.

1. Lazítsa fel a csavarokat és billentse le a fedelet. A rögzítőkengyelt és ❺ szivacsos elemet vegye le a fedélről.
2. Tisztítsa meg a rögzítőkengyelt, a fedelet és az alaplemezt.
3. A rögzítőkengyelt és a szivacsos szűrőegységet szerelje fel a fedélre.
4. A burkolaton lévő füleket helyezze az felfogató egységen lévő nyílásokba
5. Hajtsa fel a fedelet, majd csavarral szorosan rögzítse.

9. ábra A GYÚJTÓGYERTYA KARBANTARTÁSA

Tisztítsa meg vagy cserélje le a gyertyát 100 üzemóránként vagy minden évszakban, attól függően, hogy melyik következik be előbb. Gyertyakulcs minden hivatalos Briggs & Stratton márkaszervizben kapható.

Megjegyzés: Bizonyos helyeken a helyi törvények megkívánják az ellenállással szerelt gyújtógyertya használatát a zavarójelek elnyomása végett. Ha ez a motor eredetileg is előtét-ellenállásos gyújtógyertyával volt szerelve, csakis azonos típusút használjunk csere esetén.

A gyertyahézag ❸ 0,76 mm (0,030 hüvelyk) legyen.

VIGYÁZAT

NE próbálja a motort kivett gyújtógyertya nélkül indítani. Az üzemanyag begyulladhat és tüzet vagy robbanást okoz. Ha ellenőriznie kell a szikrát, akkor csak Briggs & Stratton szikravizsgáló készüléket használjon a szikra ellenőrzésére.

9. ábra MOTOR TISZTÁN TARTÁSA

Időszakonként távolítsa el a felgyülemlett fűvet és a pelyvát a motorról. Tisztítsa meg a kézvédőt. Ne fecskendezze be a motort tisztítás céljából vízzel, mert a víz szennyezheti az üzemanyagot. A tisztítást kefével vagy sűrített levegővel végezze.

Ha a kipufogódob el van látva szikrafogó ráccsal ❷, akkor tisztításra és ellenőrzésre minden 50 óra elteltével vagy minden szezonban szerelje ki a szikrafogó rácsot. Ha sérült, akkor cserélje ki.

A síma működés biztosítására, a szabályozó összekapcsoló szerkezetét, rugókat és kezelőszerveket ❶ tartsa tisztán a hulladéktól.

A hűtőrendszer tisztítása. A felgyülemlett fű és pelyva eltömítheti a motor léghűtéses rendszerét, különösen hosszú ideig tartó működéskor. Vegye le a berántóházat és tisztítsa meg az ábra szerint ❺.

TÁROLÁS

A 30 napon túl tárolt motort védeni kell, illetve le kell ereszteni az üzemanyagot, nehogy gyanta réteg képződjön az üzemanyagrendszerben vagy a fontosabb porlasztóalkatrészeken.

A motor védelmére azt ajánljuk, hogy Briggs & Stratton üzemanyag stabilizátort használjon.

Megjegyzés: Ha nem használ stabilizátort, vagy a motor alkoholt tartalmazó benzinnel pl. gazohollal üzemel, engedje le az összes üzemanyagot a tartályból, és addig járassa a motort, amíg üzemanyaghiány miatt le nem áll.

1. Cseréljen olajat. Lásd **olajszerviz**
2. Csavarja ki a gyertyát és öntsön kb. 15 ml (1/2 uncia) motorolajat a hengerbe. Csavarja vissza a gyertyát és lassan forgassa át a motort, hogy az olaj egyenletesen eloszoljék.
3. A pelyvát és egyéb szennyeződéseket tisztítsa le a hengerről és a hengerfej bordákról az ujjvédő alatt és a kipufogódob körül és mögött.
4. Amikor tárolás után újra üzembe helyezi a motort, akkor friss benzinnel töltse fel. Ellenőrizze a működést, és nézze meg a karbantartási ütemtervet első indítás előtt.

VIGYÁZAT

Száraz, tiszta helyen tárolja. NE helyezze kályha, tűzhely vagy őrlángos vízmelegítő közelébe, illetve egyéb őrlánggal működő vagy szikrát képző berendezés mellé.

SZERVIZ

Forduljon egy hivatalos Briggs & Stratton szervizközponthoz. Mindegyik eredeti Briggs & Stratton alkatrészkészlettel rendelkezik, és el van látva speciális szervizszerszámokkal.

Segítségre van szüksége? Látogasson el honlapunkra, vagy hívja az 1-800-233-3723-as telefonszámot, (USA és Kanada), ahol meghallgathatja a karbantartási tanácsokat adó automatikus menürendszert.

Eredeti Briggs & Stratton alkatrészek alkatrészjegyzéke

Alkatrész	Alkatrész szám.
Olaj (0,6 liter)	100005E
Olaj (1,4 liter)	100006E
Olajszivattyú készlet	5056
(szabványos elektromos fúró segítségével gyorsan eltávolítja az olajat a motorból)	
Üzemanyag stabilizátor (1 uncia, 30 ml egyszer használatos tasak)	992030 (5041)
Üzemanyag szűrő	694485
Lapos levegőszűrő betét	491588S (5043)
Lapos levegőszűrő előtétszűrő	493537
Ovális levegőszűrő betét (11-es, 12-es modell)	690610
Ovális levegőszűrő előszűrő(11-es, 12-es modell)	273356
Ovális levegőszűrő betét (20-as, 21-es modell)	692484
Ovális levegőszűrő előtétszűrő (20-as, 21-es modell)	273930
Előtétellenállásos gyújtógyertya	992041
Szabványos gyújtógyertya	992040
Hosszú élettartamú platina gyújtógyertya	5066
(a legtöbb OHV motoron használatos)	
Szikravizsgáló készülék	19368
Gyújtógyertya kulcs	19374

A legközelebbi viszonteladó megkeresésére a www.briggsandstratton.com címen lévő webhelyünket használja, vagy keresse azt a "Szakmai telefonkönyvbenE".

Mind a sétáló ujjak márkajel, mind a "Yellow Pages" (szakmai telefonkönyv) bejegyzett védjegy egyes helyeken.

BEÁLLÍTÁSI ÉRTÉKEK

120000 modell	
Hengerfurat	2-11/16 hüvelyk (68 mm)
Lökethossz	2-13/64 hüvelyk (56 mm)
Lökettérfogat	12,48 köbhüvelyk (206 köbcentiméter)
150000 modell	
Hengerfurat	75 mm (2,970 hüvelyk)
Lökethossz	56 mm (2,200 hüvelyk)
Lökettérfogat	249 köbcentiméter (15,22 köbhüvelyk)
200000 modell	
Hengerfurat	3,120 hüvelyk (79,23 mm)
Lökethossz	2,438 hüvelyk (61,67 mm)
Lökettérfogat	18,64 köbhüveylk (305 köbcentiméter)
210000 modell	
Hengerfurat	3,300 hüvelyk (83,81 mm)
Lökethossz	2,438 hüvelyk (61,67 mm)
Lökettérfogat	20,85 köbhüvelyk (342 köbcentiméter)
Gyertyahézag	0,030 hüvelyk (0,76 mm)
120000 / 150000 modellek Típusok:	
Armatúra légrés	0,010 – 0,014 hüvelyk (0,25 – 0,36 mm)
Gyertyahézag	0,030 hüvelyk (0,76 mm)
Szívószelep hézag	0,004 – 0,006 hüvelyk (0,10 – 0,15 mm)**
Kipufogószelep hézag	0,009 – 0,011 hüvelyk (0,23 – 0,28 mm)**
200000 / 210000 modellek	
Armatúra légrés	0,008 – 0,012 hüvelyk (0,20 – 0,30 mm)
Szívószelep hézag	0,004 – 0,006 hüvelyk (0,10 – 0,15 mm)**
Kipufogószelep hézag	0,004 – 0,006 hüvelyk (0,10 – 0,15 mm)**

** A szelephézag a szeleprugók beszerelése után úgy, hogy a dugattyú a felső holtponttól 1/4 hüvelyk (6 mm) távolságra van (hideg motornál ellenőrizze). Lásd a 273730 cikkszámú javítási kézikönyvet.

A Briggs & Stratton Corporation (B&S), a Kaliforniai levegőtisztasági bizottság (California Air Resources Board, CARB) és az Egyesült Államok Környezetvédelmi Hivatala (U.S. EPA) Kibocsátás szabályozási garancia nyilatkozata (A tulajdonos garanciális jogai és kötelezettségei)

Kalifornia, Egyesült Államok és Kanada kibocsátási nem-megfelelőségek garanciális nyilatkozata

A Kaliforniai levegőtisztasági bizottság (California Air Resources Board, CARB), az Egysült Államok Környezetvédelmi hivatala (U.S. EPA) és a B&S örömmel tájékoztatja a kisméretű, nem-közúti (SORE) motorokra vonatkozó kibocsátás szabályozási rendszer garanciáról. California államban a 2006. évtől a nem-közúti motorokat is úgy kell megtervezni és gyártani, hogy azok teljesítsék az állam szigorú kibocsátási szabályait. Az Egyesült Államok más részein az új, nem-közúti, belső égésű motoroknak 1997 után hasonló követelményeket kell teljesíteniük, melyeket az Egyesült Államok Környezetvédelmi Hivatala (U.S. EPA) határozott meg. A B&S kötelessége, hogy jótállást vállaljon a motor kibocsátás szabályozó rendszerére az alább felsorolt időtartamra, feltéve, hogy a kisméretű nem-közúti motort megfelelően üzemelteti és karbantartja a használója.

A kibocsátás szabályozó rendszer alkatrészei a porlasztó, levegőszűrő, gyújtás, tüzelőanyag-rendszer, kipufogódob és katalizátor. Ide tartozhatnak továbbá csatlakozók és egyéb vonatkozó szerelvények.

Ahol jótállási feltétel áll fenn, a B&S költségtérítés nélkül megjavítja a motort, beleértve a diagnosztika, alkatrészek és munkaerő költségét.

A Briggs & Stratton kibocsátás szabályozási garancia hatálya

A kisméretű nem-közúti motorok kibocsátás szabályzó alkatrészeire vállalt garancia két év, az itt meghatározott feltételekkel. Ha a motor valamely garanciális alkatrésze meghibásodik, azt a B&S javítja meg vagy cseréli ki.

A tulajdonos garanciális kötelezettségei

A motor tulajdonosaként ön felelős a kezelési és karbantartási utasításban foglalt karbantartási műveletek elvégzéséért. A B&S azt tanácsolja, hogy őrizze meg a karbantartással kapcsolatos számlákat, de a B&S nem tagadhatja meg jótállási kötelezettségét a számlák hiánya miatt, vagy az előírt karbantartási feladatok elmulasztása okán.

A motor tulajdonosaként azonban tisztában kell lennie azzal, hogy a B&S megtagadhatja garanciális kötelezettségének teljesítését, ha a motor vagy annak alkatrésze gondatlanság, nem megfelelő használat vagy karbantartás, illetve illetéktelen módosítás miatt hibásodott meg.

Ön felelős azért, hogy a motort a hiba előfordulása után azonnal elvigye egy hivatalos B&S szervizbe. A nem vitatott garanciális javításokat ésszerű időtartamon, 30 napon belül el kell végezni.

Ha kérdése van garanciális jogaival kapcsolatban, vegye fel a kapcsolatot a B&S szervizképviselőjével az 1-414-259-5262 telefonszámon.

A kibocsátási garancia hibákra vállalt jótállás. A hibákat a motor normál teljesítményéhez viszonyítjuk. A garancia nem vonatkozik használati kibocsátási vizsgálatokra.

Briggs & Stratton Kibocsátás szabályozási hibák garanciális rendelkezései

Az alábbiakban konkrét rendelkezések találhatók a Kibocsátás szabályozási garanciára vonatkozóan. Ezek kiegészítik a B&S nem-szabályozott motorokra vonatkozó, a használati és karbantartási utasításban leírt garanciát.

1. Jótállás alá eső alkatrészek
   A jótállás csak az alábbi felsorolt alkatrészekre vonatkozik (a kibocsátás szabályozás alkatrészeire), ha azok megtalálhatók a megvásárolt motorban.
   a. Üzemanyagszint-mérő rendszer
      - Hidegindítási keverék-dúsító (lágy szívató)
      - Porlasztó és belső alkatrészei
      - Üzemanyag szivattyú
      - Tüzelőanyag vezeték, tüzelőanyag vezeték szerelvényei, bilincsek
      - Üzemanyagtartály, sapka és rögzítés
      - Szén szűrőbetét
   b. Légindukciós rendszer
      - Levegőszűrő
      - Beömlő csonk
      - Kiömlő- és légzővezeték
   c. Gyújtási rendszer
      - Gyújtógyertya/gyújtógyertyák
      - Mágneses gyújtórendszer
   d. Catalyst rendszer
      - Katalizátor
      - Kipufogócsonk
      - Levegő befecskendezési rendszer vagy impulzus-szelep
   e. A fenti rendszerekben használt különböző alkatrészek
      - Vákuum, hőmérséklet, pozíció, időérzékelő szelepek és kapcsolók
      - Csatlakozók és szerelvények
2. A jótállás időtartama
   A B&S a kiskereskedésbe szállítást követő két éven keresztül garanciát vállal az első és azt követő vásárlók számára, hogy a jótállás alá eső alkatrészek mentesek az anyag és megmunkálási hibáktól, melyek a jótállás alá eső alkatrészek meghibásodását vagy üzemképtelenségét okoznák.
3. Díjmentesség
   A jótállás alá eső alkatrészek cseréje vagy javítása ingyenes a tulajdonos számára, beleértve a diagnosztika munkaerő-költségét is, amellyel megállapítják, hogy a garanciális alkatrész hibás-e, ha azt hivatalos B&S szerviz végzi. A kibocsátás-szabályozási garanciával kapcsolatban forduljon a legközelebbi hivatalos B&S szervizhez, melyet a "Yellow Pages" szakmai telefonkönyv "Motorok, Benzin," "Benzinmotorok," "Fűnyírók," vagy hasonló kategóriája alatt talál meg.
4. Mentesség és kivétel a jótállási kötelezettségek alól
   A jótállási igényeket a B&S motorok garanciapolitikája szerint kell benyújtani. A jótállás nem vonatkozik nem eredeti B&S alkatrészekre, nem megfelelő használatra, és a karbantartás elmulasztására, a B&S motorok garanciapolitikája szerint. A B&S nem felelős a garanciális alkatrészek meghibásodásáért, amit hozzáadott, nem eredeti vagy módosított alkatrészek okoztak.
5. Karbantartás
   A nem cserélendő, karbantartás igénylő garanciális alkatrészek esetében, melyeknél a garancia "javításra, vagy cserére, ha szükséges" szól, a vállalat a teljes garanciális időszakban vállal a meghibásodásra jótállást. A cserélendő, karbantartást igénylő alkatrészek esetében a jótállás az alkatrész első cseréjéig érvényes. A karbantartás vagy javítás során megegyező teljesítményű és tartósságú cserealkatrészt is lehet alkalmazni. A tulajdonos felelős a szükséges karbantartások elvégzéséért, ahogy azokat a B&S használati és karbantartási utasítás meghatározza.
6. Következményes hatály
   A garancia kiterjed bármely motoralkatrésznek a garancia hatálya alatt álló alkatrész meghibásodása következtében előálló meghibásodásra.

A vonatkozó kibocsátás tartóssági értéket és levegő index információt a Motor kibocsátási címkéjén találja meg.

A Kaliforniai levegőtisztasági bizottság (California Air Resources Board, CARB) Tier 2 kibocsátási szabványoknak megfelelő motorokon fel kell tüntetni a kibocsátás tartóssági időszak (Emissions Durability Period) és a levegő indexet (Air Index). A Briggs & Stratton ezeket az információkat a kibocsátási címkén hozza a vevők tudomására. A motorcímke jelöli a minősítési információkat.

A **kibocsátás tartóssága** jelöli azt az időtartamot órában, amely alatt motor kibocsátása megfelelő, feltéve, hogy elvégezték a használati és karbantartási utasításban meghatározott karbantartási feladatokat. Az alábbi kategóriák használatosak:

Mérsékelt:

A motor minősítése szerint a kibocsátás 125 tényleges motor üzemóráig megfelelő.

Közepes:

A motor minősítése szerint a kibocsátás 250 tényleges motor üzemóráig megfelelő.

Kiterjesztett:

A motor minősítése szerint a kibocsátás 500 tényleges motor üzemóráig megfelelő. Például az átlagos kézzel tolt fűnyíró évente 20-25 órát üzemel. Ezért egy motor **Kibocsátás tartóssági időtartama** egy **közepes** igénybevételnél 10 - 12 évnek felel meg.

Egyes Briggs & Stratton motorok minősítése megfelel az Egyesült Államok Környezetvédelmi Hivatala (USEPA) Phase 2 kibocsátási szabványainak. Phase 2 minősített motorok esetén a kibocsátás megfelelőségi címkét található kibocsátás bocsátás megfelelési időszaka üzemórában van feltüntetve, ami azt jelöli, hogy a motor hány órán át teljesíti a szövetségi előírásokat.

A 225 köbcentinél kisebb lökettérfogatú motorok esetében:

C kategória = 125 óra

B kategória = 250 óra

A kategória = 500 óra

A 225 köbcentinél nagyobb lökettérfogatú motorok esetében.

C kategória = 250 óra

B kategória = 500 óra

A kategória = 1000 óra.

MŰSZAKI INFORMÁCIÓ

A motor teljesítmény-besorolására vonatkozó információ

A bruttó névleges teljesítmény egyedi gázmotor modellek esetében az SAE (Autómérnökök Egyesülete) kódjának megfelelően van besorolva, J1940 (Kisméretű motorok teljesítmény és nyomaték besorolása), és a névleges teljesítmény az SAE J1995 (2002-05 átdolgozás) szerint van megállapítva és módosítva. A nyomaték értékek 3 060 percenkénti fordulatszámnál; a teljesítmény értékek 3 600 percenkénti fordulatszámnál kerültek meghatározásra. A tényleges bruttó névleges teljesítmény alacsonyabb lesz, melyet többek között, a környezeti feltételek, és a motor és motor közötti különbségek befolyásolnak. Adva van mind a termékek széles választéka, melyeken a motorok elhelyezkednek, és a környezeti jellemzők változatossága, melyek hatnak a berendezés működtetésére, a gázmotor nem adja le a névleges teljesítményt, amikor egy adott motoros berendezésben használják (tényleges "helyszíni" vagy hajtó teljesítmény). Ezen eltérés többféle tényezőre vezethető vissza beleértve, de nem korlátozva a tartozékokra (levegőszűrő, kipufogó, adagoló, hűtő, porlasztó, üzemanyag-szivattyú, stb.), alkalmazási kötöttségekre, üzemeltetés helyi körülményeire (hőmérséklet, páratartalom, magasság), és a motor és motor közötti különbségekre. A gyártási és kapacitási korlátok miatt, a Briggs & Stratton e széria esetében nagyobb névleges teljesítményű motorral helyettesíthet egy motort.

BRIGGS & STRATTON MOTOROK GARANCIÁJA

Érvényben 12/06

KORLÁTOZOTT GARANCIA

A Briggs & Stratton Corporation díjmentesen megjavítja vagy kicseréli a motornak bármely olyan részét/részeit, amely anyag- vagy gyártáshibás, vagy mindkettő. A javításnak vagy cserének alávetett alkatrészek szállítási költségeit, a garancia szerint a vásárló köteles fedezni. A garancia csak az alábbiakban meghatározott időtartamok és feltételek szerint érvényes. A garanciális szolgáltatások ügyében keresse meg ügyfélszolgálati térképünkön a legközelebbi Hivatalos szervizszolgáltatót a www.briggsandstratton.com internet címen, vagy hívja az 1-800-233-3723, vagy a „Szakmai telefonkönyvben™" található számot.

MÁS KIFEJEZETT GARANCIA NEM LÉTEZIK. AZ ÉRTELEMSZERŰEN KÖVETKEZŐ GARANCIA, BELEÉRTVE AZ ELADHATÓSÁGRA ÉS A BIZONYOS CÉLNAK VALÓ MEGFELELŐSÉGRE VONATKOZÓ GARANCIÁT, A VÁSÁRLÁS NAPJÁTÓL SZÁMÍTOTT EGY ÉVRE VAGY A TÖRVÉNY ÁLTAL MEGÁLLAPÍTOTT MÉRTÉKRE KORLÁTOZÓDIK. MINDEN EGYÉB ÉRTELEMSZERŰEN KÖVETKEZŐ GARANCIA KIZÁRVA. VÉLETLEN VAGY KÖVETKEZMÉNYES KÁROKÉRT A FELELŐSSÉG OLYAN MÉRTÉKBEN VAN KIZÁRVA, MELYET A TÖRVÉNY MEGENGED. Egyes államokban vagy országokban nem engedélyeznek olyan korlátozást, hogy mennyi ideig tart valamely vélelmezett garancia és bizonyos államokban vagy országokban nem engedik meg a véletlen vagy következményes károk kizárását vagy korlátozását, így lehetséges, hogy a fenti korlátozás és kizárás Önre nem vonatkozik. Jelen garancia meghatározott jogokat biztosít számára, és elképzelhető, hogy egyéb jogai is vannak, ezek azonban államról államra és országról országra változnak.

GARANCIA IDŐTARTAMOK

Márka/Terméktípus	Fogyasztói használat	Kereskedelmi használat
Vanguard™	2 év	2 év
Extended Life Series™, I/C®, Intek I/C®, Intek Pro™	2 év	1 év
Kerozin üzemanyaggal működő motorok	1 év	90 nap
Minden más Briggs & Stratton motor	2 év	90 nap

** Otthoni készenléti generátor alkalmazások esetén a garancia csak felhasználói alkalmazás esetére vonatkozik. Ez a garancia nem vonatkozik olyan motorokra, melyeket elsődleges erőforrásként használt berendezésben alkalmaznak segédberendezés helyett. **Versenyre vagy kereskedelmi illetve kölcsönzött járműben használt motorokra a garancia nem vonatkozik.**

A garanciaidő az első kiskereskedelmi fogyasztó vagy kereskedelmi végfogyasztó általi vásárlás dátumával kezdődik, és az a fenti táblázatban megadott időszakra szól. A "Fogyasztói felhasználás" az eredeti kiskereskedelmi fogyasztó személyes lakóhelyi háztartási felhasználását jelenti. A "Kereskedelmi felhasználás" minden egyéb felhasználást jelent, beleértve a kereskedelmi, jövedelemtermelő és bérleti célú felhasználást. Ha egy motor egyszer már kereskedelmi használatba került, akkor ezt követően a jelen garancia szempontjából kereskedelmi felhasználású motornak kell tekinteni.

GARANCIA BEJEGYZÉSRE NINCS SZÜKSÉG AHHOZ, HOGY A BRIGGS & STRATTON TERMÉKEKRE GARANCIÁT KAPJANAK. ŐRIZZE MEG A VÁSÁRLÁST IGAZOLÓ NYUGTÁT. HA NEM IGAZOLJA AZ EREDETI BESZERZÉS DÁTUMÁT A GARANCIÁLIS SZERVIZ IGÉNYLÉSÉNEK IDŐPONTJÁBAN, AKKOR A GARANCIÁLIS IDŐSZAK MEGHATÁROZÁSÁHOZ A TERMÉK GYÁRTÁSI IDŐPONTJÁT VESZIK FIGYELEMBE.

A MOTOR GARANCIÁJÁRÓL

A Briggs & Stratton szívesen elvégez minden garanciális javítást és elnézést kér az okozott kellemetlenségekért. Bármely Hivatalos szervizszolgáltató végezhet garanciális javítást. A legtöbb garanciális javítást rutinszerűen kezelik, azonban néha előfordulhat, hogy a garanciális szolgáltatás iránti kérelem nem helyénvaló. A garancia például nem érvényes olyankor, ha a motor károsodása helytelen használat következtében, a napi karbantartás elmulasztása miatt, szállítási, anyagmozgatási, raktározási vagy helytelen felszerelési okokból következett be. Hasonlóképpen érvénytelen a garancia akkor, ha a motor gyári számát eltávolították, illetve a motort megváltoztatták vagy módosították.

Amennyiben a szervizszolgáltató döntése és a vevő véleménye nem egyezik, meg kell vizsgálni, hogy a garancia fennáll-e. A szervizszolgáltatót fel kell kérni, hogy nyújtsa be az összes bizonyítékot a forgalmazónak vagy magának a gyárnak felülvizsgálat céljából. Amennyiben a forgalmazó vagy a gyár úgy dönt, hogy az igény jogos, a vevőt teljes mértékben kártalanítják azokért a tételekért, amelyek hibásak. Azon félreértések elkerülése végett, amelyek előfordulhatnak a vevő és a kereskedő között, az alábbiakban felsorolunk néhány olyan hibaokot, melyre a garancia nem terjed ki.

Normál elhasználódás:

A motoroknak - ugyanúgy, mint az összes mechanikus szerkezetnek - időszakonként alkatrész szervizre van szükségük és alkatrészeiket cserélni kell azért, hogy jól működjenek. A garancia nem nyújt fedezetet a javításra akkor, ha egy alkatrész vagy motor élettartamát normál használat merítette ki.

Helytelen karbantartás:

A motor élettartama függ az üzemelés körülményeitől és a karbantartás gondosságától. Bizonyos alkalmazási helyeken, például kapálógépben, szivattyúban és rotációs fűnyíróban nagyon gyakran poros, piszkos körülmények között üzemel a motor, aminek következtében idő előtti kopás lép fel. A garancia nem terjed ki az olyan kopásra, amelyet piszok, por, a gyújtógyertya tisztításából származó szemcsék vagy a nem megfelelő karbantartás következtében bejutó egyéb koptatóanyag okoz.

A jelen garancia csak a motorral kapcsolatos hibás anyagokra és/vagy nem megfelelő kidolgozásra vonatkozik, nem pedig annak a berendezésnek a cseréjére vagy árának visszatérítésére, amelyre az illető motor fel van szerelve. Nem terjed ki továbbá a garancia az alábbi okok miatt szükségessé váló javításokra:

1. A NEM EREDETI BRIGGS & STRATTON ALKATRÉSZEK ÁLTAL OKOZOTT PROBLÉMÁKRA.
2. Olyan, a berendezésekhez tartozó kezelőszervekre vagy felszerelésekre, amelyek akadályozzák az indítást, csökkentik a motorteljesítményt vagy rövidítik a motor élettartamát. (Ilyenkor forduljon a berendezésgyártóhoz.)
3. Lyukas porlasztóra, eltömődött üzemanyagcsőre, akadó szelepre vagy minden egyéb olyan károsodásra, amelyet szennyezett vagy állott üzemanyag használata okoz. (Használjunk tiszta, friss, ólmozatlan benzint és Briggs & Stratton üzemanyag stabilizátort; alkatrész-szám: 5041.)
4. Olyan alkatrészek, amelyek azért repedtek meg vagy törtek el, mert a motort nem elegendő vagy szennyezett kenőolajjal vagy nem megfelelő fokozatú kenőolajjal működtették. Az OIL GARD rendszer nem minden esetben állítja le a járó motort. A motor meghibásodhat, ha az olajszint nincs a megfelelő módon fenntartva.
5. A nem a Briggs & Stratton által gyártott tartozékok vagy részegységek, mint tengelykapcsolók, sebességváltók, távvezérlők, stb. javítására vagy beszabályozására.
6. Olyan alkatrész-károsodásra vagy kopásra, amelyet a légszűrő nem megfelelő karbantartása illetve újraszerelése miatt a motorba bekerülő por, illetőleg nem eredeti légszűrő-alkatrész vagy légszűrőbetét használata okozott.
7. Olyan alkatrészekre, amelyek túlpörgés miatt károsodtak vagy olyan túlmelegedés miatt, amit a hűtőbordákat vagy a lendkerék környékét eltömő vagy azokra rárakódó fű, hulladék vagy piszok okozott, vagy az olyan károkra, amelyeket zárt térben, nem megfelelő szellőzés melletti üzemelés okozott.
8. Az olyan motor- vagy berendezésrészekre, amelyek a laza motorfelfüggesztés, laza vágóélek, kiegyensúlyozatlan kések vagy laza illetve kiegyensúlyozatlan járókerekek, a berendezésnek a motor főtengelyére való nem megfelelő csatlakoztatása, túlpörgés vagy egyéb helytelen üzemeltetés által kiváltott túlzott rezgés miatt törtek el.
9. Olyan meghajlott vagy eltörött főtengelyre, amelyet az okozott, hogy szilárd test akadt be a rotációs fűnyíró késébe, illetve amelynek oka az volt, hogy túlzottan megfeszítették az ékszíjat.
10. A napi beállításra vagy a motor beszabályozására.
11. Olyan motor- vagy motoralkatrész-hibára (égőtér, szelep, szelepülés, szelepvezeték vagy leégett indítómotor-tekercs), amelyet valamilyen más üzemanyag (például cseppfolyós kőolaj, földgáz, módosított benzin stb.) használata okozott.

A garancia csak olyan szervizszolgáltatón keresztül vehető igénybe, melyeket erre a Briggs & Stratton Corporation felhatalmazott. A legközelebbi Hivatalos szervizszolgáltatója a "Szakmai telefonkönyvben™" "Motorok, benzin" vagy "Benzinmotorok", "Fűnyírók," vagy hasonló címszó alatt szerepelnek.

A Briggs & Stratton motorok az alábbi szabadalmak közül egynek vagy többnek az alapján készülnek: D-247.177 kivitel (egyéb szabadalmak intézése folyamatban van).

6,691,683	6,520,141	6,325,036	6,145,487	6,012,420	5,803,035	5,548,955	5,243,878	5,138,996	4,875,448	D 476,629
6,647,942	6,495,267	6,311,663	6,142,257	5,992,367	5,765,713	5,546,901	5,235,943	5,086,890	4,819,593	D 457,891
6,622,683	6,494,175	6,284,123	6,135,426	5,904,124	5,732,555	5,445,014	5,234,038	5,070,829	4,720,638	D 368,187
6,615,787	6,472,790	6,263,852	6,116,212	5,894,715	5,645,025	5,503,125	5,228,487	5,058,544	4,719,682	D 375,963
6,617,725	6,460,502	6,260,529	6,105,548	5,887,678	5,642,701	5,501,203	5,197,426	5,040,644	4,633,556	D 309,457
6,603,227	6,456,515	6,242,828	6,347,614	5,852,951	5,628352	5,497,679	5,197,425	5,009,208	4,630,498	D 372,871
6,595,897	6,382,166	6,239,709	6,082,323	5,843,345	5,619,845	5,320,795	5,197,422	4,996,956	4,522,080	D 361,771
6,595,176	6,369,532	6,237,555	6,077,063	5,823,153	5,606,948	5,301,643	5,191,864	4,977,879	4,520,288	D 356,951
6,584,964	6,356,003	6,230,678	6,064,027	5,819,513	5,606,851	5,271,363	5,188,069	4,977,877	4,512,499	D 309,457
6,557,833	6,349,688	6,213,083	6,040,767	5,813,384	5,605,130	5,269,713	5,186,142	4,971,219	4,453,507	D 308,872
6,542,074	6,347,614	6,202,616	6,014,808	5,809,958	5,497,679	5,265,700	5,150,674	4,895,119	4,430,984	D 308,871

Pastaba: (Ši pastaba yra skirta tik varikliams, naudojamiems JAV) Išmetimo sistemos aptarnavimą, pakeitimą arba remontą gali atlikti bet kuris variklių aptarnavimo centras ar meistras. Tačiau, pagal Briggs & Stratton garantijos sąlygas, norėdami gauti aptarnavimą nemokamai, dėl išmetimo sistemos remonto ar pakeitimo turite kreiptis į gamintojo įgaliotą atstovą.

VARIKLIO SUDEDAMOSIOS DALYS

Pav. 1

1. Uždegimo žvakės laidas
2. Oro filtro mazgas
3. Droselis
4. Karbiuratorius
5. Kuro sklendė
6. Trosas su rankenėle
7. Stop jungiklis/Alyvos lygio daviklis®, jeigu yra įrengtas
8. Droselinė sklendė
9. Variklis Modelis / Tipas / Kodas
   XXXXXX XXXX-XX
10. Duslintuvas/kibirkščių gaudiklis, jeigu yra įrengtas
11. Kuro bako anga
12. Kuro bakas
13. Alyvos įpilimo anga/alyvos lygio matuoklis (jeigu yra įrengti)
14. Smagračio gaubtas
15. Karterio kamštis
16. Alyvos įpilimo kamštis

Čia užsirašykite jūsų variklio **modelio, tipo ir kodo** numerius ateičiai.

_____ _____ _____

Čia užsirašykite gaminio įsigijimo datą.

_____

BENDRA INFORMACIJA

JAV Kalifornijos valstijoje OHV 120000 serijos variklių modeliai, kurie yra aprašyti šioje instrukcijoje, yra sertifikuoti Kalifornijos valstijos Oro Išteklių Tarybos ir atitinka aplinkosaugos reikalavimus 125 darbo valandoms; 150000, 200000 ir 210000 serijos modeliai - 250 darbo valandų. Šis sertifikatas nesuteikia variklio savininkui, operatoriui arba pirkėjui jokios papildomos garantijos. Variklio garantija yra aprašyta toliau šioje instrukcijoje.

Pastaba: Variklio galingumas mažės 3-1/2% kas 1000 pėdų (300 metrų) virš jūros lygio ir 1 % kas 10° F (5.6° C) virš 77° F (25° C). Variklis veiks patenkinamai plokštumoje iki 15° kampo. Naudojimo instrukcijoje galima rasti saugos instrukcijas darbui nuokalnėse.

SAUGUMO INFORMACIJA

Šioje aptarnavimo instrukcijoje yra pateikiama saugumo informacija apie variklių keliamus pavojus ir kaip jų išvengti. Briggs & Stratton neprivalo žinoti, kokiame įrenginyje bus naudojamas šis variklis. Dėl šios priežasties jūs turite įdėmiai perskaityti ir suprasti naudojimo instrukciją tos įrangos, kurioje yra įrengtas šis variklis.

DĖMESIO

Variklio išmetamosios dujos turi savo sudėtyje cheminių medžiagų, žinomų Kalifornijos valstijoje, kaip sukeliančias vėžį, apsigimimus arba kitais veikiančias paveldimumą.

DĖMESIO

Briggs & Stratton nepritaria ir nerekomenduoja naudoti šiuos variklius triratėse visureigėse transporto priemonėse, motocikluose, skraidyklėse arba transporto priemonėse, skirtose lenktynėms. Šių variklių naudojimas tokiose transporto priemonėse gali baigtis rimta trauma (įskaitant paralyžių), turto apgadinimu arba net mirtimi.

Simboliai naudojami šioje instrukcijoje

	Ugnis/Gaisras		Įspėjimo ženklas		
	Sprogimas		Skaityti naudojimo instrukciją		
	Atatranka		Įjungti Išjungti		
	Elektra		Alyva	STOP	Stop
	Karštas paviršius		Kuras		Letai
	Judančios dalys		Atidaryta sklendė		Greitai
	Toksiški garai		Atidaryta / Uždaryta droselinė sklendė		

Įspėjamasis žodis (PAVOJUS, DĖMESIO arba ĮSPĖJIMAS) yra naudojamas su įspėjimo ženklu tam, kad parodytų didelę pavojaus tikimybę ir rimtumą. Papildomai pavojaus ženklas gali būti naudojamas tam, kad parodytų pavojaus tipą.

PAVOJAUS ženklas nusako pavojų, kurio pasekmė **gali būti mirtis arba rimta trauma.**

DĖMESIO ženklas nusako pavojų, kurio, jo nepaisymo atveju, pasekmė **gali būti mirtis arba rimta trauma.**

ĮSPĖJIMAS nusako pavojų, kurio nepaisant, **gali kilti mažesnė arba didesnė trauma.**

ĮSPĖJIMO ženklas, kai yra naudojamas **be** įspėjamojo simbolio, nurodo situaciją, kai **gali būti sugadintas variklis.**

DĖMESIO

Kuras ir jo garai yra labai degūs ir gali sprogti.
Ugnis arba sprogimas gali jus nudeginti arba užmušti.

PILANT KURĄ

- Išjunkite variklį ir prieš nuimdami kuro bako kamštį, leiskite varikliui bent 2 min. atvėsti.
- Pilkite kurą į baką tik lauke arba labai gerai vėdinamoje patalpoje.
- Neperpilkite kuro bako.
- Laikykite kurą kuo toliau nuo kibirkščių, atviros ugnies, karščio ir kitų ugnies šaltinių.
- Pastoviai tikrinkite kuro žarneles, baką, dangtį ir bako tvirtinimus tam, kad nebūtų jokių plyšių ar kuro nutekėjimo. Jei reikia, pakeiskite susidėvėjusias ar pažeistas dalis.

PRIEŠ ĮJUNGIANT VARIKLĮ

- Įsitikinkite kad uždegimo žvakė, duslintuvas, kuro bako dangtis ir oro filtras yra savo vietose.
- Neveskite variklio su išsukta uždegimo žvake.
- Jeigu kuras išsilies, prieš vesdami variklį, palaukite, kol jis išgaruos.
- Jeigu variklio karbiuratoriuje yra kuro perteklius, nustatykite droselį į OPEN/RUN padėtį, nustatykite reguliatorių į FAST padėtį ir veskite variklį kol jis užsives.

DIRBANT SU ĮRANGA

- Nebandykite droseliu sustabdyti variklio.

TRANSPORTUOJANT ĮRANGĄ

- Transportuoti įrangą su benzininiu varikliu galima tik esant TUŠČIAM kuro bakui.

KURO ARBA ĮRANGOS SU KURU LAIKYMAS

- Laikykite kuo toliau nuo krosnių, viryklių, vandens šildytuvų arba kitos įrangos, kuri veikia esant atvirai liepsnai, nes gali užsiliepsnoti kuro garai.

DĖMESIO

Vedamas variklis sukelia kibirkštį.
Kibirkštis gali uždegti netoliese esančius degius garus arba dujas.
Gali įvykti sprogimas ir kilti gaisras.

- Jeigu netoliese yra gamtinių ar suskystintų dujų nutekėjimas, nebandykite vesti variklio.
- Nenaudokite koncentruotų paleidimo skysčių varikliui užvesti, nes jų garai yra lengvai užsiliepsnojantys.

DĖMESIO

Greitas starterio susisukimas gali patraukti ranką greičiau, negu jūs spėsite paleisti rankenėlę.
Jums gali lūžti kaulai, atsirasti nubrozdinimai, sumušimai ir pasitempti sausgyslės.

- Vesdami variklį, traukite už virvės lėtai, kol pajusite pasipriešinimą, o tada staigiu ir greitu judėsiu užveskite variklį.
- Įranga, tiesiogiai tvirtinama prie variklio, kaip pvz.: peiliai, skriemuliai, krumpliaračiai ir t.t., turi būti patikimai fiksuota.

DĖMESIO

Besisukančios dalys gali įtraukti rankas, kojas, plaukus, aprangą arba kokį daiktą.
Jums gali traumuoti ar net nuplėšti ranką arba koją.

- Naudokitės įranga tik esant apsaugoms savo vietoje.
- Nelieskite rankomis ir kojomis besisukančių dalių.
- Pariškite ilgus plaukus ir nusiimkite papuošalus.
- Nesivilkite laisvų rūbų su laisvai kabančiais diržais arba kitais aksesuarais, kurie variklio gali būti įtraukti.

DĖMESIO

Variklis skleidžia anglies monoksidą — bekvapes, bespalves, nuodingas dujas.
Įkvėptos anglies monoksido dujos gali sukelti pykinimą, nualpimą arba mirtį.

- Veskite variklį lauke.
- Neveskite variklio uždaroje patalpoje, net jeigu durys arba langai yra atidaryti.

DĖMESIO

Veikiantys varikliai skleidžia šilumą. Variklio dalys, ypač duslintuvas, labai įkaista.
Neatsargiai prisilietę, galite nudegti.
Susikaupusios lengvai užsiliepsnojančios medžiagos, tokios kaip lapai, žolė ir t.t. gali užsidegti.

- Leiskite duslintuvui, variklio cilindrui ir briaunoms atvėsti prieš jas liesdami.
- Pašalinkite lengvai susikaupusias degias medžiagas nuo duslintuvo ir cilindro bloko.
- Įrenkite ir prižiūrėkite kibirkščių gaudiklį prieš pradėdami darbą su įranga mišku, žole arba krūmais apaugusiuose plotuose. To reikalauja Kalifornijos valstijos valdžia (Kalifornijos valstijos civilinio kodekso straipsnis Nr. 4442). Kitos valstijos gali taikyti panašius įstatymus. Federaliniai įstatymai galioja federalinėje žemėje.

DĖMESIO

Netyčia atsiradusi kibirkštis gali sukelti gaisrą arba elektros smūgį.
Atsitiktinis variklio paleidimas gali jus sunkiai traumuoti.

PRIEŠ VARIKLIO REGULIAVIMĄ IR TASYMĄ

- Atjunkite uždegimo žvakės laidą ir laikykite jį atokiau nuo žvakės.

KIBIRKŠTIES TIKRINIMAS

- Naudokite patvirtintą žvakės testerį.
- Netikrinkite kibirkšties esant išsuktai uždegimo žvakei.

ALYVOS REKOMENDACIJOS

ĮSPĖJIMAS:

Jūs gaunate variklį iš Briggs & Stratton be alyvos. Prieš vesdami variklį įpilkite alyvos. Neperpilkite.

Naudokite tik aukštos kokybės alyvą, klasifikuotą kaip ”SF, SG, SH, SJ” klases, arba aukštesnes klases, kaip pavyzdžiui, Briggs & Stratton 30, dalies numeris 100005E. Nenaudokite jokių specialių priedų alyvoms. **Nemaišykite alyvos su degalais.**

Parinkite tokį alyvos klampumą pagal SAE kategoriją iš pateikiamos lentelės, kuris atitinka variklio darbo temperatūrą iki kito alyvos keitimo.

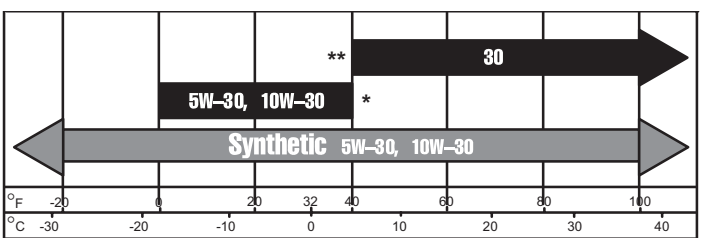

ĮSPĖJIMAS: Oru aušinamo variklio darbo temperatūra yra aukštesnė negu paprasto variklio, aušinamo skysčiu. Mineralinių įvairaus klampumo alyvų (5W-30, 10W-30 ir t.t.) naudojimas esant temperatūrai aukščiau 40° F (4° C) privers variklį sunaudoti daugiau alyvos. Naudojant įvairaus klampumo alyvas dažniau tikrinkite alyvos lygį.

* **ĮSPĖJIMAS: Sintetinė alyva turi būti naudojama,** kai variklis veikia esant temperatūrai žemiau 40° F (4° C), kitaip variklis gali būti sugadintas.

** **ĮSPĖJIMAS:** Jeigu SAE 30 alyva yra naudojama žemiau negu 50° F (10° C) temperatūroje, variklį bus sunkiau užvesti ir galite pažeisti cilindrą dėl netinkamo tepimo.

Alyvos talpa

- Modeliuose 120000 / 150000 - 0.6 lt.
- Modeliuose 200000 / 210000 - 0.8 lt.
- Tikrinkite alyvos lygį *prieš* vesdami variklį.
- Tikrinkite alyvos lygį prieš kiekvieną naudojimą.
- Palaikykite alyvos lygį ties FULL žyme.

Pav. 2 ALYVOS ĮPILIMO PROCEDŪRA

1. Įsitikinkite, kad variklis stovi horizontaliai ir išvalykite alyvos įpilimo vietą ❶.
2. Išsukite alyvos lygio matuoklį ❷, nuvalykite švariu audeklu, įsukite jį atgal. Vėl išimkite matuoklį ir patikrinkite alyvos kiekį. Alyvos lygis turėtų būti ant žymės ”FULL” — pilnas ❸. Įpilkite alyvos, jeigu reikia. **Neperpilkite.**
   -ARBA-
3. Išsukite alyvos filtrą ❹. Turi pradėti tekėti alyva ❺.
4. Įdėkite alyvos lygio matuoklį atgal, užsukite alyvos filtrą prieš vesdami variklį.

KURO REKOMENDACIJOS

Naudokite švarų, bešvinį benziną, kurio minimalus oktaninis skaičius yra 85. Etiliuotas (švinu prisotintas) benzinas gali būti naudojamas, jeigu negalite įsigyti kito.

JAV yra draudžiama naudoti kurą su švinu. Kai kuriuose degaluose yra alkoholio ir eterio priedų. Per didelė šių priedų koncentracija degaluose gali pažeisti kuro sistemą arba neigiamai įtakoti variklio darbą. Jeigu pasireiks tokie simptomai, naudokite kurą, kuriame alkoholio ir eterio koncentracija yra mažesnė.

Šis variklis yra sertifikuotas naudoti benzinu kaip degalais. Išmetamųjų dujų kontrolės sistema: EM (variklio modifikacijos).

Nenaudokite kuro, kurio sudėtyje yra metanolio. **Nemaišykite kuro su alyva.**

Kuro įpylimas

Prieš nuimdami dangtelį, nuvalykite purvą nuo bako kaklelio ir prieigų. Įpilkite tiek kuro, kad liktų vietos jam išsiplėsti (apie 2 cm žemiau jo kaklelio ribos). Neperpilkite.

DĖMESIO

Prieš pildami kurą, leiskite varikliui bent 2 min. atvėsti.

VARIKLIO UŽVEDIMAS

DEMĖSIO: Kai kuriuose varikliuose gali būti įrengtas **ALYVOS LYGIO DAVIKLIS. ALYVOS LYGIO DAVIKLIS** įspėja operatorių, kad variklyje yra nepakankamas alyvos lygis. Visada tikrinkite alyvos lygį prieš vesdami variklį. Esant neteisingam alyvos lygio palaikymui, variklis gali būti sugadintas ir toks gedimas nebus garantinis. Jeigu variklis neužsiveda, sustojo ir/arba blyksi lemputė ant STOP jungiklio, įpilkite alyvos (žiūrėti alyvos įpilimo instrukciją paveikslėlį 2).

Pav. 3 **PRIEŠ VESDAMI VARIKLĮ**

1. **Įpilkite kurą ir alyvą kaip yra nurodyta šioje instrukcijoje.**
2. Nustatykite droselį ❶ į CHOKE padėtį.
3. Nustatykite greičio reguliatorių ❷ į FAST padėtį.
4. Pasukite kuro sklendę (jeigu yra įrengta) į ❸ ON padėtį.
5. Nustatykite stop jungiklį (jeigu yra įrengta) ❹ į ON padėtį.

Pastaba: ALYVOS LYGIO DAVIKLIO lemputė stop jungiklyje ❹, jeigu yra, įspėja, kad variklyje yra nepakankamas alyvos lygis. Lemputė mirksės ir variklis neužsives. Reikalinga įpilti alyvos. Įpilkite iki FULL žymės ant alyvos lygio matuoklio. Neperpilkite. Tačiau ALYVOS LYGIO DAVIKLIS nesustabdys veikiančio variklio, jeigu variklyje yra nepakankamas alyvos lygis.

Pav. 4 **VARIKLIO UŽVEDIMAS**

Rankinis starteris

1. Suimkite už virvės rankenėlės ❶ ir lėtai ją traukite, kol pajusite pasipriešinimą. Tada staigiu ir greitu judesiu užveskite variklį.
2. Jeigu variklis neužsivedė, pakartokite šį veiksmą, nustatę droselį į RUN poziciją ir greičio reguliatorių į FAST poziciją. Kai variklis užsivedė, naudokite variklį droseliui esant FAST padėtyje.

DĖMESIO

Greitas starterio susisukimas gali patraukti ranką greičiau, negu jūs spėsite paleisti rankenėlę.

Elektros starteris

1. Varikliuose, kuriuose yra 12 V paleidimo sistema, pasukite raktą į START padėtį ❷.
2. Jei reikia, pakartokite, nustatydami greičio reguliatorių į FAST poziciją. Varikliui užsivedus, dirbkite greičio reguliatoriui esant FAST padėtyje.

Pastaba: Jeigu jūsų įrangoje yra akumuliatorius, pakraukite jį prieš uždedant variklį, kaip rekomenduoja įrangos gamintojas.

Pastaba: Paleidimo ciklai ne gali trukti ilgiau 15 sekundžių per minutę. Kitaip starteris greitai suges.

IŠJUNGIMAS

Pav. 5

1. Nustatykite greičio reguliatorių (jeigu toks yra) į IDLE arba SLOW padėtį ❶.
2. Tada nustatykite stop rankeną į OFF padėtį ❷ arba pasukite raktelį į OFF padėtį ❸.
3. Uždarykite kuro padavimo vožtuvą ❹.

DĖMESIO: Nestumkite droselio į CHOKE poziciją norėdami sustabdyti variklį. Gali įvykti sprogimas arba variklio gedimas.

Pastaba: Raktelis visada turi būti ištrauktas iš spynos, kai įranga nėra naudojama arba palikta be priežiūros.

Pastaba: Kai įranga yra transportuojama, uždarykite kuro sklendę, kad išvengtumėte kuro nutekėjimo.

APTARNAVIMAS

Pav. 6

DĖMESIO

Kad išvengtumėte atsitiktinio paleidimo, prieš variklio aptarnavimą, atjunkite uždegimo žvakės laidą ❶ ir laikykite jį atokiau nuo uždegimo žvakės.

Reguliarus aptarnavimas pagerina variklio darbą ir prailgina jo tarnavimą. Varikliui dirbant sunkiomis sąlygomis, yra reikalingas dažnesnis aptarnavimas.

DĖMESIO

Nedaužykite smagračio plaktuku arba kietu daiktu. Jis gali subyrėti.
Nelieskite sujungimų arba kitų variklio dalių, galinčių padidinti variklio greitį.

Sekite valandiniais arba kalendoriniais intervalais. Varikliui dirbant sunkiose sąlygose, išvardintose žemiau, aptarnavimą reikia daryti dažniau.

Pirmosios 5 valandos

- Pakeiskite alyvą

Kas 8 valandas arba kasdien

- Tikrinkite alyvos lygį
- Valykite aplink duslintuvą

Kas 25 valandos arba kas sezoną

- Pakeiskite alyvą, jeigu variklis dirba esant didelei apkrovai arba aukštai aplinkos temperatūrai
- Valykite oro filtro priešfiltrį *

Kas 50 valandų arba kas sezoną

- Pakeiskite alyvą
- Patikrinkite ir išvalykite kibirkščių gaudiklį, jeigu jis yra jūsų variklyje

Kas 100 valandų arba kas sezoną

- Keiskite kempininį oro filtrą arba kasetę*
- Išvalykite/pakeiskite uždegimo žvakę
- Keiskite alyvą krumpliaratinės pavaros įrenginyje, jeigu toks yra
- Valykite aušinimo sistemą*

Kiekvieną sezoną

- Tikrinkite vožtuvų tarpelius

* *Valykite variklį dažniau, dirbdami dulkėtose sąlygose, miškuose arba pjaudami sausą žolę.*

Pav. 7 **ALYVA - APTARNAVIMAS**

Reguliariai tikrinkite alyvos lygį.

Įsitikinkite, kad variklis veikia esant reikiamam alyvos kiekiui. Tikrinkite alyvos lygį kas 8 valandas arba kasdien prieš vesdami variklį. Sekite alyvos įpylimo instrukcijas ***Rekomendacijos alyvai skyriuje.*** Neperpilkite.

Alyvos keitimas

Pakeiskite alyvą po pirmų 5 variklio darbo valandų. Pakeiskite alyvą, kol variklis yra šiltas. Pilkitė tiktai rekomenduojamą alyvą pagal SAE klampumo kategoriją. ***(žiūrėti pav.*** 2***)***

Alyvos keitimas krumpliaratinėje pavaroje, jeigu tokia yra

Išsukite alyvos įpylimo kamštį ❶ ir alyvos lygio kamštį ❷. Keiskite alyvą kas 100 darbo valandų arba kiekvieną sezoną. Naudokite SAE 30 alyvą, pilkite, kol alyva pradės tekėti iš alyvos lygio tikrinimo angos. Įdėkite atgal abu kamščius. Alyvos įpylimo angos kamštis turi ventiliacinę skylutę ❸ todėl jis turi būti uždėtas ant įrenginio korpuso dangčio.

Pav. 8 **ORO FILTRO APTARNAVIMAS**

Dviejų dalių oro filtrai

Pakeiskite kempininį ❶ elementą ir/arba kasetę ❷, jeigu šie yra pažeisti arba nešvarūs.

Išplaukite priešfiltrį, jeigu toks yra, vandenyje su skystu plovikliu. Nusausinkite sausu audiniu ir išdžiovinkite jį. Neprisotinkite jo alyva.

Išvalykite kasetę, atsargiai suduodami ja į plokščią paviršių. Neprisotinkite kasetės alyva.

ĮSPĖJIMAS:

Filtro valymui nenaudokite suspausto oro arba tirpiklių. Suspaustas oras gali pažeisti oro filtrą; tirpikliai - sugadinti.

Stačiakampis dviejų elementų oro filtras

1. Atsukite varžtus ir pakelkite dangtį. Išimkite priešfiltrį (jeigu jis yra įrengtas) ir kasetę iš dangčio.
2. Po priešfiltrio ir kasetės aptarnavimo uždėkite priešfiltrį (jeigu toks yra) ant kasetės kloščių taip kaip rodo strėlytės (priešfiltrio briauna bus kloščių apačioje).

3. Įdėkite kasetę ir priešfiltrį į dangtį.
4. Įstatykite dangtį taip, kad jo auselės patektų į kiaurymes ❻ korpuse.
5. Prispauskite dangtį ir užsukite varžtą.

Ovalus dviejų elementų oro filtras

1. Atsukite varžtą ir nuimkite dangtį. Nuimkite oro filtrą nuo strypo.
2. Po valymo įdėkite priešfiltrį į kasetę. Uždėkite oro filtrą ant strypo ❻, kad jis gerai įsitvirtintų.
3. Uždėkite dangtį ant korpuso. Užsukite varžtą.

Alyvos kempininis oro filtras

Išplaukite oro filtro kempinę ❸ vandenyje su skystu plovikliu. Nusausinkite sausu audiniu. Pamirkykite kempininį filtro elementą variklio alyvoje.Išspauskite alyvos perteklių.

1. Atsukite varžtą ir pakelkite dangtį. Nuimkite laikiklį ❺ ir išimkite kempininį elementą.
2. Išvalykite laikiklį, dangtį ir korpusą.
3. Įdėkite laikiklį ir kempininį elementą į dangtį.
4. Įstatykite dangtį taip, kad jo auselės patektų į kiaurymes korpuse.
5. Prispauskite dangtį ir užsukite varžtą.

Pav. 9 UŽDEGIMO ŽVAKĖS APTARNAVIMAS

Valykite/keiskite uždegimo žvakę kas 100 valandų arba kiekvieną sezoną, priklausomai nuo variklio darbo. Uždegimo žvakės raktą galite įsigyti pas bet kurį Įgaliotą Briggs & Stratton Serviso Atstovą.

Pastaba: Kai kuriose vietovėse vietiniai įstatymai reikalauja naudoti specialias uždegimo žvakes su varžomis, kurios slopina uždegimo signalus. Jeigu jūsų variklyje yra tokios žvakės, naudokite tokias pačias žvakes ir keitimui.

Uždegimo žvakės tarpelis ❸ turi būti 0,76 mm.

⚠ DĖMESIO

NEBANDYKITE vesti variklio be uždegimo žvakės. Kuras gali užsiliepsnoti ir gali įvykti gaisras arba sprogimas. Norėdami patikrinti kibirkštį, naudokite tik Briggs & Stratton testerį.

Pav. 9 VARIKLIO VALYMAS

Reguliariai valykite variklį nuo žolės ir įvairaus purvo.Valykite smagračio apsaugą. Valydami, nepilkite vandens ant variklio, nes vanduo gali patekti į kurą. Valykite šepečiu arba suspaustu oru.

Jeigu duslintuve yra įrengtas kibirkščių gaudiklio tinklelis ❷, nuimkite šį tinklelį ir valykite jį kas 50 valandų arba kienvieną sezoną. Pakeiskite jį, jeigu jis yra pažeistas.

Tam, kad variklis gerai veiktų, valykite reguliatorių, spyruokles ir kitas variklio dalis ❶.

Valykite aušinimo sistemą. Žolė arba purvas gali užteršti variklio aušinimo sistemą, ypač po ilgo darbo aukštoje, sausoje žolėje. Nuimkite smagračio gaubtą ir išvalykite nurodytus paviršius ❺.

SANDELIAVIMAS

Varikliai, nenaudoti daugiau nei 30 dienų, turi būti apsaugomi arba iš jų turi būti išpiltas visas kuras, nes jis neigiamai veikia visas kuro sistemos ir karbiuratoriaus dalis.

Kad variklis būtų apsaugotas, mes rekomenduojame naudoti Briggs & Stratton Kuro Stabilizatorių.

Pastaba: Jeigu stabilizatorius nenaudojamas arba jei variklis kurui naudoja benziną su alkoholio atmainomis, pvz.: gazoholiu, išpilkite visą šį kurą, užveskite variklį ir leiskite jam veikti, kol sustos.

1. Pakeiskite alyvą. Žiūrėkite **Alyva — aptarnavimas skyrių**.
2. Išsukite uždegimo žvakę ir įpilkite apie 15 ml variklio alyvos į cilindrą. Pakeiskite uždegimo žvakę ir, lėtai traukdami už starterio virvės, paskirstykite alyvą po cilindrą.
3. Nuvalykite žolę ir purvą nuo cilindro ir cilindro galvutės briaunų, po smagračio apsauga ir aplink duslintuvą.
4. Po sandėliavimo įpilkite į įrangą naują kurą. Įrangą patikrinkite, atlikite jos aptarnavimą prieš vesdami variklį.

⚠ DĖMESIO

Laikykite įrangą švarioje, sausoje vietoje. Nelaikykite variklių šalia krosnių, viryklių arba vandens šildytuvų, kuriuose yra naudojama atvira ugnis, arba arti kitos įrangos, galinčios sukelti kibirkščiavimą.

APTARNAVIMAS

Ieškokite Įgalioto Briggs & Stratton serviso atstovo. Kiekvienas atstovas turi savo sandėliuose pakankamai originalių Briggs & Stratton dalių bei turi specialią aptarnavimo įrangą.

Reikalinga pagalba? Aplankykite mūsų internetinį tinklapį arba paskambinkite 1-800-233-3723 (JAV ir Kanada) ir gausite visą reikalingą informaciją apie mūsų variklius.

Originalių Briggs & Stratton dalių sąrašas

Dalis	Dalies Nr.
Alyva (0,6 l)	100005E
Alyva (0,6 l)	100006E
Alyvos siurblio komplektas	5056
(tinka naudoti su std elektros grąžtu, kad greitai išleistumėte alyvą iš variklio)	
Kuro stabilizatorius (1 oz., 30 ml vienkartinė pakuotė)	992030 (5041)
Kuro filtras	694485
Plokščia oro filtro kasetė	491588S (5043)
Plokščio oro filtro priešfiltris	493537
Ovalinio oro filtro kasetė (Modeliai 11, 12)	690610
Ovalinio oro filtro priešfiltris (Modeliai 11, 12)	273356
Ovalinio oro filtro kasetė(Modeliai 20, 21)	692484
Ovalinio oro filtro priešfiltris(Modeliai 20, 21)	273930
Rezistorinė uždegimo žvakė	992041
Standartinė uždegimo žvakė	992040
Ilgo naudojimo platininė uždegimo žvakė	(5066)
(naudojama daugumoje variklių su OHV)	
Kibirkšties testeris	19368
Uždegimo žvakės raktas	19374

Ieškokite artimiausio atstovo mūsų internetiniame tinklapyje **www.briggsandstratton.com** arba ieškokite "Geltonuose Puslapiuose™".

"Judančių pirštų" logotipas ir "Geltonieji Puslapiai" yra registruotas prekinis ženklas daugelyje šalių.

TECHNINĖ REGULIAVIMO INFORMACIJA

Modelis 120000
Cilindro skersmuo . . . . . 2-11/16 colių (68 mm)
Stūmoklio eiga . . . . . 2-13/64 colių (56 mm)
Cilindro tūris . . . . . 206 cc (12.48 kub. Colių)

Modelis 150000
Cilindro skersmuo . . . . . 75 mm (2.970 colių)
Stūmoklio eiga . . . . . 56 mm (2.200 colių)
Cilindro tūris . . . . . 249 cc (15.22 kub. Colių)

Modelis 200000
Cilindro skersmuo . . . . . 3.120 colių (79.23 mm)
Stūmoklio eiga . . . . . 2.438 colių (61.67 mm)
Cilindro tūris . . . . . 305 cc (18.64 kub. Colių)

Modelis 210000
Cilindro skersmuo . . . . . 3.300 colių (83.81 mm)
Stūmoklio eiga . . . . . 2.438 colių (61.67 mm)
Cilindro tūris . . . . . .342 cc (20.85 kub. Colių)
Uždegimo žvakės tarpelis . . . . . 0.76 mm (0.030 colių)

Modeliai 120000 / 150000
Oro tarpelis tarp indukcinės ritės/smagračio . . . . . 0.25 — 0.36 mm
Uždegimo žvakės tarpelis . . . . . 0.76 mm (0.030 colių)
Įsiurbimo tarpelis . . . . . 0.004 — 0.006 colių (0.10 — 0.15 mm)**
Išmetimo tarpelis . . . . . 0.009 — 0.011 colių (0.23 — 0.28 mm)**

Modeliai 200000 / 210000
Oro tarpelis tarp indukcinės ritės/smagračio . . . . . 0.20 — 0.30 mm
Įsiurbimo tarpelis . . . . . 0.004 — 0.006 colių (0.10 — 0.15 mm)**
Išmetimo tarpelis . . . . . 0.004 — 0.006 colių (0.10 — 0.15 mm)**

** Vožtuvų laisvumas, esant sumontuotoms vožtuvų spyruoklėms ir stūmokliui esant 6 mm žemiau viršutinio taško (tikrinti esant išjungtam ir šaltam varikliui) Žiūrėkite Remonto knygą S/N 272147.

Korporacijos Briggs & Stratton (B&S), Kalifornijos Oro Išteklių Tarybos (CARB) ir JAV aplinkos apsaugos agentūros (U.S. EPA) Išmetimo Sistemos Kontrolės garantijos pareiškimas (Savininko garantijos teisės ir įsipareigojimai)

Kalifornijos valstijos, JAV ir Kanados išmetamųjų dujų kontrolės garantijos pareiškimas

Kalifornijos Oro Išteklių Taryba (CARB), JAV EPA ir B&S su malonumu paaiškins jums jūsų variklio išmetamųjų dujų kontrolės garantiją. Kalifornijos valstijoje 2006 metų ir vėlesnės gamybos mažieji varikliai ir turi būti suprojektuoti ir pagaminti taip, kad atitiktų griežtus valstijos ekologijos standartus. Visose kitose valstijose nauji varikliai nuo 1997 metų, nenaudojami automobiliuose, turi atitikti atitinkamus standartus, nustatytus JAV EPA. B&S garantuoja kad jūsų variklis atitinka griežtus aplinkos saugumo reikalavimus žemiau išvardintiems laikotarpiams, esant sąlygai, kad varikliai buvo tinkamai naudojami ir prižiūrimi.

Jūsų išmetamųjų dujų kontrolės sistemoje yra tokios detalės kaip karbiuratorius, oro filtras, uždegimo sistema, kuro padavimo sistema, duslintuvas ir katalizatorius. Taip pat joje gali būti jungikliai ir kitos dalys.

Garantiniu laikotarpiu B&S suremontuos jūsų variklį nemokamai, įskaitant jo diagnostiką, dalis ir darbą.

Briggs & Stratton Korporacijos Išmetamųjų Dujų Kontrolės Garantijos Galiojimas

Mažų, nenaudojamų automobiliuose variklių išmetimo sistemos garantija yra 2 metai. Jeigu bet kuri išmetimo sistemos dalis yra su trūkumais, B&S nedelsiant ją suremontuos arba pakeis.

Variklio savininko įsipareigojimai

Savininkas yra atsakingas už atitinkamą variklio aptarnavimą, aprašytą naudojimo instrukcijoje. B&S rekomenduoja jums išsaugoti visus pirkimo čekius, susietus su variklio aptarnavimu, bet B&S negali nutraukti garantijos tik dėl to, kad trūksta čekių arba jūs neatlikote visų reikalingų aptarnavimo procedūrų.

Jus turite žinoti, kad B&S gali netaikyti garantijos, jeigu jūsų variklis buvo sugadintas tyčia, dėl aplaidumo arba dėl netinkamo aptarnavimo.

Atsiradus gedimui, jūs turite nedelsiant pristatyti variklį įgaliotam B&S serviso atstovui. Gedimas turi būti pašalintas per priimtiną laikotarpį, bet ne vėliau kaip per 30 dienų.

Iškilus klausimams dėl garantijos ir/arba jūsų teisių ir įsipareigojimų, paskambinkite artimiausiam B&S serviso atstovui.

Išmetimo sistemos garantija yra defekto garantija. Defektai yra nustatomi esant normaliam variklio veikimui. Garantija netaikoma, esant einamajam išmetimo sistemos patikrinimui.

Briggs & Stratton Korporacijos Išmetimo Kontrolės Garantijos nuostatos

Žemiau yra išvardintos pagrindines nuostatos dėl Išmetimo Kontrolės garantijos. Tai yra priedas prie B&S nereguliuojamų variklių garantijos.

1. Dalys, kurioms yra taikoma garantija
   Garantija yra taikoma tik dalims, išvardintoms žemiau (išmetimo sistemos kontrolės dalys) ir jeigu šios dalys buvo įrengtos įsigyjant variklį.
   a. Kuro dozavimo sistema
      - Šalto paleidimo pagerinimo sistema (lengvas paleidimas)
      - Karbiuratorius ir jo vidinės dalys
      - Kuro siurblys
      - Kuro padavimo sistema, kuro padavimo sistemos detalės, gnybtai
      - Kuro bakas, dangtis ir grandinėlė.
      - Anglies filtras
   b. Oro įleidimo sistema
      - Oro filtras
      - Įleidimo kolektorius
      - Valymo ir ventiliacijos vamzdeliai
   c. Uždegimo sistema
      - Uždegimo žvakė (žvakės)
      - Magneta - uždegimo sistema
   d. Katalizatoriaus sistema
      - Katalizatorius
      - Išmetimo kolektorius
      - Oro įpurškimo sistema arba pulsuojantis vožtuvas
   e. Įvairios dalys, naudojamos aukščiau išvardintose sistemose.
      - Vakuuminiai, temperatūros, padėties vožtuvai ir jungikliai
      - Jungikliai ir įrengimai
2. Garantinis laikotarpis
   Garantija galioja 2 metus nuo variklio įsigijimo datos visoms dalims, patenkančioms į aukščiau išvardintą sąrašą.
3. Nemokamai
   Garantinės detalės, remontas arba keitimas bus atliktas nemokamai, įskaitant defekto nustatymo darbą, jeigu diagnostika bus atlikta pas įgaliotą B&S serviso atstovą. Prašome teirautis artimiausio įgalioto B&S serviso atstovo garantiniam aptarnavimui atlikti.
4. Pretenzijos ir garantijos apribojimai
   Garantija yra taikoma tik tada, kai ji atitinka B&S variklių garantinės politikos nuostatas. Garantija netaikoma dalims, kurios nėra originalios B&S dalys arba jeigu jūsų variklis buvo sugadintas tyčia, dėl aplaidumo arba dėl netinkamo aptarnavimo. B&S neturi suteikti garantinį aptarnavimą modifikuotoms, papildomoms, neoriginalioms variklio dalims.
5. Aptarnavimas
   Bet kuriai garantinei daliai, kurios keitimas nėra privalomas pagal aptarnavimą arba kuri turi būti patikrinta einamuoju patikrinimu, yra taikoma garantija. Bet kuriai garantinei daliai, kuri turi būti pakeista pagal privalomą aptarnavimą, garantinis laikotarpis galioji iki sekančio privalomo aptarnavimo. Bet kuri eksploatacinė dalis, savo kokybe ir patikimumu atitinkanti B&S dalį, gali būti naudojama remontui ar priežiūrai atlikti. Variklio savininkas yra pilnai atsakingas už privalomo aptarnavimo atlikimą, kaip yra aprašyta B&S naudojimo instrukcijoje.
6. Garantijos taikymas
   Garantija yra taikoma visoms variklio dalims, joms sugedus garantinio laikotarpio metu.

Ieškokite jūsų variklio aplinkosaugos reikalavimų atitikimo duomenų ant variklio ženklo

Varikliuose, kurie yra sertifikuoti pagal Kalifornijos Oro Išteklių Tarybos (CARB) antros pakopos aplinkosaugos standartus, turi būti pažymėta sertifikato galiojimo laiko pradžia ir oro indeksas. Briggs & Stratton atvaizduoja šią informaciją specialiuose lipdukuose. Ant lipdukų visada yra parašyta sertifikato informacija.

Išmetimo dujų atitikimo reikalavimams ženklas parodo, kiek valandų gali veikti variklis, atitikdamas aplinkosaugos reikalavimus, jį teisingai naudojus pagal naudojimo instrukciją. Yra naudojami tokie laikotarpiai:

Minimalus:
Variklis gali veikti 125 valandų, atitikdamas aplinkosaugos reikalavimus

Vidutinis:
Variklis gali veikti 250 valandų, atitikdamas aplinkosaugos reikalavimus

Pratęstas:
Variklis gali veikti 500 valandų, atitikdamas aplinkosaugos reikalavimus. Pavyzdžiui, standartinė vėjapjovė yra naudojama 20-25 valandas per metus. Todėl variklio, atitinkančio **vidutinį** laikotarpį, **išmetimo duju atitikimo reikalavimams periodas** bus nuo 10 iki 12 metų.

Kai kurie Briggs & Stratton varikliai atitinka JAV Aplinkosaugos Agentūros 2 pakopos reikalavimus. 2 pakopos reikalavimus atitinkančiuose varikliuose yra pažymėtas variklio darbo valandų kiekis, kai variklis atitinka aplinkosaugos reikalavimus.

Varikliams darbinio tūrio mažiau negu 225 kūb. cm.

C kategorija = 125 valandos

B kategorija = 250 valandos

A kategorija = 500 valandų

Varikliams darbinio tūrio 225 kub. cm ir didesniems.

C kategorija = 250 valandos

B kategorija = 500 valandos

A kategorija = 1000 valandų

TECHNINĖ INFORMACIJA

Variklio galingumo kategorija

Kiekvieno benzininio variklio modelio galingumo kategorija yra nusakoma SAE (Society of Automotive Engineers- Automobilių Projektuotojų Sąjunga) kodu Nr. J1940 (Mažų variklių galingumo ir sukimo momento įvertinimo procedūra), o variklio charakteristikos yra pamatuotos ir išstaisytos pagal SAEJ1995 (Peržiūrėta 2002-05). Sukimo momento reikšmės yra pamatuotos prie 3060 aps./min.; galingumo reikšmės yra pamatuotos prie 3600 aps./min. Realus variklio galingumas bus žemesnis ir priklausys, tarp kitų veiksnių, nuo aplinkos temperatūros ir variklių modifikacijos. Dėl plataus įrangos, kurioje yra įrengti varikliai, asortimento bei aplinkos, kurioje veikia įranga, faktorių, jūsų įsigytas variklis gali neišvystyti nurodyto galingumo, jį naudojant vienoje arba kitoje įrangoje (aktualus "vietinis" galingumas arba realus galingumas). Šis skirtumas atsiranda dėl daugybės faktorių, įskaitant, bet neapsiribojant jais, priedus (oro valymas, dujų išmetimas, baterijos krovimas, aušinimas, kuro tiekimas, kuro siurblys ir t.t.), naudojimo apribojimai, naudojimo sąlygos (temperatūra, drėgmė, altitudė), variklio modifikacija. Dėl gamybos apimčių apribojimo Briggs & Stratton gali pakeisti šios serijos variklį kitu, aukštesnės galingumo kategorijos.

BRIGGS & STRATTON VARIKLIO SAVININKO GARANTINIS POLISAS

Galioja nuo 12/06

RIBOTA GARANTIJA

Briggs & Stratton korporacija nemokamai suremontuos ar pakeis bet kurią variklio detalę ar detales, kurios pagamintos iš nekokybiškų medžiagų, nekokybiškai pagamintos ar abu šie atvejai viename. Transporto išlaidas už detalių, skirtų remontui ar pakeitimui, pristatymą, vadovaujantis šia garantija, apmoka pirkėjas. Ši garantija yra taikoma atitinkamam laikotarpiui ir galioja pagal sąlygas, išvardintas šiame polise. Norėdami atlikti garantinį remontą, kreipkitės į artimiausią Įgaliotą Aptarnavimo centrą, nurodytą kompanijos internetiniame puslapyje www.briggsandstratton.com, katalogo "Geltonieji puslapiai" skyriuose "Varikliai, benzininiai", arba "Benzininiai varikliai", arba "Vejapjovės", ar jiems panašiuose skyriuose arba tiesiog į Pardavėją™.

NĖRA JOKIŲ KITŲ TIESIOGINIŲ GARANTIJŲ. NUMANOMOS GARANTIJOS, ĮSKAITANT TINKAMUMO PREKYBAI ARBA ATITIKIMO KONKREČIOMS PANAUDOJIMO SRITIMS GARANTIJĄ, APRIBOTOS VIENERIŲ METŲ NUO PIRKIMO DIENOS LAIKOTARPIU ARBA LEISTINAIS ĮSTATYMŲ RĖMAIS. ATSAKOMYBĖ UŽ NETIESIOGIINUS PAŽEIDIMUS PAGAL VISAS GARANTIJAS YRA ATMETAMA TIEK, KIEK TAI LEIDŽIA ĮSTATYMAI. Kai kurios valstybės neriboja numanomos garantijos galiojimo laiko, kitose neleidžiama eliminuoti arba riboti atsakomybę už atsitiktinę arba logiškai išplaukiančią žalą. Tokiu būdu, aukščiau pateiktos išimtys ir apribojimai gali Jūsų nepaliesti. Ši garantija suteikia Jums išskirtines juridines teises. Jūs taip pat galite pasinaudoti kitomis teisėmis, kurias Jums suteikia Jūsų šalies įstatymai.

GARANTIJOS TERMINAI **

Prekinis ženklas/Gaminio tipas	Privatus naudojimas	Naudojimas komerciniais tikslais
Vanguard™	2 metai	2 metai
Prailginto naudojimo modeliai™, I/C®, Intek I/C®, Intek Pro™	2 metai	1 metai
Žibalu varomi varikliai	1 metai	90 dienų
Visi kiti Briggs & Stratton varikliai	2 metai	90 dienų

** Varikliams naudojamiems naminiuose generatoriuose garantija galioja tik naudojant juos privačiai. Ši garantija negalioja varikliams kurie yra naudojami kaip pagrindinis energijos šaltinis komerciniais tikslais. **Garantija netaikoma varikliams, naudojamiems sportinėms varžyboms ir lenktynėms arba komerciniuose bei nuomuojamuose automobiliuose.**

Garantinis periodas prasideda nuo prekės įsigijimo datos privačių vartotojų arba komercinių naudotojų, ir galioja laike, kuris yra nurodytas lentelėje aukščiau. "Privatus naudojimas" reiškia individualų naudojimą pirmo mažmeninio pirkėjo savajame asmeniniame plote. "Komercinis naudojimas" reiškia visus kitus naudojimo būdus, įskaitant naudojimą nuomai, pelnui gauti ir pan. Jeigu variklis buvo nors vieną kartą panaudotas komerciniais tikslais, jis bus priskirtas prie komercijos tikslams naudojamų variklių kategorijos ir jam bus taikoma atitinkama garantija.

"BRIGGS & STRATTON" VARIKLIŲ GARANTIJOS ĮGYVENDINIMUI GARANTINIS TALONAS NEREIKALAUJAMAS. JŪS PRIVALOTE IŠSAUGOTI TIK PIRKIMO ČEKĮ. PATEIKIANT GARANTINĮ REIKALAVIMĄ, REIKALAUJAMAS PIRKIMO DATOS ĮRODYMAS.

APIE JŪSŲ VARIKLIO GARANTIJĄ

Briggs & Stratton yra pasiruošę remontuoti jūsų variklį pagal garantiją ir atsiprašo už suteiktus nepatogumus. Bet kuris Įgaliotas Aptarnavimo centras gali atlikti garantinį remontą. Daugumoje atvejų mes priimame variklius garantiniam remontui, bet kartais reikalavimai garantiniam remontui yra nepagrįsti. Pavyzdžiui, garantija netaikoma, jeigu variklio pažeidimas atsirado dėl netinkamo naudojimo, nesant reikiamo aptarnavimo, transportavimo, saugojimo arba neteisingo sumontavimo ant įrangos. Paprastai garantija nėra taikoma, jeigu variklio serijinis numeris buvo nuimtas nuo variklio arba variklis buvo pakeistas ar modifikuotas.

Jeigu kliento nuomonė skiriasi nuo Serviso centro nuomonės, bus atliktas tyrimas, siekiant nustatyti, ar bus taikytinas garantinis aptarnavimas. Prašykite Serviso centro suteikti visą reikalingą informaciją Platintojui arba Gamyklai. Jeigu Platintojas arba Gamykla nutaria, kad skundas buvo teisėtas, klientui bus pilnai atlyginta už neveikiančias dalis. Siekdami išvengti nesusipratimų, kurie gali iškilti tarp Kliento ir Serviso centro, žemiau pateikiame keletą variklio gedimo priežasčių, kurių garantiniai įsipareigojimai neapima.

Natūralus nusidėvėjimas:
Varikliui, kaip ir visiems mechaniniams įrenginiams, reikalingas periodiškas aptarnavimas bei detalių keitimas, kad būtų užtikrintas tinkamas veikimas. Garantija netaikoma, jei dalis sugedo dėl jos natūralaus susidėvėjimo.

Netinkama priežiūra:
Variklio gyvavimo trukmė priklauso nuo sąlygų, kurioms esant jis veikia, ir nuo jo priežiūros. Kai kurios detalės, kaip antai purentuvai, siurbliai bei vejapjovės dažnai naudojamos dulkėtoje ar purvinoje aplinkoje, o tai gali sąlygoti priešlaikinį susidėvėjimą. Tokiam nusidėvėjimui, kurį sąlygojo purvas, dulkės, žvakės valymo milteliai ar kitos abrazyvinės medžiagos, pakenkusios varikliui dėl netinkamos priežiūros, garantiniai įsipareigojimai netaikomi.

Šie garantiniai įsipareigojimai galioja tik su varikliu susijusioms nekokybiškoms medžiagoms ir/ar darbams, o ne įrangos, kurioje variklis sumontuotas, keitimui ar jos kainos grąžinimui. Garantija taip pat netaikoma remonto darbams, reikalingiems dėl:

1. PROBLEMŲ, IŠKILUSIŲ DĖL DETALIŲ, KURIOS NĖRA ORIGINALIOS BRIGGS & STRATTON DETALĖS.
2. Įrangos valdymo mechanizmų ar priedų, trukdančių variklio paleidimui, slopinančių variklio darbą arba sutrumpinančių variklio tarnavimo laiką. (Susisiekite su įrangos gamintoju)
3. Leidžiančių kurą karbiuratorių, užkimštų kuro vamzdelių, įstrigusių vožtuvų arba kitų pažeidimų, atsiradusių dėl užtršto arba etiliuoto kuro naudojimo.(Naudokite švarų, šviežią, neetiliuotą kurą ir Briggs & Stratton Kuro Stabilizatorių, S/N 5041.)
4. Dalių, kurios yra pažeistos arba sulaužytos dėl variklio veikimo esant nepakankamam arba užterštam tepimui arba dėl netinkamo alyvos lygio. Alyvos lygio daviklis OIL GARD gali nesustabdyti veikiančio variklio. Variklis gali būti sugadintas esant neteisingam alyvos lygio palaikymui.
5. Remonto arba reguliavimo dalių, kurios yra susijusios su varikliu, tokių kaip sankaba, transmisija, valdymo svirtys ir pan., kurios nėra pagamintos kompanijoje Briggs & Stratton.
6. Detalių pažeidimų ir nusidėvėjimo dėl purvo, kuris pateko į variklį dėl neteisingos oro filtro priežiūros, surinkimo arba neoriginalaus oro filtro elemento arba kasetės naudojimo.
7. Dalių, kurios buvo sugadintos esant per didelėms apsukoms arba esant perkaitimui, kuris įvyko žolei, purvui patekus ant variklio ir užteršusių aušinimo briaunas arba smagratį; ar dėl pažeidimo, kuris buvo padarytas varikliui veikiant uždaroje patalpoje be pakankamo aušinimo.
8. Sugedusių variklio arba įrangos dalių, sugadintų dėl papildomos didelės vibracijos, kuri atsirado dėl atsilaisvinusių variklio tvirtinimų, pjovimo peilių, nebalansuotų skriemulių, neteisingo dalių sujungimo su variklio korpusu, perdidelio greičio arba kitos neteisingos operacijos.
9. Šulenkto arba lūžusio alkūninio veleno, sugadinto dėl žoliapjovės peilių smūgio į kietą daiktą arba dėl per stipriai įtempto "V" formos diržo.
10. Įprastinio variklio reguliavimo arba paruošimo darbui.
11. Variklio arba variklio detalių sugadinimo, tokių kaip degimo kameros, vožtuvų, vožtuvų galvučių, vožtuvų kreipiamųjų arba sudegusių starterio apvijų, sugadintų dėl kitų kuro tipų naudojimo, tokių kaip dujos, alternatyvios kuro rūšys ir pan.

Garantinis aptarnavimas yra atliekamas tik per Įgaliotus Serviso atstovus, kuriems šią teisę suteikia Briggs & Stratton Korporacija. Jums artimiausią Įgaliotą Serviso Atstovą surasite "Geltonuosiuose Puslapiuose™" savo telefono knygose "Varikliai, Benzinas", "Bezininiai varikliai" arba "Žoliapjovės" skyriuose ar pan.

Briggs & Stratton Varikliai yra pagaminti pagal vieną arba kelius žemiau išvardintus patentus: Dizainas D-247,177 (kiti patentai yra pridedami)

6,691,683	6,520,141	6,325,036	6,145,487	6,012,420	5,803,035	5,548,955	5,243,878	5,138,996	4,875,448	D 476,629
6,647,942	6,495,267	6,311,663	6,142,257	5,992,367	5,765,713	5,546,901	5,235,943	5,086,890	4,819,593	D 457,891
6,622,683	6,494,175	6,284,123	6,135,426	5,904,124	5,732,555	5,445,014	5,234,038	5,070,829	4,720,638	D 368,187
6,615,787	6,472,790	6,263,852	6,116,212	5,894,715	5,645,025	5,503,125	5,228,487	5,058,544	4,719,682	D 375,963
6,617,725	6,460,502	6,260,529	6,105,548	5,887,678	5,642,701	5,501,203	5,197,426	5,040,644	4,633,556	D 309,457
6,603,227	6,456,515	6,242,828	6,347,614	5,852,951	5,628352	5,497,679	5,197,425	5,009,208	4,630,498	D 372,871
6,595,897	6,382,166	6,239,709	6,082,323	5,843,345	5,619,845	5,320,795	5,197,422	4,996,956	4,522,080	D 361,771
6,595,176	6,369,532	6,237,555	6,077,063	5,823,153	5,606,948	5,301,643	5,191,864	4,977,879	4,520,288	D 356,951
6,584,964	6,356,003	6,230,678	6,064,027	5,819,513	5,606,851	5,271,363	5,188,069	4,977,877	4,512,499	D 309,457
6,557,833	6,349,688	6,213,083	6,040,767	5,813,384	5,605,130	5,269,713	5,186,142	4,971,219	4,453,507	D 308,872
6,542,074	6,347,614	6,202,616	6,014,808	5,809,958	5,497,679	5,265,700	5,150,674	4,895,119	4,430,984	D 308,871

Piezīme: (Šī piezīme attiecas tikai uz dzinējiem ko izmanto ASV.) Emisijas kontroles iekārtu un sistēmu apkopi, nomaiņu vai remontu var veikt jebkurā dzinēju remonta iestādē vai individuāli. Tomēr, lai būtu iespējams veikt bezmaksas remontus atbilstoši Briggs & Stratton garantijas paziņojuma termiņiem un noteikumiem, jebkāda emisijas kontroles daļas apkope, remonts vai nomaiņa jāveic pie rūpnīcas autorizēta pārstāvja.

DZINĒJA SASTĀVDAĻAS

Zīm. 1

1. Aizdedzes sveces vads
2. Gaisa filtrs
3. Droseļvārsts
4. Karburators
5. Degvielas slēgvārsts
6. Auklas rokturis
7. Stop slēdzis/Oil Gard®, ja ir aprīkojumā
8. Drosele
9. Dzinējs modelis/tips/koda numurs
   XXXXXX XXXX-XX
10. Klusinātājs/dzirksteļizlādnis, ja ir aprīkojumā
11. Degvielas uzpilde
12. Degvielas tvertne
13. Eļļas uzpilde/mērstienis (ja ir aprīkojumā)
14. Ventilatora apvalks
15. Eļļas iztecināšanas korķis
16. Eļļas uzpildes korķis

Ierakstiet šeit jūsu dzinēja **modeļa, tipa un koda** numurus turpmākai izmantošanai.

_____ _____ _____

Ierakstiet šeit jūsu iegādes datumu turpmākai izmantošanai.

_____

VISPĀRĪGA INFORMĀCIJA

ASV, OHV modeļa 120000. sērijas dzinējus, kuri ir aptverti šajā rokasgrāmatā, Kalifornijas gaisa resursu pārvalde sertificējusi emisijas standartiem uz 125 stundām. Modeļus 150000, 200000 un 210000 uz 250 stundām. Šāda sertifikācija šī dzinēja pircējam, īpašniekam vai operatoram nesniedz nekādas papildus garantijas attiecībā uz dzinēja darbību vai darba mūžu. Šim dzinējam ir tikai tā garantija, kas attiecas uz izstrādājuma un emisijas garantijām, izklāstītām šajā rokasgrāmatā.

Piezīme: Dzinēja jauda samazināsies 3-1/2% uz katrām 1,000 pēdām (300 metri) virs jūras līmeņa un 1% par katru 10° F (5.6° C) virs 77° F (25° C). Tā apmierinoši darbosies līdz 15°leņķim. Informāciju par drošiem atļautajiem ierobežojumiem strādāt uz nogāzēm meklējiet aprīkojuma operatora rokasgrāmatā.

DROŠĪBAS SPECIFIKĀCIJAS

Šajā rokasgrāmatā ir aprakstīta informācija par drošību, lai pasargātu Jūs no briesmām un riska, kuri pastāv saskarē ar dzinējiem un kā no tiem izvairīties. Jo Briggs & Stratton nav nepieciešamības zināt kādu aprīkojumu dzinējs apgādās ar dzinējspēku, ir svarīgi izlasīt un izprast šīs instrukcijas, kā arī instrukcijas aprīkojumam, kuru dzinējs apgādā ar dzinējspēku.

BRĪDINĀJUMS

Šī dzinēja izplūdes gāzes satur ķīmiskas vielas, kas Kalifornijas štatā ir atzītas par izraisošām vēzi, iedzimtus defektus vai citu reproduktīvu kaitējumu.

BRĪDINĀJUMS

Briggs & Stratton nesankcionē un neautorizē šo dzinēju izmantošanu uz 3-riteņu visurgājējiem (All Terrain Vehicles (ATVs)), motocikliem, izpriecu un izklaidējošiem gokartiem, lidaparātiem vai transportlīdzekļiem, kas paredzēti sacīkstēm. Minēto dzinēju izmantošana šādos pielietojumos var izraisīt iekārtas bojājumu, nopietnu ievainojumu (ieskaitot paralīzi), vai pat nāvi.

Simboli, kas saistīti ar šo dzinēju

	Uzliesmošana		Drošības brīdinājums		
	Sprādziens		Izlasiet operatora rokasgrāmatu		
	Atsitiens		Ieslēgts Izslēgts		
	Trieciens		Eļļa	STOP	Apstāties
	Karsta virsma		Degviela		Lēni
	Kustīgas daļas		Atvērt gaisa vārstu		Ātri
	Toksiski izgarojumi		Atvērts / Aizvērts gaisa vārsts		

Signālvārds (DRAUDI, BĪSTAMĪBA vai BRĪDINĀJUMS) ir izmantots ar trauksmes brīdinājuma simboliem, lai norādītu varbūtību un potenciālo ievainojuma smagumu. Papildus tam riska simboli var tikt izmantoti, lai norādītu riska veidu.

DRAUDI norāda uz risku, kas nenovēršanas gadījumā, **izraisīs nāvi vai nopietnu ievainojumu.**

BĪSTAMĪBA norāda uz risku, kas nenovēršanas gadījumā **var izraisīt nāvi vai nopietnu ievainojumu.**

BRĪDINĀJUMS norāda uz risku, kas nenovēršanas gadījumā **varētu izraisīt nelielu vai vidēju ievainojumu.**

PIESARDZĪBA, ja tiek izmantots **bez** brīdinājuma simbola, norāda uz situāciju, ka **var izraisīt dzinēja bojājumu.**

BRĪDINĀJUMS

Benzīns un tā garaiņi ir ārkārtīgi viegli uzliesmojoši un sprādzienbīstami. Uguns vai sprādziens var izraisīt smagus apdegumus vai nāvi.

UZPILDOT DEGVIELU

- Izslēdziet dzinēju un ļaujiet dzinējam atdzist vismaz 2 minūtes pirms benzīna uzpildes vāciņa noņemšanas.
- Uzpildiet degvielas tvertni ārpus telpām vai vietā ar labu ventilāciju.
- Nepārpildiet degvielas tvertni.
- Benzīna tuvumā nedrīkst būt dzirksteļošana, atklātas liesmas, degļi, karstums un citi aizdegšanās izraisītāji.
- Bieži pārbaudiet, vai degvielas caurulēm, tvertnei, vāciņiem un piederumiem nav plaisas vai sūces. Nepieciešamības gadījumā nomainiet.

IEDARBINOT DZINĒJU

- Pārliecinieties, ka aizdedzes svece, klusinātājs, degvielas vāciņš un gaisa filtrs ir savā vietā.
- Negrieziet dzinēju, ja aizdedzes svece ir izņemta.
- Ja degviela izlīst, pirms dzinēja iedarbināšanas pagaidiet, līdz tā izgaro.
- Ja dzinējs pārplūst, uzstādiet gaisa vārstu pozīcijā OPEN/RUN, novietojiet droseli stāvoklī FAST un darbiniet, līdz dzinējs sāk darboties.

DARBINOT IEKĀRTU

- Neveikt karburatora gaisa vārsta aizvēršanu, lai apstādinātu dzinēju.

TRANSPORTĒJOT IEKĀRTU

- Transportējiet ar TUKŠU degvielas tvertni.

UZGLABĀJOT DEGVIELU VAI IEKĀRTU AR DEGVIELU TVERTNĒ

- Uzglabājiet atstatus no kurtuvēm, plītīm, ūdenssildītājiem vai citām ierīcēm, kurām ir deglis vai cits aizdegšanās avots, jo tie var izraisīt degvielas garaiņu uzliesmošanu.

BRĪDINĀJUMS

Dzinēja iedarbināšana izraisa dzirksteļošanu.
Dzirksteļošana var aizdedzināt tuvumā esošas ugunsnedrošas gāzes.
Tas var izraisīt eksploziju un ugunsgrēku.

- Neiedarbiniet dzinēju, ja tuvumā ir dabasgāzes vai šķidrā propāna gāzes noplūde.
- Neizmantojiet saspiestus iedarbināšanas šķidrumus, jo garaiņi var būt uzliesmojoši.

BRĪDINĀJUMS

Strauja startera auklas ieraušana atpakaļ (atsitiens) var paraut plaukstu un roku uz dzinēja pusi ātrāk nekā varēsiet palaist to vaļā.
Tas var izraisīt kaulu lūzumus, plīsumus, sasitumus vai sastiepumus.

- Iedarbinot dzinēju, velciet auklu lēnām, līdz sajūtat pretestību, tad paraujiet strauji.
- Tieši pievienotām iekārtas sastāvdaļām, piemēram, bet ne tikai, asmeņiem, lāpstiņriteņiem, trīšiem, zobratiem u.tml. ir jābūt droši piestiprinātiem.

BRĪDINĀJUMS

Rotējošas daļas var pieskarties vai sapīties ar rokām, kājām, matiem, apģērbu vai piederumiem.
Rezultāts var būt traumatiska amputācija vai smagas plēstas brūces.

- Darbiniet iekārtu ar uzstādītiem aizsarglīdzekļiem.
- Turiet rokas un kājas atstatus no rotējošām daļām.
- Sasieniet garus matus un noņemiet rotaslietas.
- Nevalkājiet vaļīgu apģērbu, apģērba gabalus ar brīvām auklām vai citiem elementiem, kas varētu aizķerties.

BRĪDINĀJUMS

Dzinēji izdala tvana gāzi, kas ir indīga gāze bez smaržas un krāsas.
Tvana gāzes ieelpošana var izraisīt nelabumu, samaņas zaudēšanu vai nāvi.

- Iedarbiniet un darbiniet dzinēju ārpus telpām.
- Neiedarbiniet un nedarbiniet dzinēju noslēgtā vietā, pat ja durvis vai logi ir atvērti.

BRĪDINĀJUMS

Dzinēju darbināšana rada karstumu. Dzinēja daļas, it īpaši klusinātājs, kļūst ļoti karstas.
Saskares gadījumā var rasties smagi apdegumi.
Ugunsnedroši priekšmeti, piemēram, lapas, zāle, krūmājs utt. var aizdegties.

- Ļaujiet klusinātājam, dzinēja cilindram un ribām atdzist pirms pieskaršanās.
- Notīriet klusinātāja un cilindra tuvumā uzkrājušos degvielu.
- Pirms iekārtas izmantošanas mežā vai uz neapstrādātas zemes, kas klāta ar zāli vai krūmiem, uzstādiet un uzturiet darba kārtībā dzirksteļu slāpētāju. Šāda prasība ir spēkā Kalifornijas štatā (Kalifornijas Publisko resursu kodeksa 4442 paragrāfs). Citos štatos var būt līdzīgi likumi. Federālie likumi attiecas uz federālo zemi.

BRĪDINĀJUMS

Nejauša dzirksteļošana var izraisīt uguni vai elektriskās strāvas triecienu.
Nejauša iedarbināšana var izraisīt sapīšanos, traumatisku amputāciju vai plēstu brūci.

PIRMS REGULĒŠANAS VAI REMONTA

- Atvienojiet aizdedzes sveces vadu un turiet to atstatus no aizdedzes sveces.

PĀRBAUDOT DZIRKSTELI

- Izmantojiet apstiprinātu aizdedzes sveces testeri.
- Nepārbaudiet dzirksteli, ja aizdedzes svece ir izņemta.

EĻĻAS REKOMENDĀCIJAS

BRĪDINĀJUMS:

Dzinējs no Briggs & Stratton tiek nosūtīts bez eļļas. Pirms dzinēja iedarbināšanas piepildiet to ar eļļu. Nepārpildiet.

Izmantojiet augstas kvalitātes tīrošu eļļu, kas klasificēta kā "For Service SF, SG, SH, SJ" vai augstāku, piemēram, Briggs & Stratton 30, daļa nr. 100005E. Ar ieteiktajām eļļām neizmantojiet speciālās piedevas. **Nejauciet eļļu ar benzīnu.**

Diagrammā izvēlieties SAE viskozitātes pakāpes eļļu, kas atbilst pirms nākamās eļļas maiņas sagaidāmajai iedarbināšanas temperatūrai.

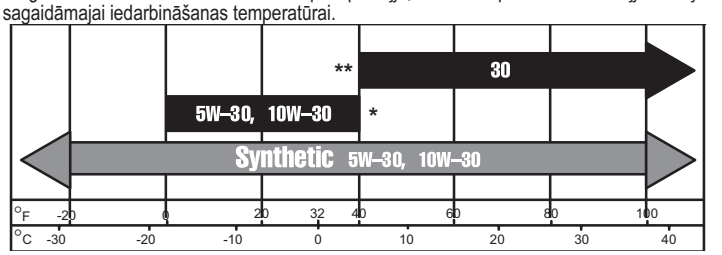

BRĪDINĀJUMS: Ar gaisu dzesēti dzinēji darbībā ir karstāki nekā automašīnu dzinēji. Nesintētiskas multiviskozas eļļas (5W-30, 10W-30 utt.) izmantošana temperatūrās virs 40° F (4° C) izraisīs palielinātu eļļas patēriņu. Izmantojot multiviskozu eļļu, pārbaudiet eļļas līmeni biežāk.

* **BRĪDINĀJUMS: Sintētiskā eļļa jāizmanto** darbinot dzinēju zem 40° F (4° C) citādi var izraisīties dzinēja bojājums.

** **BRĪDINĀJUMS:** SAE 30 eļļa, ja tiek izmantota zem 50° F (10° C), izraisa apgrūtinātu iedarbināšanu, un neatbilstošās eļļošanas dēļ ir iespējams dzinēja cilindra darba virsmas bojājums.

Eļļas ietilpība:

- Modeļi 120000 / 150000 ir 0.6 l (21 unces).
- Modeļi 200000 / 210000 ir 0.8 l (28 unces).
- *Pirms* dzinēja iedarbināšanas pārbaudiet eļļas līmeni.
- Pārbaudiet eļļas līmeni pirms katras iekārtas izmantošanas.
- Uzturiet eļļas līmeni uz atzīmes FULL.

Zīm. 2 EĻĻAS PROCEDŪRA

1. Novietojiet dzinēju līmenī un notīriet ap eļļas uzpildi ❶.
2. Noņemiet mērstieni ❷, noslaukiet ar tīru drānu, ielieciet un piegrieziet atpakaļ. Noņemiet mērstieni un pārbaudiet eļļas līmeni. Eļļai ir jābūt pie atzīmes FULL ❸. Ja eļļas līmenis ir par zemu, papildiniet to lēnām. **Nepārpildiet.**
   —VAI—
3. Noņemiet eļļas uzpildes korķi ❹. Eļļai ir jābūt uzpildītai līdz pārplūšanai ❺.
4. Pirms dzinēja iedarbināšanas stingri pievelciet mērstieni vai uzpildes korķi.

DEGVIELAS REKOMENDĀCIJAS

Izmantojiet tīru, svaigu, bezsvina, parastu benzīnu ar oktānskaitli vismaz 85. Benzīns ar svinu var tikt izmantots, ja ir nopērkams un ja bezsvina nav pieejams.

ASV teritorijā benzīns ar svinu nevar tikt izmantots. Dažas degvielas markas, sauktas oksigenizēts vai pārformulēts benzīns, ir benzīna sajaukums ar spirtu vai ēteri. Pārlieku liels daudzums šo sajaukumu var bojāt degvielas sistēmu vai izraisīt darbības problēmas. Ja gadās kādi nevēlami darbības simptomi, lietojiet benzīnu ar zemāku spirta vai ētera procentu.

Šis dzinējs ir sertificēts izmantošanai ar benzīnu. Izplūdes emisijas kontroles sistēma: EM (dzinēja modifikācijas).

Neizmantojiet metanolu saturošu benzīnu. **Nejauciet eļļu ar benzīnu.**

Degvielas uzpildīšana

Notīriet ap degvielas iepildes vietu pirms vāciņa noņemšanas. Piepildiet tvertni līdz līmenim aptuveni 1-1/2 collu zem kakliņa augšdaļas, lai degvielai paliktu vieta izplesties. Uzmanieties, lai nepārpildītu.

BRĪDINĀJUMS

Pirms degvielas papildināšanas ļaujiet dzinējam atdzist 2 minūtes.

IEDARBINĀŠANA

BRĪDINĀJUMS: Daži dzinēji var būt aprīkoti ar zema eļļas līmeņa indikatoru **Oil Gard. OIL GARD** ir paredzēts lietotāja brīdināšanai par zemu eļļas līmeni dzinējā. Pirms iedarbināšanas vienmēr pārbaudiet eļļas līmeni. Ja eļļas līmenis netiek pareizi uzturēts, dzinējs var tikt bojāts un garantija tiek anulēta. Ja dzinējs neiedarbojas, ir apstājies un/vai uz apstādināšanas slēdža mirgo spuldzīte, papildiniet eļļu (skat. eļļas uzpildīšanas kārtību 2. zīm.).

Zīm. 3 PIRMS DZINĒJA IEDARBINĀŠANAS

1. **Pielejiet eļļu un degvielu kā norādīts šajā rokasgrāmatā.**
2. Pārvietojiet droseļvārsta vadību ❶ stāvoklī CHOKE.
3. Pārvietojiet droseles vadību ❷ stāvoklī FAST.
4. Pagrieziet degvielas slēgvārstu ❸ stāvoklī ON, ja tas ir aprīkojumā.
5. Pārvietojiet apstādināšanas vadību ❹ stāvoklī ON, ja tā ir aprīkojumā.

Piezīme: OIL GARD spuldze apstādināšanas taustiņslēdzī ❹, ja tas ir aprīkojumā, brīdina par zemu eļļas līmeni. Spuldze mirgos un dzinējs neiedarbosies vai atkārtoti neiedarbosies. Ir jāpapildina eļļa. Piepildiet to līdz FULL atzīmei uz mērstieņa vai pārplūdei pie eļļas uzpildes korķa. Nepārpildiet. OIL GARD tomēr neapturēs iedarbinātu dzinēju, ja dzinēja eļļas līmenis pazeminās.

Zīm. 4 DZINĒJA IEDARBINĀŠANA

Mehāniskais rokas starteris

1. Satveriet auklas rokturi ❶ un lēni pavelciet, līdz sajūtat pretestību. Tad strauji paraujiet auklu, lai pārvarētu kompresiju, novērstu atsitienu un iedarbinātu dzinēju.
2. Nepieciešamības gadījumā atkārtojiet ar gaisa vārstu stāvoklī RUN un droseli stāvoklī FAST. Kad dzinējs ir iedarbināts, darbiniet to stāvoklī FAST.

BRĪDINĀJUMS

Strauja startera auklas ieraušana atpakaļ (atsitiens) var paraut plaukstu un roku uz dzinēja pusi ātrāk nekā varēsiet palaist to vaļā.

Elektriskais starteris

1. Dzinējiem, kas aprīkoti ar 12 voltu elektrisko starteri, pagrieziet atslēgu stāvoklī START ❶.
2. Ja nepieciešams, atkārtojiet ar droseles vadību stāvoklī FAST. Kad dzinējs iedarbojas, darbiniet to stāvoklī FAST.

Piezīme: Ja iekārtas ražotājs ir piegādājis akumulatoru, pirms dzinēja iedarbināšanas mēģinājuma uzlādējiet to atbilstoši iekārtas ražotāja ieteikumiem.

Note: Izmantojiet īsus iedarbināšanas ciklus (15 sekundes/ minūtē), lai pagarinātu startera kalpošanu. Ilgstoša iedarbināšana var sabojāt startera motoru.

APSTĀDINĀŠANA

Zīm. 5

1. Pārvietojiet droseles vadības sviru IDLE vai SLOW stāvoklī ❶, ja tā ir aprīkojumā.
2. Tad pārvietojiet apstādināšanas vadību stāvoklī OFF ❷ vai pagrieziet atslēgu uz OFF ❸.
3. Aizveriet degvielas slēgvārstu ❹.

BRĪDINĀJUMS: Nepārvietojiet droseļvārsta vadību uz stāvokli CHOKE, lai apstādinātu dzinēju. Tas var izraisīt pretuguni vai dzinēja bojājumu.

Piezīme: Vienmēr izņemiet atslēgu no slēdža, ja iekārta netiek izmantota vai paliek bez uzraudzības.

Piezīme: Lai novērstu noplūdi, uz dzinēja transportēšanas laiku aizveriet degvielas slēgvārstu.

APKOPE

Zīm. 6

BRĪDINĀJUMS

Lai novērstu nejaušu iedarbināšanu, noņemiet aizdedzes sveces vadu ❶ un turiet to tālāk no aizdedzes sveces pirms apkopes veikšanas.

Regulāra apkope uzlabo dzinēja darbību un pagarina darba mūžu. Strādājot nelabvēlīgos apstākļos ir nepieciešama biežāka apkope.

BRĪDINĀJUMS

Nesitiet spararatu ar āmuru vai citu cietu priekšmetu. Pretējā gadījumā spararats var saplīst darbības laikā.

Neaiztieciet savienojumus vai citas daļas, lai palielinātu dzinēja ātrumu.

Ievērojiet stundu vai kalendāros intervālus, lai kurš no tiem pienāktu pirmais. Strādājot zemāk aprakstītos nelabvēlīgos apstākļos ir nepieciešama biežāka apkope.

Pirmās 5 stundas

- Nomainiet eļļu

Ik pēc 8 stundām vai katru dienu

- Pārbaudiet eļļas līmeni
- Notīriet ap klusinātāju

Ik pēc 25 stundām vai katru sezonu

- Nomainiet eļļu, ja strādājat ar lielu slodzi vai augstā apkārtējās vides temperatūrā
- Veiciet apkopi gaisa filtra priekšattīrītājam *

Ik pēc 50 stundām vai katru sezonu

- Nomainiet eļļu
- Notīriet un apskatiet dzirksteļu slāpētāju, ja tas ir aprīkojumā

Ik pēc 100 stundām vai katru sezonu

- Veiciet apkopi eļļas porolona gaisa attīrītājam vai kārtridžam*
- Notīriet/nomainiet aizdedzes sveci
- Nomainiet reduktorā eļļu, ja tas ir aprīkojumā
- Iztīriet dzesēšanas sistēmu*

Katru sezonu

- Pārbaudiet vārsta atstarpi

* *Biežāk ir jātīra putekļainos apstākļos, vai gaisā esošu netīrumu gadījumā, vai pēc ilgstošas darbības, pļaujot garu, sausu zāli.*

Zīm. 7 EĻĻAS APKOPE

Regulāri pārbaudiet eļļas līmeni.

Pārliecinieties par to, ka tiek uzturēts pareizs eļļas līmenis. Pārbaudiet ik pēc 8 stundām vai katru dienu pirms dzinēja iedarbināšanas. Skat. eļļas uzpildes procedūru pie ***Eļļas rekomendācijām*** Nepārpildiet.

Eļļas maiņa

Nomainiet eļļu pēc pirmajām 5 darba stundām. Mainiet eļļu, kamēr dzinējs ir silts. Iepildiet jaunu ieteiktās SAE viskozitātes pakāpes eļļu. ***(skat. zīm.*** 2***)***

Reduktora eļļas nomaiņa, ja tas ir aprīkojumā

Noņemiet eļļas uzpildes korķi ❶ un eļļas līmeņa korķi ❷. Izsūknējiet eļļu ik pēc 100 darbības stundām vai katru sezonu. Uzpildīšanai ielejiet eļļas uzpildes atverē SAE 30 eļļu līdz tā sasniedz eļļas līmeņa pārbaudes atveri. Ievietojiet atpakaļ abus eļļas korķus. Eļļas uzpildes korķim ir ventilācijas caurums ❸ un tas ir jāuzstāda pārnesuma apvalka virspusē.

Zīm. 8 GAISA FILTRA APKOPE

Divkāršie gaisa attīrīšanas filtri

Nomainiet priekšattīrītāju ❶ un/vai kārtridžu, ❷ ja tas ir ļoti netīrs vai bojāts.

Lai veiktu priekšattīrītāja apkopi, ja tas ir aprīkojumā, nomazgājiet ar šķidru mazgāšanas līdzekli un ūdeni. Izspiediet sausu tīrā lupatā un ļaujiet tam pilnīgi nožūt. NEEĻĻOJIET priekšattīrītāju.

Lai veiktu kārtridža apkopi, iztīriet viegli uzsitot pa plakano virsmu. NEEĻĻOJIET kārtridžu.

BRĪDINĀJUMS:

Tīrīšanai neizmantojiet saspiestu gaisu vai šķīdinātājus. Saspiests gaiss var sabojāt filtru šķīdinātāji var izšķīdināt filtru.

Taisnstūrveida divkāršā gaisa attīrīšanas filtri

1. Atslābiniet skrūvi un nolaidiet apvalku uz leju. Noņemiet priekšattīrīšanas filtru (ja tas ir aprīkojumā) un kārtridža mezglu no apvalka.
2. Pēc priekšattīrīšanas filtra un kārtridža apkopes novietojiet priekšattīrīšanas filtru (bultas uz augšu), ja tas ir aprīkojumā, pār kārtridža ielocēm (priekšattīrīšanas filtra mala atradīsies ieloču apakšpusē).

3. Uzstādiet priekšattīrīšanas filtru un kārtridža mezglu apvalkā.
4. Ievietojiet apvalka izciļņus pamatnes apakšdaļas spraugās ❺.
5. Paceliet apvalku un stingri pievelciet skrūvi.

Ovālais divkāršā gaisa attīrīšanas filtrs

1. Noņemiet rokturi un pārsegu. Noceliet gaisa filtru no turētāja.
2. Pēc iztīrīšanas uzstādiet priekšattīrītāju atpakaļ uz kārtridža. Stingri piespiediet gaisa attīrītāju uz spraišļa ❸, lai tas nofiksētos pamatnē.
3. Uzspiediet apvalku taisni uz pamatnes. Droši pievelciet rokturi.

Oil foam gaisa attīrītājs

Lai veiktu porolona elementa ❸ apkopi, nomazgājiet to ar šķidru mazgāšanas līdzekli un ūdeni. Izspiediet sausu tīrā lupatā. Piesūciniet ar dzinēja eļļu. Izspiediet tīrā, uzsūcošā lupatā, lai novāktu VISU LIEKO eļļu.

1. Atslābiniet skrūvi un sasveriet apvalku uz leju. Noņemiet balsteni ❹ un porolona elementu no apvalka.
2. Notīriet balsteni, apvalku un pamatni.
3. Uzstādiet balsteni un porolona elementu apvalkā.
4. Ievietojiet apvalka izciļņus pamatnes apakšdaļas spraugās.
5. Paceliet apvalku un droši nostipriniet ar skrūvi.

Zīm. 9 AIZDEDZES SVECES APKOPE

Notīriet/nomainiet aizdedzes sveci ik pēc 100 stundām vai katru sezonu, atbilstoši pirmajam no šiem termiņiem. Aizdedzes sveces atslēga ir pieejama pie jebkura autorizēta Briggs & Stratton apkopes pārstāvja.

Piezīme: Dažos reģionos vietējie likumi prasa izmantot rezistora aizdedzes sveci, lai apslāpētu aizdedzināšanas signālus. Ja šis dzinējs sākotnēji bija aprīkots ar rezistora aizdedzes sveci, nomaiņai izmantojiet tāda paša tipa aizdedzes sveci.

Aizdedzes sveces dzirksteļspraugai ❸ ir jābūt 0,76 mm (0,030 collas).

⚠ BRĪDINĀJUMS

NEMĒĢINIET iedarbināt dzinēju ar atvienotu aizdedzes sveci. Degviela var uzliesmot un izraisīt ugunsgrēku vai eksploziju. Ja Jums jāpārbauda dzirkstele, izmantojiet tikai Briggs & Stratton Dzirksteles testeri.

Zīm. 9 UZTURIET DZINĒJU TĪRU

Periodiski notīriet no dzinēja uzkrājušos zāli un salmus. Notīriet pirkstu aizsargu. Tīrot neapsmidziniet dzinēju ar ūdeni, jo tas var piesārņot degvielu. Notīriet ar suku vai saspiestu gaisu.

Ja trokšņa slāpētājs ir aprīkots ar dzirksteļu slāpētāja ekrānu ❷, noņemiet dzirksteļu slāpētāja ekrānu, lai to notīrītu un pārbaudei ik pēc 50 stundām vai katru sezonu. Nomainiet, ja tas ir bojāts. Lai nodrošinātu mierīgu darbību, turiet regulatora sajūgu, atsperes un kontrolierīci ❶ attīrītu no gružiem.

Iztīriet dzesēšanas sistēmu. Salmi vai gruži var aizsprostot dzinēja gaisa dzesēšanas sistēmu, it īpaši pēc ilgas darbības. Noņemiet ventilatora apvalku un iztīriet, kā parādīts ❸.

UZGLABĀŠANA

Ilgāk par 30 dienām uzglabājami dzinēji ir jāaizsargā vai jāiztukšo no degvielas, lai nepieļautu gumijas veidošanos degvielas sistēmā vai uz būtiskām karburatora daļām.

Dzinēja aizsardzībai mēs iesakām izmantot Briggs & Stratton degvielas stabilizatoru.

Piezīme: Ja stabilizators nav lietots vai ja dzinējs darbojas ar alkoholu saturošu benzīnu, piemēram, gazoholu, iztukšojiet visu degvielu no tvertnes un darbiniet dzinēju, līdz tas apstājas degvielas trūkuma dēļ.

1. Nomainiet eļļu. Skat. **Eļļas apkope**.
2. Noņemiet aizdedzes sveci un ielejiet cilindrā aptuveni 15 ml (1/2 unci) dzinēja eļļas. Nomainiet aizdedzes sveci un lēnām pagrieziet kloķi, lai eļļa izplatītos.
3. Iztīriet salmus un netīrumus no cilindra un cilindra galvas ribām, zem pirkstu aizsarga un aiz klusinātāja.
4. Noņemot iekārtu no uzglabāšanas, lietojiet tikai svaigu benzīnu. Pirms dzinēja iedarbināšanas, izpildiet darbības pārbaudes, skatiet apkopes grafiku.

⚠ BRĪDINĀJUMS

Uzglabājiet tīrā, sausā vietā. NEUZGLABĀJIET krāsns, kurtuves vai ūdenssildītāja tuvumā, kas izmanto degli vai kādu ierīci, kas var radīt dzirksteli.

APKOPE

Apmeklējiet autorizētu Briggs & Stratton apkopes pārstāvi. Katram no tiem krājumā ir oriģinālās Briggs & Stratton daļas, un tie ir apgādāti ar speciāliem apkopes darbarīkiem.

Ja nepieciešama palīdzība? Griezieties Internetā vai zvaniet, 1-800-233-3723, (ASV un Kanāda) lai noklausītos iepriekš ierakstītus ziņojumus, kas sniedz dzinēja apkopes informāciju.

Oriģinālo Briggs & Stratton daļu nepilns saraksts

Daļa	Daļas nr.
Eļļa (20 unces)	100005E
Eļļa (48 unces)	100006E
Eļļas sūkņa komplekts (izmanto standarta elektrourbi ātrai eļļas izsūkšanai no dzinēja)	5056
Degvielas stabilizators (1 unce, 30 ml maisiņš vienai reizei)	992030 (5041)
Degvielas filtrs	694485
Plakans gaisa filtra kārtridžs	491588S (5043)
Plakans gaisa filtra priekšattīrīšanas filtrs	493537
Ovāls gaisa filtra kārtridžs (modeļi 11, 12)	690610
Ovāls gaisa filtra priekšattīrīšanas filtrs (modeļi 11, 12)	273356
Ovāls gaisa filtra kārtridžs (modeļi 20, 21)	692484
Ovāls gaisa filtra priekšattīrīšanas filtrs (modeļi 20, 21)	273930
Rezistora aizdedzes svece	992041
Standarta aizdedzes svece	992040
Ilgizturīga platīna aizdedzes svece (tiek izmantots vairumā OHV dzinēju)	5066
Dzirksteles testeris	19368
Aizdedzes sveces atslēga	19374

Izmantojiet mūsu tīmekļa vietni **www.briggsandstratton.com** lai atrastu jums tuvāko pārstāvi, vai skatiet "Yellow Pages™".

Staigājošo pirkstu logotips un "Yellow Pages" ir reģistrētas preču zīmes daudzās jurisdikcijās.

NOREGULĒŠANAS SPECIFIKĀCIJAS

Modelis 120000
Cilindrs . . . . . 2-11/16 collas. (68 mm)
Virzuļa gājiens . . . . . 2-13/64 collas. (56 mm)
Darba tilpums. . . . . 12,48 kubikcollas (206 kubikcentimetri)

Modelis 150000
Cilindrs . . . . . 75 mm (2,970 collas)
Virzuļa gājiens . . . . . 56 mm (2,200 collas)
Darba tilpums . . . . . 249 kubikcentimetri (15,22 kubikcollas)

Modelis 200000
Cilindrs . . . . . 3.120 collas. (79.23 mm)
Virzuļa gājiens . . . . . 2.438 collas. (61.67 mm)
Darba tilpums . . . . . 18,64 kubikcollas. (305 kubikcentimetri)

Modelis 210000
Cilindrs . . . . . 3.300 collas. (83.81 mm)
Virzuļa gājiens . . . . . 2.438 collas. (61.67 mm)
Darba tilpums. . . . . 20.85 kubikcollas (342 kubikcentimetri)
Aizdedzes sveces sprauga . . . . . 0,030 collas (0,76 mm)

Modeļi 120000 / 150000
Indukcijas spoles gaisa sprauga . . . . . 0.010-0.014 collas (0,25 — 0,36 mm)
Aizdedzes sveces sprauga . . . . . 0,030 collas (0,76 mm)
Ieplūde . . . . . 0.004 — 0.006 collas. (0.10 — 0.15 mm)**
Izplūdes . . . . . 0.009 — 0.011 collas. (0.23 — 0.28 mm)**

Modeļi 200000 / 210000
Indukcijas spoles gaisa sprauga . . . . . 0.008-0.012 collas (0,20 — 0,30 mm)
Ieplūde . . . . . 0.004 — 0.006 collas. (0.10 — 0.15 mm)**
Izplūdes . . . . . 0.004 — 0.006 collas. (0.10 — 0.15 mm)**

**Vārsta atstarpe ar uzstādītām vārsta atsperēm un virzuli 1/4 collas (6 mm) aiz augšējā maiņas punkta (pārbaudiet aukstam dzinējam). Skat. remonta rokasgrāmatu P/N 272147.

Briggs & Stratton korporācijas (B&S), Kalifornijas Gaisa resursu pārvaldes (CARB) un Savienoto Valstu Vides aizsardzības aģentūras (ASV EPA) emisijas kontroles sistēmas garantijas paziņojums (īpašnieka defektu garantijas tiesības un saistības)

Kalifornijas, Savienoto Valstu un Kanādas emisijas kontroles defektu garantijas paziņojums

Kalifornijas Gaisa resursu pārvalde (CARB), ASV EPA un B&S ar prieku paskaidro emisijas kontroles sistēmas garantiju jūsu mazajam dzinējam (SORE). Kalifornijā jaunam mazam 2006. gada modeļa un vēlāka modeļa dzinējam ir jābūt projektētam, būvētam un aprīkotam tā, lai tas atbilstu stingrajiem Štata standartiem pret smogu. Citur Savienotajās Valstīs jauniem dzirksteles aizdedzes dzinējiem, kuru modelis sertificēts 1997. gadā un vēlāk, ir jāatbilst līdzīgiem standartiem, kurus noteikusi ASV EPA. B&S ir jāgarantē jūsu dzinējam emisijas kontroles sistēma zemāk norādītajos laika periodos pie nosacījuma, ka jūsu mazajam dzinējam nav pieļauta nepareiza ekspluatācija, nav veikta nolaidīga vai nepareiza apkope.
Jūsu emisijas kontroles sistēma ietver tādas daļas kā karburators, gaisa filtrs, aizdedzes sistēma, degvielas pievads, klusinātājs un katalītiskais konvertors. Tāpat var būt iekļauti arī savienotāji un citi uz emisiju attiecīgi mezgli.
Ja iestājas garantijas apstākļi, B&S jūsu mazo dzinēju jums salabos bez maksas, ieskaitot diagnostiku, daļas un darbu.

Briggs & Stratton korporācijas emisijas kontroles defektu garantijas segums

Maziem dzinējiem ir garantija attiecībā uz emisijas kontroles daļu defektiem divu gadu periodā, atbilstoši zemāk norādītajiem nosacījumiem. Ja kāda no attiecīgajām jūsu dzinēja daļām ir defektīva, šo daļu B&S salabos vai nomainīs.

Īpašnieka garantijas pienākumi

Kā maza dzinēja īpašnieks, jūs esat atbildīgs par jūsu Lietošanas un apkopes instrukcijās prasītās apkopes veikšanu. B&S iesaka jums saglabāt visas kvītis par jūsu mazā dzinēja apkopi, bet B&S nevar atteikt garantiju tikai kvīšu trūkuma dēļ vai tādēļ, ka jums nav izdevies nodrošināt visas plānotās apkopes izpildīšanu.
Kā maza dzinēja īpašniekam jums tomēr jāzina, ka B&S var atteikt jums garantijas segumu, ja jūsu mazā dzinēja vai kādas tā daļas bojājumu ir izraisījusi nepareiza ekspluatācija, nolaidīga vai nepareiza apkope vai nesankcionētas modifikācijas.
Jūs esat atbildīgs par jūsu mazā dzinēja iesniegšanu autorizētam B&S apkopes pārstāvim, līdzko parādās kāda problēma. Neapstrīdēti garantijas remonti ir jāveic pieņemamā laika periodā, kas nepārsniedz 30 dienas. Ja jums ir kādi jautājumi par jūsu garantijas tiesībām un pienākumiem, jums jāsazinās ar B&S apkopes pārstāvi pa tālruni 1-414-259-5262.
Emisijas garantija ir defektu garantija. Defekti tiek novērtēti pēc normālas dzinēja darbības. Šī garantija neattiecas uz darbības emisijas testu.

Briggs & Stratton korporācijas emisijas kontroles defektu garantijas noteikumi

Tālāk seko specifiski noteikumi, kas attiecas uz jūsu emisijas kontroles defektu garantijas segumu. Tie papildina B&S dzinēja garantiju neregulētiem dzinējiem, kas norādīti Lietošanas un apkopes instrukcijās.

1. Garantētās daļas
   Šīs garantijas segums attiecas tikai uz zemāk uzskaitītajām daļām (emisijas kontroles sistēmas daļas) tādā apjomā, kā šīs daļas ir bijušas nopirktajam dzinējam.
   a. Degvielas sistēma
      - Aukstās iedarbināšanas bagātināšanas sistēma
      - Karburators un iekšējās daļas
      - Degvielas sūknis
      - Degvielas pievads, degvielas pievada piederumi, sastiprinājumi
      - Degvielas tvertne, vāciņš un norobežotājs.
      - Oglekļa kārba
   b. Gaisa ieplūdes sistēma
      - Gaisa filtrs
      - Ieplūdes kolektors
      - Tīrīšanas un vēdināšanas kanāls
   c. Aizdedzes sistēma
      - Aizdedzes svece(s)
      - Magneto aizdedzes sistēma
   d. Katalizatora sistēma
      - Katalītiskais konvertors
      - Izplūdes kolektors
      - Gaisa iesūkšanas sistēma vai impulsa vārsts
   e. Dažādas daļas, kas izmantotas augšminētajās sistēmās
      - Vakuuma, temperatūras, pozīcijas, laika vārsti un slēdži
      - Savienotāji un mezgli
2. Seguma ilgums
   B&S garantē sākotnējam īpašniekam un katram sekojošajam pircējam, ka garantētās daļas būs bez garantētās daļas bojājumu izraisošiem materiālu un apstrādes defektiem divu gadu periodā no dienas, kad dzinējs ir piegādāts mazumtirdzniecības pircējam.
3. Bez maksas
   Jebkuras garantētās daļas remonts vai nomaiņa īpašniekam tiks veikta bez maksas, ieskaitot diagnostikas darbu, kas nepieciešams garantētās daļas defekta noteikšanai, ja diagnostikas darbs tiek veikts pie autorizēta B&S apkopes pārstāvja. Emisijas garantijas remontam vērsieties pie jums tuvākā autorizētā B&S apkopes pārstāvja, kas norādīts "Yellow Pages" kataloga sadaļās "Dzinēji, benzīns," "Benzīna Dzinēji," "Zālāju pļaujmašīnas" vai līdzīgā kategorijā.
4. Pretenzijas un seguma izņēmumi
   Garantijas pretenzijas ir jāaizpilda saskaņā ar B&S dzinēja garantijas polises noteikumiem. Garantija segums neattiecas uz garantēto daļu bojājumiem, ja tās nav oriģinālās B&S daļas vai ja tos izraisījusi nepareiza ekspluatācija, nolaidība vai nepareiza apkope, kā noteikts B&S dzinēja garantijas polisē. B&S nav atbildīgs par garantēto daļu bojājumiem, ko izraisījusi papildinājumu, neoriģinālu vai modificētu daļu izmantošana.
5. Apkope
   Jebkura garantēta daļa, kurai nomaiņa nav paredzēta kā nepieciešamā apkope vai kurai ir paredzēta tikai regulāra apskate attiecībā uz "remontēt vai nomainīt pēc vajadzības", ir garantēta pret defektiem garantijas periodā. Jebkura garantēta daļa, kurai nomaiņa ir paredzēta kā nepieciešamā apkope, ir garantēta pret defektiem tikai laika periodā līdz pirmajai paredzētajai šīs daļas nomaiņai. Jebkura nomaiņas daļa, kas ir ekvivalenta pēc darbības un izturības, var tikt izmantota jebkuras apkopes vai remonta veikšanā. Īpašnieks ir atbildīgs par visas nepieciešamās apkopes veikšanu, kā norādīts B&S Lietošanas un apkopes instrukcijās.
6. Seku segums
   Šis segums attiecas uz jebkuru dzinēja sastāvdaļu bojājumiem, kurus izraisījis jebkuras garantētās daļas bojājums, uz kuru attiecas šī garantija.

Atbilstošo emisiju izturības periodu un gaisa indeksa informāciju meklējiet uz jūsu dzinēja emisiju etiķetes

Uz dzinējiem, kuru atbilstība Kalifornijas gaisa resursu pārvaldes (CARB) 2. klases emisijas standartiem ir sertificēta, ir jāuzrāda informācija par emisijas izturības periodu un gaisa indeksu. Briggs & Stratton šo informāciju patērētājam nodod ar mūsu emisijas etiķešu palīdzību. Uz dzinēja etiķetes ir norādīta sertifikācijas informācija.

Šis **emisijas izturības periods** norāda reālas darbības stundu skaitu, uz kuru dzinējs ir sertificēts kā emisijai atbilstošs, pieņemot, ka tiek veikta pareiza apkope saskaņā ar lietošanas un apkopes instrukcijām. Tiek izmantotas šādas kategorijas:

Mērena:
Dzinējs ir sertificēts kā emisijai atbilstošs uz 125 stundām reālas dzinēja darbības.

Vidēja:
Dzinējs ir sertificēts kā emisijai atbilstošs uz 250 stundām reālas dzinēja darbības.

Paaugstināta:
Dzinējs ir sertificēts kā emisijai atbilstošs uz 500 stundām reālas dzinēja darbības. Piemēram, tipveida stumjama zālāju pļaujmašīna tiek lietota 20 līdz 25 stundas gadā. Tādējādi, **emisijas izturības periods** dzinējam **vidējā** kategorijā līdzināsies 10 līdz 12 gadus.
Atsevišķi Briggs & Stratton dzinēji tiek sertificēti attiecībā uz atbilstību Savienoto Valstu Vides aizsardzības aģentūras (USEPA) 2. fāzes emisijas standartiem. Atbilstoši 2. fāzei sertificētiem dzinējiem emisijas atbilstības periods, kas uzrādīts uz emisijas atbilstības etiķetes, norāda darbības stundu skaitu, kura laikā dzinējs atbilst federālajām emisijas prasībām.
Dzinējiem, kuru darba tilpums ir mazāks par 225 cm^3.
Kategorija C = 125 stundas
Kategorija B = 250 stundas
Kategorija A = 500 stundas
Dzinējiem, kuru darba tilpums ir 225 cm^3 vai lielāks.
Kategorija C = 250 stundas
Kategorija B = 500 stundas
Kategorija A = 1000 stundas

TEHNISKA INFORMĀCIJA

Informācija par dzinēja jaudas novērtēšanu

Atsevišķiem gāzes dzinēju modeļiem norādītā jauda tiek apzīmēta atbilstoši novērtējumam pēc SAE (Society of Automotive Engineers) noteikumiem J1940 (Mazu dzinēju jaudas un griezes momenta noteikšanas procedūra) un to jaudas novērtēšana veikta un koriģēta atbilstoši SAE noteikumiem J1995 (pārskatīti 2002-05). Griezes moments ir noteikts pie 3060 RPM; zirgspēku lielums ir noteikts pie 3600 RPM. Faktiskā kopējā dzinēja jauda būs zemāka, jo to, starp citu, iespaido, apkārtējās vides apstākļi un atšķirības starp atsevišķiem dzinējiem. Ņemot vērā gan plašo iekārtu spektru, kurām mūsu dzinēji tiek uzstādīti, gan arī ar iekārtu darbināšanu saistīto vides apstākļu daudzveidību, var izrādīties, ka jūsu iegādātais gāzes dzinējs konkrētajā iekārtā neattīstīs norādīto jaudu (faktisko jaudu "uz vietas" vai kopējo jaudu). Šādu atšķirību pamatā galvenokārt ir visdažādākie faktori, piemēram (bet ne tikai), piederumi (gaisa filtri, izpūtēji, ģeneratori, dzesēšanas ierīces, karburatori, degvielas sūkņi, u. t. t.), izmantošanas ierobežojumi, apkārtējās vides apstākļi (temperatūra, gaisa mitrums, augstums virs jūras līmeņa), kā arī atšķirības starp atsevišķiem dzinēju eksemplāriem. Ražošanas un jaudas ierobežojumu rezultātā, Briggs & Stratton var aizvietot augstākas jaudas dzinēju ar šīs Sērijas dzinēju.

BRIGGS & STRATTON DZINĒJA ĪPAŠNIEKA GARANTIJAS POLISE

Stājas spēkā no 12/06

IEROBEŽOTA GARANTIJA

Briggs & Stratton korporācija bez maksas salabos vai aizvietos jebkuru dzinēja daļu (as), kurai ir defektīvs materiāls un/vai apdare. Transporta izdevumi par daļām, kas iesniegtas remontam vai nomaiņai saskaņā ar šo garantiju, ir jāsedz pircējam. Šī garantija ir spēkā un pie nosacījumiem laika periodos, kas norādīti zemāk. Garantijas apkopei atrodiet tuvāko autorizēto apkopes pārstāvi mūsu pārstāvju meklēšanas kartē www.briggsandstratton.com, piezvaniet 1-800-233-3723 vai atrodiet tālruni 'Yellow Pages™' katalogā.

NAV CITAS TIEŠAS GARANTIJAS. NETIEŠAS GARANTIJAS, IESKAITOT TIRDZNIECĪBAI UN PIEMĒROTĪBAI ĪPAŠIEM NOLŪKIEM, IR IEROBEŽOTAS LĪDZ VIENAM GADAM NO PIRKŠANAS VAI LĪDZ LIKUMĀ ATĻAUTAJAM APJOMAM JEBKĀDAS UN VISAS NETIEŠĀS GARANTIJAS IR IZSLĒGTAS. ATBILDĪBA PAR NEJAUŠIEM VAI SEKOJOŠIEM KAITĒJUMIEM IR IZSLĒGTA LĪDZ APJOMAM, KĀDĀ IZSLĒGŠANA IR ATĻAUTA LIKUMĀ. Dažos štatos vai valstīs nav atļauti ierobežojumi netiešas garantijas ilgumam un dažos štatos vai valstīs nav atļauti izņēmumi vai ierobežojumi nejaušiem vai sekojošiem kaitējumiem, tādēļ augšminētais ierobežojums un izņēmums var uz jums neattiekties. Šī garantija dod jums noteiktas juridiskas tiesības, un jums var būt arī citas tiesības, kas dažādos štatos un valstīs ir atšķirīgas.

GARANTIJAS NOTEIKUMI**

Marka/Produkt a tips	Patērētājā lietošana	Komerciāla lietošana
Vanguard™	2 gadi	2 gadi
Extended Life Series™, I/C®, Intek I/C®, Intek Pro™	2 gadi	1 gads
Ar petroleju darbināmie dzinēji	1 gads	90 dienas
Pārējie Briggs & Stratton dzinēji	2 gadi	90 dienas

** Dzinējiem, kurus darbina ar mājas rezerves ģeneratoru der tikai patērētāja lietošanas garantija. Šī garantija neattiecas uz dzinējiem ar aprīkojumu, kuru izmanto kā enerģijas pamata avotu. **Uz dzinējiem, kurus izmanto ātrumsacīkstēs vai komerciālos un nomas nolūkos garantija neattiecas.**

Garantijas periods sākas pirmajā mazumtirdzniecības patērētāja vai komerciāla galalietotāja pirkšanas dienā, un turpinās laika periodā, kas norādīts augšminētajā tabulā. "Patērētāja lietošana" nozīmē mazumtirdzniecības patērētāja personīgu lietošanu mājsaimniecībā. "Komerciāla lietošana" nozīmē visus citus lietojumus, ieskaitot lietojumu komerciāliem, ienākumus radošiem vai nomas nolūkiem. Tikko dzinējs ir ticis lietots komerciāli, tas turpmāk attiecībā uz šo garantiju tiek uzskatīts par komerciālas lietošanas dzinēju.

NEKĀDA GARANTIJAS REĢISTRĀCIJA NAV NEPIECIEŠAMA, LAI IEGŪTU BRIGGS & STRATTON PRODUKTU GARANTIJU. SAGLABĀJIET SAVU PIRKUMU APLIECINOŠO ČEKU. JA JŪS NEIESNIEDZAT APLIECINĀJUMU SĀKOTNĒJĀ PIRKUMA DATUMAM, KAD IR NEPIECIEŠAMA GARANTIJAS REMONTS, TAD GARANTIJAS PERIODA NOTEIKŠANAI TIKS IZMANTOTS PRODUKTA RAŽOŠANAS DATUMS.

PAR JŪSU DZINĒJA GARANTIJU

Briggs & Stratton labprāt veiks garantijas remontu un atvainojas jums par sagādātajām neērtībām. Jebkurš autorizēts apkopes pārstāvis var veikt garantijas remontus. Lielākā daļa garantijas remontu tiek izskatīti parastā kārtā, tomēr dažreiz garantijas apkopes pieprasījumi var nebūt atbilstoši. Piemēram, garantija netiek piemērota, ja dzinēja bojājums ir noticis nepareizas lietošanas, kārtējās apkopes trūkuma, transporta, apiešanās, uzglabāšanas vai nepiemērotas uzstādīšanas dēļ. Līdzīgā kārtā garantija nav spēkā, ja dzinēja sērijas numurs ir noņemts vai dzinējs ir pārveidots vai modificēts.

Ja klients nepiekrīt apkopes pārstāvja lēmumam, tiek veikta izmeklēšana, lai noskaidrotu garantijas piemērojamību. Prasiet, lai apkopes pārstāvis visus saistītos faktus iesniedz izskatīšanai savam izplatītājam vai rūpnīcai. Ja izplatītājs vai rūpnīca nolemj, ka prasība ir pamatota, klientam tiek pilnībā atlīdzināti defektīvie priekšmeti. Lai izvairītos no domstarpībām, kas var rasties starp klientu un pārstāvi, zemāk ir uzskaitīti daži dzinēja darbības traucējumu iemesli, uz kuriem garantija neattiecas.

Normāls nolietojums:
Lai labi darbotos, dzinējiem, tāpat kā jebkurai mehāniskai ierīcei, ir nepieciešama periodiska daļu apkope un nomaiņa. Garantija neattiecas uz remontu, ja normāla izmantošana ir nolietojusi kādu daļu vai dzinēju.

Neatbilstoša apkope:
Dzinēja darba mūžs ir atkarīgs no apstākļiem, kādos tas darbojas un kā par to rūpējas. Dažas ierīces, piemēram, kultivatori, sūkņi un rotācijas pļaujmašīnas, ļoti bieži tiek izmantotas putekļainos vai netīros apstākļos, kas var izraisīt priekšlaicīga nolietojuma izskatu. Šāds nolietojums, ja to izraisījuši netīrumi, putekļi, aizdedzes sveces tīrīšanas grants, vai cits abrazīvs materiāls, kas iekļuvis dzinējā ņeatbilstošas apkopes dēļ, netiek ietverts garantijā.

Šī garantija attiecas tikai uz defektīviem materiāliem, kas saistīti ar dzinēju, un/vai apdares kvalitāti, un nevis uz nomaiņu vai atlīdzināšanu iekārtai, kurai dzinējs var būt pierīkots. Tāpat garantija neattiecas uz remontu, kas nepieciešams šādu iemeslu dēļ:

1. PROBLĒMAS, KURAS IZRAISĪJUŠAS DAĻAS, KAS NAV ORIĢINĀLAS BRIGGS & STRATTON DAĻAS.
2. Iekārtas vadība vai ierīces, kas nepieļauj iedarbināšanu, izraisa dzinēja neapmierinošu darbību vai saīsina dzinēja darba mūžu. (Sazinieties ar iekārtas ražotāju.)
3. Karburatori ar sūci, aizsērējušas degvielas caurules, salipuši vārsti vai citi bojājumi, ko izraisījusi piesārņotas vai vecas degvielas izmantošana. (Izmantojiet tīru, svaigu bezsvina benzīnu un Briggs & Stratton degvielas stabilizatoru, daļa nr. 5041.)
4. Daļas, kas ir bojātas vai salūzušas, jo dzinējs ticis darbināts ar nepietiekama daudzuma vai piesārņotu smēreļļu, vai ar nepareizas kategorijas smēreļļu. OIL GARD nevar apstādināt darbojošos dzinēju. Dzinēja bojājums var gadīties, ja eļļas līmenis netiek pienācīgi uzturēts.
5. Saistītu daļu vai agregātu, piemēram, sajūgu, transmisiju, tālvadību u.tml. remonts vai regulēšana, kuri nav ražoti Briggs & Stratton.
6. Daļu bojājums vai nolietojums, ko izraisījuši netīrumi, kas iekļuvuši dzinējā neatbilstošas gaisa filtra apkopes, atkārtotas montāžas vai neoriģināla gaisa filtra elementa vai kasetnes izmantošanas dēļ.
7. Daļu bojājumi pieļaujamā ātruma pārsniegšanas dēļ vai zāles, gružu vai netīrumu izraisītas pārkarsēšanas dēļ, kas aizbāž vai aizsprosto dzesēšanas ribas vai spararata vietu, vai bojājumu izraisījusi dzinēja darbināšana noslēgtā vietā bez pietiekamas ventilācijas.
8. Dzinēja vai iekārtas daļu salūšana dēļ pārmērīgas vibrācijas, ko izraisījusi dzinēja vaļīga montēšana, vaļīgi griezēja asmeņi, nesabalansēti asmeņi vai vaļīgi vai nesabalansēti lāpstiņriteņi, neatbilstoša iekārtas piestiprināšana dzinēja kloķvārpstai, pieļaujamā ātruma pārsniegšana vai cita nepareiza ekspluatācija.
9. Saliekta vai salūzusi kloķvārpsta, ko izraisījis sitiens ar griezēja asmeni pa cietu objektu rotācijas zāles pļaujmašīnai, vai pārmērīgs ķīļsiksnas nospriegojums.
10. Dzinēja kārtējā pielāgošana vai noregulēšana.
11. Dzinēja vai dzinēja sastāvdaļas bojājums, t.i., degkameras, vārstu, vārstu ligzdu, vārstu vadīklas bojājums vai sadedzis startera tinums, ko izraisījusi citas degvielas, piemēram, sašķidrinātas gāzes, dabasgāzes, pārveidota benzīna u.tml. lietošana.

Garantija ir pieejama tikai pie apkopes pārstāvjiem, kurus ir autorizējusi Briggs & Stratton korporācija. Jūsu tuvākais autorizētais apkopes pārstāvis ir norādīts jūsu tālruņu katalogā "Yellow Pages™" sadaļā "Dzinēji, benzīns", "Benzīna dzinēji", "Zāles pļaujmašīnas" vai līdzīgā kategorijā.

Briggs & Stratton dzinēji ir izgatavoti atbilstoši vienam vai vairākiem no šādiem patentiem: Dizains D-247,177 (ir iesniegti arī citi patenti)

6,691,683	6,520,141	6,325,036	6,145,487	6,012,420	5,803,035	5,548,955	5,243,878	5,138,996	4,875,448	D 476,629
6,647,942	6,495,267	6,311,663	6,142,257	5,992,367	5,765,713	5,546,901	5,235,943	5,086,890	4,819,593	D 457,891
6,622,683	6,494,175	6,284,123	6,135,426	5,904,124	5,732,555	5,445,014	5,234,038	5,070,829	4,720,638	D 368,187
6,615,787	6,472,790	6,263,852	6,116,212	5,894,715	5,645,025	5,503,125	5,228,487	5,058,544	4,719,682	D 375,963
6,617,725	6,460,502	6,260,529	6,105,548	5,887,678	5,642,701	5,501,203	5,197,426	5,040,644	4,633,556	D 309,457
6,603,227	6,456,515	6,242,828	6,347,614	5,852,951	5,628352	5,497,679	5,197,425	5,009,208	4,630,498	D 372,871
6,595,897	6,382,166	6,239,709	6,082,323	5,843,345	5,619,845	5,320,795	5,197,422	4,996,956	4,522,080	D 361,771
6,595,176	6,369,532	6,237,555	6,077,063	5,823,153	5,606,948	5,301,643	5,191,864	4,977,879	4,520,288	D 356,951
6,584,964	6,356,003	6,230,678	6,064,027	5,819,513	5,606,851	5,271,363	5,188,069	4,977,877	4,512,499	D 309,457
6,557,833	6,349,688	6,213,083	6,040,767	5,813,384	5,605,130	5,269,713	5,186,142	4,971,219	4,453,507	D 308,872
6,542,074	6,347,614	6,202,616	6,014,808	5,809,958	5,497,679	5,265,700	5,150,674	4,895,119	4,430,984	D 308,871

Uwaga: (Uwaga poniższa dotyczy tylko silników stosowanych na terenie USA) Konserwacja, wymiana lub naprawa urządzeń i systemów przeznaczonych do kontroli emisji spalin może być wykonywana przez dowolny warsztat naprawy silników lub osobę indywidualną. Jednak, aby uzyskać możliwość bezpłatnej naprawy w ramach warunków oświadczenia gwarancyjnego firmy Briggs & Stratton, jakiekolwiek serwisowanie lub naprawa albo wymiana części związanej z kontrolą emisji spalin musi być wykonywane przez autoryzowanego sprzedawcę.

ELEMENTY SKŁADOWE SILNIKA

Rys. 1

1. Przewód świecy zapłonowej
2. Filtr powietrza
3. Przepustnica ssania
4. Gaźnik
5. Zawór odcinający paliwo
6. Uchwyt linki
7. Wyłącznik/Oil Gard® (jeżeli jest na wyposażeniu)
8. Przepustnica
9. Silnik Model/Typ/Kod
   XXXXXX XXXX-XX
10. Tłumik/chwytacz iskier (jeżeli jest na wyposażeniu)
11. Wlew paliwa
12. Zbiornik paliwa
13. Wlew oleju/prętowy wskaźnik poziomu, jeśli jest na wyposażeniu
14. Obudowa wentylatora
15. Korek spustu oleju
16. Korek wlewu oleju

Wpisz tutaj numer **modelu, typ i kod** swojego silnika, później będziesz korzystał z tych informacji.

_____ _____ _____

Zapisz tutaj datę zakupu silnika, później będziesz korzystał z tej informacji.

_____

INFORMACJE OGÓLNE

W USA silniki górnozaworowe serii modeli 120000, których dotyczy niniejsza instrukcja, posiadają certyfikat Kalifornijskiego Zarządu Zasobów Powietrza (California Air Resources Board) na spełnianie norm emisji spalin przez 125 godzin; silniki serii modeli 150000, 200000 i 210000 przez 250 godzin. Certyfikat taki nie daje kupującemu, właścicielowi lub obsługującemu ten silnik żadnych dodatkowych gwarancji w odniesieniu do charakterystyk lub trwałości niniejszego silnika. Silnik posiada jedynie gwarancje dotyczące produktu i emisji zgodnie z opisem zawartym w niniejszej instrukcji.

Uwaga: Moc silnika spanie o 3,5% na każde 300 metrów powyżej poziomu morza i 1% na każde 5.6° C powyżej 25° C. Silnik będzie dobrze pracował pod kątem do 15°. Dopuszczalne ograniczenia warunków pracy na pochyłościach, patrz instrukcja obsługi urządzenia.

ZALECENIA DOTYCZĄCE BEZPIECZEŃSTWA

Niniejsza instrukcja zawiera informacje dotyczące bezpieczeństwa mające na celu uświadomienie użytkownikowi zagrożeń i niebezpieczeństw związanych z silnikiem oraz sposobu ich uniknięcia. Ponieważ firma Briggs & Stratton nie koniecznie wie jakie urządzenie będzie napędzane niniejszym silnikiem, ważne jest przeczytanie i zrozumienie niniejszej instrukcji oraz instrukcji wyposażenia napędzanego niniejszym silnikiem.

OSTRZEŻENIE

Na podstawie informacji dostępnych w stanie Kalifornia spaliny powstałe wskutek rozkładu tego produktu mogą zawierać substancje chemiczne powodujące raka, wady wrodzone lub inne zaburzenia w czynnościach reprodukcyjnych.

OSTRZEŻENIE

Briggs & Stratton nie zatwierdza lub nie dopuszcza zastosowania tego silnika w trójkołowych pojazdach terenowych (All Terrain Vehicles - ATV), motocyklach, gokartach do zabawy/rekreacyjnych, pojazdach latających lub pojazdach przeznaczonych do stosowania w wyścigach. Takie zastosowanie tych silników może prowadzić do uszkodzenia mienia, poważnych urazów (w tym paraliżu) lub nawet śmierci.

Symbole związane z niniejszym silnikiem

	Pożar		Alarm bezpieczeństwa		
	Eksplozja		Przeczytaj instrukcję obsługi		
	Odbicie		Włączanie Wyłączanie		
	Porażenie prądem		Olej	STOP	Zatrzymać
	Gorąca powierzchnia		Paliwo		Wolne
	Części ruchome		Otworzyć przepustnicę ssania		Szybkie
	Opary toksyczne		Całkowicie otwarta/zamknięta przepustnica ssania		

Słowo ostrzegawcze (NIEBEZPIECZEŃSTWO, OSTRZEŻENIE, lub UWAGA) stosowane jest wraz z symbolem alarmu w celu wskazania na prawdopodobieństwo wystąpienia poważnego urazu ciała. Ponadto symbol niebezpieczeństwa może być stosowany w celu określenia rodzaju grożącego niebezpieczeństwa.

Słowo **NIEBEZPIECZEŃSTWO** wskazuje na niebezpieczeństwo, które w razie jego nieuniknięcia, może **doprowadzić do śmierci lub poważnego urazu ciała.**

Słowo **OSTRZEŻENIE** wskazuje na niebezpieczeństwo, które w razie jego nieuniknięcia, **może doprowadzić do śmierci lub poważnego urazu ciała.**

Słowo **UWAGA** wskazuje na niebezpieczeństwo, które w razie jego nieuniknięcia, **może doprowadzić do drobnego lub średniego urazu ciała.**

Słowo **UWAGA,** używane **bez** symbolu alarmu, wskazuje sytuację, która **może doprowadzić do uszkodzenia silnika.**

OSTRZEŻENIE

Benzyna i jej opary stanowią duże zagrożenie ze względu na ich łatwopalność i wybuchowość.

Pożar lub wybuch mogą przyczynić się do poważnych poparzeń lub doprowadzić do śmierci.

PODCZAS UZUPEŁNIANIA PALIWA

- WYŁĄCZYĆ silnik i pozwolić mu ochłodzić się przez co najmniej 2 minuty, zanim zostanie zdjęty korek wlewu paliwa.
- Napełniać zbiornik paliwa na powietrzu lub w dobrze wentylowanym pomieszczeniu.
- Nie przepełniać zbiornika paliwa.
- Zabezpieczyć benzynę przed iskrami, otwartym ogniem, płomieniami podtrzymującymi, ciepłem i innymi czynnikami, które mogłyby doprowadzić do zapalenia benzyny.
- Sprawdzić przewody paliwa, zbiornik, korek wlewu i osprzęt pod kątem pęknięć lub przecieków. Jeżeli zajdzie potrzeba, wymienić.

PODCZAS ROZRUCHU SILNIKA

- Upewnić się, czy świeca zapłonowa, tłumik, korek wlewu paliwa i filtr powietrza znajdują się we właściwym miejscu.
- Nie obracać wałem korbowym silnika, kiedy świeca zapłonowa jest wykręcona.
- W przypadku rozlania paliwa należy odczekać z uruchomieniem silnika aż do jego wyparowania.
- W przypadku zalania silnika należy ustawić przepustnicę ssania w pozycji OPEN/RUN (OTWARTE/PRACA), przepustnicę w pozycji FAST (SZYBKO) i obracać wałem korbowym, aż silnik zacznie pracować.

PODCZAS PRACY URZĄDZENIA

- Nie włączać ssania dla zatrzymania silnika.

PODCZAS TRANSPORTU URZĄDZENIA

- Transportować z PUSTYM zbiornikiem paliwa.

PODCZAS PRZECHOWYWANIA BENZYNY LUB URZĄDZENIA Z PALIWEM W ZBIORNIKU

- Przechowywać z dala od pieców, grzejników wody lub innych urządzeń z płomieniem podtrzymującym lub innych źródeł zapłonu, ponieważ mogą one spowodować zapalenie oparów benzyny.

OSTRZEŻENIE

Rozruchowi silnika towarzyszy iskrzenie.
Iskrzenie może spowodować zapalenie znajdujących się w pobliżu łatwopalnych gazów.
Może to być przyczyną wybuchu i pożaru.

- Jeżeli na terenie nastąpi wyciek gazu ziemnego lub innego gazu płynnego, nie należy uruchamiać silnika.
- Nie stosować płynów typu "samostart" w aerozolu, ponieważ ich opary są łatwopalne.

OSTRZEŻENIE

Gwałtowne wciąganie linki rozrusznika (odbicie) bardzo mocno szarpnie rękę w kierunku silnika.
W następstwie może dojść do złamania, pęknięcia kości, powstania siniaków lub nadciągnięcia mięśnia albo ścięgna.

- Przy rozruchu silnika linkę należy naciągać powoli aż do momentu wyczucia oporu, wtedy mocno pociągnąć.
- Bezpośrednio przymocowane części składowe urządzenia takie jak, nie tylko ostrza, wirniki, koła pasowe, koła łańcuchowe, itd. należy zamocować w sposób bezpieczny.

OSTRZEŻENIE

Ręce, stopy, włosy lub dodatki do ubrań mogą zostać wciągnięte lub zaplątać się w wirujące części.
Wskutek tego może dojść do odcięcia kończyny lub okaleczenia.

- Urządzenie należy obsługiwać z osłonami znajdującymi się we właściwych miejscach.
- Ręce i nogi należy trzymać z dala od części obracających się.
- Długie włosy należy związać, a biżuterię zdjąć.
- Nie nosić luźnej odzieży, zwisających sznurków ściągających ubranie lub przedmiotów, które mogą dostać się do części wirujących.

OSTRZEŻENIE

Silniki wydzielają tlenek węgla, trujący gaz bez smaku i zapachu.
Wdychanie tlenku węgla może być przyczyną nudności, zasłabnięcia lub śmierci.

- Uruchomić silnik i pracować silnikiem na zewnątrz pomieszczeń.
- Silnika nie należy uruchamiać lub eksploatować w zamkniętych pomieszczeniach, nawet przy otwartych drzwiach i oknach.

OSTRZEŻENIE

Pracujący silnik wydziela ciepło. Niektóre części silnika, w szczególności tłumik, stają się bardzo gorące.
Przy kontakcie z nimi mogą powstać poważne oparzenia.
Łatwopalne pozostałości w postaci liści, trawy, brudu, itd. mogą się łatwo zapalić.

- Przed dotknięciem tłumika, cylindra silnika i żeberek odczekać aż do ich schłodzenia.
- Usunąć zgromadzony łatwopalny brud z okolic tłumika i cylindra.
- Zainstalować i utrzymywać w dobrym stanie chwytacz iskier przed użyciem urządzenia w terenie leśnym, pokrytym trawą i gęsto zarośniętym. Wymóg określony przez stan Kalifornia (Rozdział 4442 Kalifornijskiego Kodeksu o Zasobach Publicznych). Podobne przepisy mogą obowiązywać w innych stanach. Przepisy federalne mają zastosowanie w przypadku terenu federalnego.

OSTRZEŻENIE

Nieumyślne iskrzenie może doprowadzić do pożaru lub porażenia elektrycznego.
Nieumyślny rozruch może doprowadzić do zaplątania, odcięcia kończyny lub okaleczenia.

PRZED DOKONYWANIEM REGULACJI LUB NAPRAW

- Odłączyć przewód świecy zapłonowej i trzymać go z dala od świecy.

PODCZAS SPRAWDZANIA ISKRY

- Należy użyć właściwego testera świec.
- Nie należy sprawdzać wykręconej świecy zapłonowej.

ZALECENIA DOTYCZĄCE OLEJU

UWAGA:

Silnik z firmy Briggs & Stratton wysyłany jest bez oleju. Przed uruchomieniem silnika, nalać olej. Nie przepełniać.

Należy stosować wysokiej jakości olej z dodatkiem detergentu oznaczony "For Service SF, SG, SH, SJ" lub wyższy taki jak olej Briggs & Stratton 30, numer części 100005E. Z zalecanymi olejami nie stosuje się żadnych specjalnych dodatków. **Nie należy mieszać oleju z benzyną.**

Wybrać z tej tabeli olej o lepkości SAE odpowiadającej początkowej temperaturze spodziewanej przed kolejną wymianą oleju.

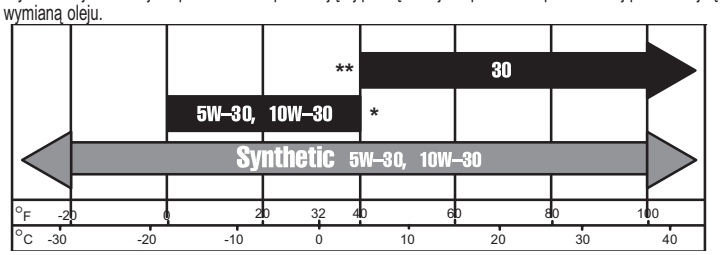

UWAGA: Silniki chłodzone powietrzem rozgrzewają się bardziej niż silniki samochodowe. Zastosowanie olejów niesyntetycznych wielosezonowych (5W-30, 10W-30, itd.) w temperaturach wyższych niż 4° C powoduje wyższe niż normalne zużycie oleju. Przy zastosowaniu oleju wielosezonowego należy częściej sprawdzać poziom oleju.

* **UWAGA: Jeśli silnik pracuje w** temperaturze poniżej 4° C należy stosować olej syntetyczny lub wystąpi uszkodzenie silnika.

** **UWAGA:** Olej SAE 30, jeżeli stosowany jest poniżej 10° C utrudni uruchamianie silnika oraz może spowodować uszkodzenie cylindra wynikające z niedostatecznego smarowania.

Pojemność miski olejowej

- Modele 120000 / 150000 - 0,6 litra.
- Modele 200000 / 210000 - 0,8 litra.
- Zawsze *przed* uruchomieniem silnika należy sprawdzić poziom oleju.
- Przed każdym użyciem należy sprawdzić poziom oleju.
- Utrzymywać poziom oleju FULL (PEŁNY).

Rys. 2 **PROCEDURA POSTĘPOWANIA Z OLEJEM**

1. Ustawić silnik poziomo i oczyścić powierzchnię wokół wlewu oleju ❶.
2. Wyjąć miarkę poziomu oleju ❷, oczyścić ją czystą szmatką, włożyć i docisnąć ponownie. Następnie wyjąć miarkę i sprawdzić poziom oleju. Olej powinien być widoczny przy oznakowaniu FULL (PEŁNY) ❸. Jeśli potrzeba dodać oleju, dolewać powoli. **Nie przepełniać.**

   - LUB -
3. Zdjąć korek wlewu oleju ❹. Oleju powinno być tak dużo, aby znajdował się przy przelewie ❺.
4. Przed uruchomieniem silnika docisnąć miarkę lub korek wlewu oleju.

ZALECENIE DOTYCZĄCE PALIWA

Stosować czystą, świeżą, bezołowiową benzynę o liczbie oktanów, co najmniej 85. Jeśli benzyna bezołowiowa nie jest dostępna, można stosować etylinę.

W USA nie wolno stosować benzyny z dodatkiem ołowiu. Paliwo, takie jak benzyna nasycona tlenem lub benzyna z dodatkiem alkoholu, jest benzyną zmieszaną z alkoholem lub eterem. Nadmierna ilość tej mieszanki może zniszczyć system paliwowy lub spowodować wadliwe funkcjonowanie silnika. W przypadku wystąpienia niepożądanych objawów, stosować benzynę z niższą zawartością procentową alkoholu lub eteru.

Niniejszy silnik jest przeznaczony do zasilania benzyną. System ograniczenia zanieczyszczeń w spalinach: EM (modyfikacje silnika).

Nie używać benzyny, która zawiera metanol. **Nie mieszać oleju z benzyną.**

Uzupełnianie paliwa

Przed zdjęciem korka wlewu paliwa oczyścić powierzchnię wokół wlewu paliwa. Napełnić zbiornik do poziomu około 4 cm poniżej wlewu paliwa i biorąc poprawkę na rozszerzalność paliwa. Nie przepełniać zbiornika.

OSTRZEŻENIE

Przed ponownym napełnieniem zbiornika paliwa pozwolić, aby silnik chłodził się przez 2 minuty.

URUCHOMIENIE

UWAGA: Niektóre silniki mogą być wyposażone w **Oil Gard. Oil Gard** przeznaczony jest do ostrzegania obsługującego o zbyt niskim poziomie oleju. Zawsze przed uruchomieniem silnika należy sprawdzić poziom oleju. Jeśli nie będzie odpowiednio utrzymywany poziom oleju może dojść do uszkodzenia silnika i utraty gwarancji. Jeśli silnik nie uruchomi się, zatrzyma się w czasie pracy i/lub na wyłączniku zacznie migać lampka, należy dolać oleju (patrz procedur dolewania oleju, rys.2).

Rys. 3 PRZED URUCHOMIENIEM SILNIKA

1. **Dodać oleju i paliwa zgodnie z niniejszą instrukcją.**
2. Przesunąć dźwignię ssania ❶ w położenie CHOKE (SSANIE).
3. Przestawić dźwignię przepustnicy ❷ w pozycję FAST.
4. Przekręcić zawór odcinający paliwa w pozycję ❸ ON (WŁĄCZONY), jeżeli jest na wyposażeniu.
5. Przesunąć dźwignię stopu ❹, jeśli jest na wyposażeniu, w położenie ON (WŁĄCZONY).

Uwaga: Lampka czujnika OIL GARD, która jest w wyłączniku ❹ (jeżeli OIL GARD jest na wyposażeniu), ostrzega o zbyt niskim poziomie oleju. Lampka będzie migać, i silnika nie da się uruchomić albo nie zapali on ponownie. Należy dodać oleju. Napełnić do znaku FULL (PEŁNY) na prętowym wskaźniku poziomu lub rozpoczęcia przelewania się na korku wlewowym oleju. Nie przepełniać. OIL GARD nie zatrzyma pracującego silnika, jeżeli silnik pracuje przy zbyt niskim poziomie oleju.

Rys. 4 URUCHOMIENIE SILNIKA

Rozrusznik samopowrotny

1. Chwyć uchwyt linki ❶ i powoli ciągnij, aż poczujesz opór. Wówczas gwałtownie pociągnij linkę dla przezwyciężenia kompresji i nie dopuszczając do odbicia linki, uruchom silnik.
2. Jeśli trzeba, powtórzyć tę czynność ze ssaniem w położeniu RUN (PRACA) i przepustnicą w położeniu FAST (SZYBKO). Po uruchomieniu, przepustnica w czasie pracy powinna być w położeniu FAST (SZYBKO).

OSTRZEŻENIE

Gwałtowne wciąganie linki rozrusznika (odbicie) bardzo mocno szarpnie rękę w kierunku silnika.

Rozrusznik elektryczny

1. W silnikach wyposażonych w rozrusznik elektryczny 12 V przekręcić kluczyk w pozycję START ❷.
2. Powtórzyć to, jeśli trzeba przy dźwigni przepustnicy w położeniu FAST (SZYBKO). Po uruchomieniu silnika, w czasie pracy dźwignia przepustnicy powinna znajdować się w położeniu FAST (SZYBKO).

Uwaga: Jeśli producent silnika dostarczył akumulator, naładować go przed uruchomieniem silnika, zgodnie ze wskazówkami producenta.

Uwaga: Stosuj krótkie cykle uruchamiania (do 15 sekund/minutę), aby przedłużyć żywotność rozrusznika elektrycznego. Dłuższe uruchamianie może uszkodzić mechanizm rozrusznika elektrycznego.

ZATRZYMYWANIE

Rys. 5

1. Przesunąć dźwignię sterowania przepustnicą (jeśli jest na wyposażeniu) do położenia IDLE (JAŁOWE) lub SLOW (WOLNO) ❶.
2. Następnie przesunąć sterowanie stopem do położenia OFF (WYŁĄCZONE) ❷ lub przekręcić kluczyk do położenia OFF (WYŁĄCZONE) ❸.
3. Zamknąć zawór odcinający paliwa ❹.

UWAGA: NIE przestawiać dźwigni ssania w pozycję CHOKE (SSANIE), aby zatrzymać silnik. Może wystąpić strzał do gaźnika, lub uszkodzenie silnika.

Uwaga: Zawsze wyjmować kluczyk ze stacyjki, kiedy urządzenie nie jest używane, lub pozostawione bez dozoru.

Uwaga: W czasie transportu silnika, zawór odcinający paliwo powinien być zamknięty, w celu uniknięcia wycieków.

KONSERWACJA

Rys. 6

OSTRZEŻENIE

Aby uniknąć przypadkowego rozruchu silnika, przed podjęciem prac serwisowych zdjąć przewód ze świecy zapłonowej ❶ i trzymać go z dala od świecy.

Regularna konserwacja poprawia osiągi i trwałość silnika. W przypadku eksploatowania urządzenia w niesprzyjających warunkach wymagana jest częstsza konserwacja.

OSTRZEŻENIE

Nie uderzać w koło zamachowe młotkiem lub innymi twardymi przedmiotami. W przeciwnym wypadku koło może rozpaść się w czasie pracy silnika.

Nie manipulować cięgnami lub innymi częściami w celu zwiększenia prędkości obrotowej silnika.

Przestrzegać podanych godzinowych lub sezonowych okresów konserwacji, zależnie, które wystąpią pierwsze. Praca w warunkach niekorzystnych wymaga częstszych konserwacji niż podano poniżej.

Po pierwszych 5 godzinach pracy

- Wymienić olej

Po każdych 8 godzinach pracy lub codziennie

- Sprawdzić poziom oleju
- Oczyszczenie powierzchni wokół tłumika

Po każdych 25 godzinach pracy lub, co sezon

- Wymiana oleju, jeśli silnik pracuje przy dużym obciążeniu lub w wysokiej temperaturze otoczenia
- Serwis filtra wstępnego filtra powietrza *

Po każdych 50 godzinach pracy lub co sezon

- Wymienić olej
- Czyścić i sprawdzać chwytacz iskier, (jeśli jest na wyposażeniu)

Po każdych 100 godzinach pracy lub, co sezon

- Oczyścić filtr powietrza typu oil foam lub wkład filtra powietrza*
- Oczyścić/wymienić świecę zapłonową
- Wymienić olej w przekładni redukcyjnej (jeżeli jest na wyposażeniu)
- Oczyść system chłodzenia silnika*

Co sezon

- Sprawdzić luzy zaworowe.

* *Czyść częściej, gdy silnik pracuje w warunkach zakurzenia lub gdy w powietrzu unoszą się resztki roślin bądź po długotrwałym ścinaniu wysokiej, suchej trawy.*

Rys. 7 OBSŁUGA W ZAKRESIE OLEJU

Regularnie sprawdzać poziom oleju.

Upewnić się, czy utrzymywany jest właściwy poziom oleju. Sprawdzać codziennie przed uruchomieniem silnika, lub co 8 godzin pracy. Zapoznaj się z opisem procedury uzupełniania oleju w części ***Zalecenia dotyczące oleju.*** Nie przepełniać.

Wymiana oleju

Zmienić olej po pierwszych 5 godzinach pracy. Zmienić olej, gdy silnik jest jeszcze ciepły. Wlać nowy olej o zalecanej klasie lepkości SAE ***(patrz rys. 2).***

Wymiana oleju w przekładni redukcyjnej, jeżeli jest na wyposażeniu

Wyjąć korek wlewu oleju ❶ oraz korek wskaźnika poziomu oleju ❷. Olej należy wymienić, co 100 godzin pracy, lub raz na sezon. W czasie napełniania wlewać olej klasy SAE 30 do otworu wlewowego, aż do chwili, kiedy zacznie wylewać się przez otwór kontroli poziomu oleju. Ponownie założyć obydwa korki. Korek wlewu oleju ma otwór odpowietrzający ❸ i musi zostać zamontowany na górze pokrywy skrzyni przekładniowej.

Rys. 8 KONSERWACJA FILTRA POWIETRZA

Dwuelementowe filtry powietrza

W przypadku, jeśli są bardzo zabrudzone lub uszkodzone wymienić filtr wstępny ❶ i/lub wkład filtra ❷.

Aby oczyścić filtr wstępny (jeżeli jest na wyposażeniu), przemyć płynnym detergentem i wodą. Wytrzeć do sucha w czystą szmatkę i pozwolić na dokładne wysuszenie. NIE nasączać olejem filtra wstępnego.

Czyszcząc wkład filtra, ostukać go delikatnie o płaską powierzchnię. NIE nasączać wkładu olejem.

UWAGA:

Nie używać sprężonego powietrza i rozpuszczalników do czyszczenia. Sprężone powietrze może uszkodzić filtr; a rozpuszczalniki spowodują rozpuszczenie wkładu.

Prostokątny dwuelementowy filtr powietrza

1. Poluzować śruby i opuść pokrywę. Wyjąć z pokrywy filtr wstępny (jeżeli jest na wyposażeniu) oraz zespół wkładu filtra.
2. Po obsłudze filtra wstępnego i wkładu, umieść filtr wstępny (jeżeli jest na wyposażeniu), nad wkładem kartonowym zgodnie z kierunkiem strzałek (obrzeże filtra wstępnego znajdzie się od spodu fałdek).
3. Umieść filtr wstępny i zespół wkładu filtra w pokrywie.
4. Wypustki pokrywy wprowadzić w otwory ❺ od spodu korpusu.
5. Nałożyć pokrywę i dobrze przykręcić śruby.

Owalny dwuelementowy filtr powietrza

1. Zdjąć pokrętło i pokrywę. Ściągnąć filtr powietrza ze śruby dwustronnej.
2. Po oczyszczeniu, ponownie zamontować filtr wstępny na wkładzie. Wcisnąć mocno od dołu filtr powietrza na śrubę dwustronną ❻ dociskając do gniazda w podstawie.
3. Wcisnąć pokrywę prosto na podstawę. Dobrze dokręcić pokrętło.

Filtr powietrza typu Oil foam

W celu oczyszczenia wkładu gąbkowego ❸, przemyć go płynnym detergentem i wodą. Wytrzeć do sucha w czystą szmatkę. Nasączyć olejem silnikowym. Wytrzeć w czystą, wchłaniającą szmatkę po to, by usunąć NADMIAR oleju.

1. Poluzować śruby i odchylić pokrywę do dołu. Wyjąć uchwyt ❹ i wkład gąbkowy z obudowy.
2. Oczyścić uchwyt, pokrywę i podstawę.
3. Zamontować uchwyt i wkład gąbkowy w pokrywie.
4. Wypustki pokrywy wprowadzić w otwory od spodu podstawy.
5. Zamknąć pokrywę i dokładnie przykręcić.

Rys. 9 KONSERWACJA ŚWIECY ZAPŁONOWEJ

Świecę zapłonową należy oczyścić/wymieniać co 100 godzin lub co sezon, w zależności od tego co nastąpi wcześniej. Klucz do świecy zapłonowej jest dostępny u każdego autoryzowanego dealera serwisowego firmy Briggs & Stratton.

Uwaga: Na niektórych terenach w celu stłumienia sygnałów zapłonu należy użyć świecy z rezystorem. Jeżeli na wyposażeniu była świeca zapłonowa z rezystorem, należy upewnić się, czy wymieniana świeca jest tego samego typu.

Odstęp elektrod świecy ❸ powinien wynosić 0,76 mm.

⚠ OSTRZEŻENIE

NIE próbować uruchomić silnika z wyjętą świecą zapłonową. Może dojść do zapłonu paliwa i pożaru lub eksplozji Jeżeli chcesz sprawdzić iskrę, zastosuj do sprawdzenia iskry tylko tester iskry Briggs & Stratton.

Rys. 9 UTRZYMANIE SILNIKA W CZYSTOŚCI

Należy okresowo usuwać trawę i brud zgromadzony na silniku. Oczyszczać osłonę palców. Silnika nie należy myć wodą, ponieważ woda mogłaby zanieczyścić paliwo. Czyszczenie powinno odbywać się przy pomocy szczotki lub sprężonego powietrza.

Jeżeli tłumik wyposażony jest ekran chwytacza iskier ❷, zdjąć ekran chwytacza iskier do oczyszczenia i przeglądu co 50 godzin lub co sezon. Wymienić, jeżeli uszkodzony.
W celu zapewnienia płynnej pracy, utrzymywać cięgna regulatora, sprężyny i elementy sterowania ❶ wolne od zanieczyszczeń.

Oczyścić układ chłodzenia. Sieczka lub zanieczyszczenia mogą zablokować powietrzny układ chłodzenia silnika, szczególne w przypadku długotrwałej eksploatacji. Zdjąć obudowę wentylatora i oczyścić jak pokazano ❺.

PRZECHOWYWANIE

Silniki przechowywane dłużej niż 30 dni powinny być zabezpieczane lub opróżnione z paliwa dla uchronienia przed zażywiczeniem systemu paliwowego lub istotnych części gaźnika.

Dla ochrony silnika zalecamy stosowanie stabilizatorów paliwa firmy Briggs & Stratton.

Uwaga: Jeśli nie są stosowane dodatki do paliwa lub silnik pracuje na benzynie zawierającej alkohol, np. na gazoholu, spuścić ze zbiornika całe paliwo, uruchomić i pozostawić pracujący silnik aż do jego zatrzymania z powodu braku paliwa.

1. Wymiana oleju. Patrz **Obsługa oleju**.
2. Wymontować świecę zapłonową i wlać około 15 ml (1/2 oz) oleju silnikowego do cylindra. Wymienić świecę zapłonową i obrócić powoli wałem korbowym w celu rozprowadzenia oleju.
3. Oczyścić cylinder, żeberka głowicy cylindra, osłonę palców od spodu i powierzchnię za tłumikiem z sieczki i brudu.
4. Przy uruchamianiu po okresie magazynowania zawsze stosować świeże paliwo. Przed uruchomieniem silnika wykonać sprawdzenie poprawności pracy, patrz harmonogram konserwacji.

⚠ OSTRZEŻENIE

Przechowywać w czystym i suchym miejscu. NIE PRZECHOWYWAĆ w pobliżu paleniska, pieca lub grzejnika wody, w którym stosowany jest płomień pilota lub jakiegokolwiek urządzenia, które może wytwarzać iskrę.

OBSŁUGA

Poszukać autoryzowanego dealera serwisowego firmy Briggs & Stratton. Każdy z nich posiada zapas oryginalnych części firmy Briggs & Stratton i ma na wyposażeniu specjalne narzędzia niezbędne przy obsłudze.

Potrzebujesz pomocy? Skorzystaj ze strony internetowej lub zadzwoń 1-800-233-3723, (USA i Kanada) w celu odsłuchania nagranych informacji dotyczących konserwacji silnika.

Lista Oryginalnych Części Zamiennych firmy Briggs & Stratton

Część	Część Nr
Olej (0,6 l)	100005E
Olej (1,4 l)	100006E
Zestaw pompki olejowej	5056
(z wykorzystaniem standardowej wiertarki elektrycznej w celu szybkiego usunięcia oleju z silnika)	
Stabilizator paliwa (30 ml torebka jednorazowa)	992030 (5041)
Filtr paliwa	694485
Płaski wkład filtra powietrza	491588S (5043)
Płaski filtr wstępny filtra powietrza	493537
Owalny wkład filtra powietrza (Model 11, 12)	690610
Filtr wstępny owalnego filtra powietrza (Model 11, 12)	273356
Filtr wstępny owalnego filtra powietrza (Model 20, 21)	692484
Owalny filtr wstępny filtra powietrza (Model 20, 21)	273930
Oporowa świeca zapłonowa	992041
Standardowa świeca zapłonowa	992040
Platynowa świeca zapłonowa o podwyższonej trwałości	5066
(stosowana w większości silników górnozaworowych)	
Tester iskry	19368
Klucz do świecy zapłonowej	19374

W celu znalezienia najbliższego dealera skorzystać z naszej strony internetowej **www.briggsandstratton.com**, lub sprawdzić w "Żółtych stornach™".

Logo z wędrującymi palcami i "Żółte strony" są zarejestrowanymi znakami handlowymi w różnych obszarach prawnych.

DANE REGULACYJNE

Model 120000

Średnica cylindra	68 mm
Skok	56 mm
Poj. skokowa	206 cm^3

Model 150000

Średnica	75 mm
Skok	56 mm
Poj. skokowa	249 cm^3

Model 200000

Średnica cylindra	79,23 mm
Skok	61,67 mm
Poj. skokowa	305 cm^3

Model 210000

Średnica cylindra	83,81 mm
Skok	61,67 mm
Poj. skokowa	342 cm^3
Szczelina świecy	0,76 mm

Modele 120000 / 150000

Przerwa cewki zapłonowej	0,25 – 0,36 mm
Szczelina świecy	0,76 mm
Zawory ssące	0,10 – 0,15 mm**
Zawory ssące	0,23 – 0,28 mm**

Modele 200000 / 210000

Przerwa cewki zapłonowej	0,20 – 0,30 mm
Zawory ssące	0,10 – 0,15 mm**
Zawory ssące	0,10 – 0,15 mm**

** Luz zaworowy sprawdzać, gdy tłok jest 6 mm za zewnętrznym położeniem zwrotnym (sprawdzać, kiedy silnik jest zimny). Patrz Instrukcja obsługi P/N 273731.

Oświadczenie o gwarancji systemu kontroli emisji spalin firmy Briggs & Stratton Corporation (B&S), Zarządu Zasobów Powietrza Kalifornii (CARB) oraz Agencji Ochrony Środowiska Stanów Zjednoczonych (prawa i zobowiązania właściciela z tytułu gwarancji obejmującej wady)

Oświadczenie o gwarancji obejmującej wady kontroli emisji spalin obowiązującej w Kalifornii, Stanach Zjednoczonych i Kanadzie.

Zarząd Zasobów Powietrza Kalifornii (CARB), Agencja Ochrony środowiska USA oraz B&S mają przyjemność udzielić wyjaśnień dotyczących Gwarantowanego Systemu Kontroli Emisji Spalin w małych specjalnych silnikach spalinowych (SORE). W Kalifornii nowe małe silniki stacjonarne z roku modelowego 2006 muszą być projektowane, konstruowane i wyposażane zgodnie z surowymi normami zwalczania smogu obowiązującymi w Stanach Zjednoczonych. Na pozostałym obszarze Stanów Zjednoczonych modele certyfikowane w roku 1997 i późniejsze modele silników specjalnych o zapłonie iskrowym muszą odpowiadać podobnym normom ustalonym przez Agencję Ochrony Środowiska Stanów Zjednoczonych. B&S musi udzielić gwarancji obejmującej system kontroli emisji spalin silnika w niżej wymienionych okresach, o ile nie nastąpi nieprawidłowe użycie, zaniedbanie, użycie części nieoryginalnych lub nieprawidłowa konserwacja małego silnika specjalnego. System kontroli emisji spalin obejmuje takie części jak gaźnik, filtr powietrza, układ zapłonowy, przewody paliwowe, tłumik i katalizator. Może również zawierać złącza i inne podzespoły związane z emisją spalin.

W przypadku zaistnienia sytuacji objętej gwarancją B&S dokona bezpłatnej naprawy małego silnika specjalnego obejmującej diagnozę, części i robociznę.

Gwarancja firmy Briggs & Stratton obejmująca wady kontroli emisji spalin.

Gwarancja obejmuje wady części małych silników specjalnych związanych z emisją spalin przez okres dwóch lat z zastrzeżeniem poniższych warunków. Objęta gwarancją wadliwa część zostanie naprawiona lub wymieniona przez B&S.

Obowiązki właściciela związane z gwarancją.

Właściciel małego silnika specjalnego odpowiada za przeprowadzenie niezbędnej konserwacji opisanej w Instrukcji Obsługi. B&S zaleca zachowanie wszystkich pokwitowań dotyczących konserwacji małego silnika specjalnego, jednakże nie może odmówić gwarancji wyłącznie z powodu braku tych pokwitowań lub niedokonania wszystkich planowych konserwacji.

Właściciel małego silnika specjalnego powinien jednak być świadomy faktu, że B&S może odmówić gwarancji w przypadku awarii małego silnika specjalnego lub jego części spowodowanej nieprawidłowym użyciem, zaniedbaniem, nieprawidłową konserwacją lub niedozwolonymi modyfikacjami.

Właściciel jest zobowiązany do okazania małego silnika specjalnego autoryzowanemu przedstawicielowi B&S niezwłocznie po zaistnieniu problemu. Bezsporne naprawy gwarancyjne powinny zostać dokonane w racjonalnym terminie nieprzekraczającym 30 dni.

W przypadku pytań dotyczących praw i zobowiązań wynikających z gwarancji należy się kontaktować z Przedstawicielem B&S ds. Obsługi pod numerem w USA 1-414-259-5262.

Gwarancja emisji spalin obejmuje wady. Istnienie wad jest ustalane w oparciu o normalną pracę silnika. Gwarancja nie ma związku z użytkowym testem emisji spalin.

Postanowienia gwarancji systemu kontroli emisji spalin firmy Briggs & Stratton

Poniższe warunki specyficzne dotyczą gwarancji obejmującej wady systemu kontroli emisji spalin. Uzupełniają one gwarancję firmy B&S obejmującej silniki nie objęte przepisami znajdującą się w Instrukcji Obsługi.

1. Części objęte gwarancją
   Niniejsza gwarancja obejmuje tylko niżej wymienione części (części systemów kontroli emisji spalin) w zakresie, w jakim części te są włączone do zakupionego silnika.
   a. System pomiaru paliwa
      - System wzbogacania przy uruchomieniu na zimno (ssanie)
      - Gaźnik i części wewnętrzne
      - Pompa paliwa
      - Przewód paliwowy, wyposażenie przewodu paliwowego, zaciski.
      - Zbiornik paliwa, korek i linka
      - Kanister węglowy
   b. System dolotu powietrza
      - Filtr powietrza
      - Kolektor dolotowy
      - Przewód oczyszczania i odpowietrzania
   c. System zapłonowy
      - Świeca (-e)
      - Zapłon iskrownikowy
   d. Układ katalizatora
      - Katalizator
      - Kolektor wydechowy
      - System wtrysku powietrza lub zawór impulsowy
   e. Inne elementy wykorzystane w systemach opisanych powyżej
      - Zawory i przełączniki podciśnienia, temperatury, ustawienia zużywające się.
      - Złącza i elementy montażowe
2. Zakres
   B&S gwarantuje pierwszemu właścicielowi i każdemu następnemu nabywcy, że Części objęte gwarancją będą wolne od wad materiałów i wykonania powodujących awarie Części objętych gwarancją przez okres dwóch lat od daty dostawy silnika do nabywcy detalicznego.
3. Brak opłat
   Każda Część objęta gwarancją zostanie naprawiona lub wymieniona bezpłatnie, łącznie z diagnostyką prowadzącą do stwierdzenia wadliwości Części objętej gwarancją, jeżeli diagnozy dokona Autoryzowany Przedstawiciel B&S ds. Obsługi. W sprawie obsługi gwarancyjnej w zakresie emisji spalin należy się kontaktować z najbliższym Autoryzowanym Przedstawicielem B&S ds. Obsługi wskazanym w książce telefonicznej w dziale ”Silniki, benzyna”, ”Silniki benzynowe”, ”Kosiarki do trawy” lub podobnym.
4. Roszczenia i wyłączenia gwarancji
   Roszczenia z tytułu gwarancji będą zgłaszane zgodnie z postanowieniami Polityki Gwarancji Obejmujących Silniki B&S. Gwarancja będzie wyłączona w przypadku zastosowania lub awarii części innych niż oryginalne części B&S lub awarii spowodowanych nieprawidłowym użyciem, zaniedbaniem lub nieprawidłową obsługą i konserwacją opisaną w Warunkach Gwarancji Silników B&S. B&S nie ponosi odpowiedzialności gwarancyjnej za awarie Części objętych gwarancją spowodowane użyciem części dodatkowych, nieoryginalnych lub modyfikowanych.
5. Konserwacja
   Każda Część objęta gwarancją nieprzewidziana do wymiany w ramach wymaganej konserwacji lub przewidziana wyłącznie do regularnej kontroli w celu naprawy lub wymiany w razie konieczności, będzie objęta gwarancją w zakresie wad przez okres objęty gwarancją. Każda Część objęta gwarancją przewidziana do wymiany w ramach wymaganej konserwacji będzie objęta gwarancją w zakresie wad tylko przez okres kończący się w terminie pierwszej planowej wymiany tej części. Podczas konserwacji lub naprawy niemożliwe jest użycie jakiejkolwiek innej części zamiennej niż oryginalna. Właściciel ponosi odpowiedzialność za dokonanie wszystkich wymaganych konserwacji określonych w Instrukcji Obsługi B&S.
6. Gwarancja wynikowa
   Niniejsza gwarancja obejmuje awarie wszystkich części silnika spowodowane awarią jakiejkolwiek Części Objętej Gwarancją w okresie jej gwarancji.

Informacje o Okresie Trwałości Emisji i Wskaźniku Powietrznym znajdują się na etykiecie systemu emisji spalin silnika.

Silniki certyfikowane jako zgodne z Normami Emisji Spalin Fazy 2 Zarządu Zasobów Powietrza Kalifornii (CARB) muszą zawierać widoczną informację o Okresie trwałości emisji spalin i Wskaźniku powietrza. Briggs & Stratton udostępnia te informacje konsumentowi na etykietach emisji spalin. Etykieta na silniku zawiera informacje wymagane przez certyfikat.

Okres Trwałości Emisji Spalin określa liczbę godzin rzeczywistego czasu pracy, w którym jest ważny certyfikat zgodności silnika z przepisami dotyczącymi emisji spalin, przy założeniu prawidłowej konserwacji zgodnej z Instrukcją obsługi i konserwacji. Stosowane są następujące kategorie:

Umiarkowana:

Certyfikat zgodności silnika z przepisami dotyczącymi emisji spalin jest ważny przez 125 godzin rzeczywistej pracy silnika.

Pośrednia:

Certyfikat zgodności silnika z przepisami dotyczącymi emisji spalin jest ważny przez 250 godzin rzeczywistej pracy silnika.

Przedłużona:

Certyfikat zgodności silnika z przepisami dotyczącymi emisji spalin jest ważny przez 500 godzin rzeczywistej pracy silnika. Przykładowo, typowa pchana kosiarka do trawy stosowana jest przez 20 do 25 godzin rocznie. Dlatego **Okres trwałości emisji spalin** silnika z oceną **pośrednią** będzie odpowiadał okresowi 10 do 12 lat.

Niektóre silniki firmy Briggs & Stratton będą wyposażone w certyfikaty zgodności z normami emisji spalin Fazy 2 Agencji Ochrony Środowiska Stanów Zjednoczonych (USEPA). W przypadku silników wyposażonych w certyfikat Fazy 2 Okres zgodności z przepisami dotyczącymi emisji spalin wskazany na etykiecie Zgodności emisji określa liczbę godzin pracy w ciągu, których silnik spełnia federalne wymagania w zakresie emisji spalin.

W przypadku silników o pojemności skokowej poniżej 225 cm^3.

Kategoria C = 125 godzin

Kategoria B = 250 godzin

Kategoria A = 500 godzin

W przypadku silników o pojemności skokowej równej 225 cm^3 lub większej.

Kategoria C = 250 godzin

Kategoria B = 500 godzin

Kategoria A = 1000 godzin

INFORMACJE TECHNICZNE

Informacja dotycząca mocy znamionowej silnika

Całkowita moc znamionowa dla poszczególnych modeli silników benzynowych jest oznaczana zgodnie z normą J1940 SAE (Society of Automotive Engineers - Stowarzyszenie Inżynierów Motoryzacji) (Procedura wyznaczania wartości znamionowej mocy i momentu obrotowego dla małych silników), a parametry znamionowe zostały wyznaczone i skorygowane zgodnie z normą SAE J1995 (wersja poprawiona 2002-05). Wartości momentu obrotowego podawane są dla prędkości obrotowej 3060 obr./min; wartości mocy podawane są dla prędkości obrotowej 3600 obr./min. Rzeczywista całkowita moc silnika będzie niższa i mogą mieć na nią, między innymi, wpływ warunki otoczenia oraz zmienność charakterystyki między poszczególnymi egzemplarzami silników. Uwzględniając zarówno szeroką paletę produktów, w których stosowane są silniki, oraz wielość problemów dotyczących środowiska pracy tych produktów, silnik benzynowy może nie osiągać maksymalnej mocy w przypadku zastosowania w danym urządzeniu (rzeczywista moc w urządzeniu lub moc netto). Różnica wynika z różnych czynników, w tym, między innymi, wyposażenia (filtr powietrza, wydech, zasilanie, chłodzenie, gaźnik, pompa paliwa itp.), ograniczeń zastosowania, warunków otoczenia (temperatura, wilgotność, wysokość miejsca pracy nad poziomem morza) oraz zmienności charakterystyki miedzy poszczególnymi egzemplarzami silników. Ze względu na ograniczenia związane z produkcją i wydajnością Briggs & Stratton może zastąpić silnik danej serii silnikiem o wyższej mocy znamionowej.

ŚWIADECTWO GWARANCYJNE WŁAŚCICIELA SILNIKA

Obowiązuje od 12/06

GWARANCJA OGRANICZONA

Firma Briggs & Stratton naprawi lub wymieni bezpłatnie każdą część lub części silnika, które zostały wykonane wadliwie lub z wadliwego materiału względnie z obydwu tych przyczyn. Koszty transportu części dostarczanych do naprawy lub wymiany w ramach niniejszej Gwarancji ponosi nabywca. Gwarancja ta jest ważna przez wymienione w świadectwie okresy czasu i podlega jego warunkom niżej wymienionym. W celu uzyskania usługi gwarancyjnej należy skontaktować się z najbliższym autoryzowanym dealerem serwisowym zgodnie z mapą autoryzowanych dealerów pod www.briggsandstratton.com lub www.chabin.pl lub dzwoniąc pod numer w USA 1-800-233-3723, lub zapoznać się z wykazem w części 'Żółte Strony™'

NIE ISTNIEJE ŻADNA INNA WYRAŹNA GWARANCJA. GWARANCJE DOMNIEMANE, WŁĄCZNIE ZE SPECJALNYMI GWARANCJAMI UDZIELANYMI PRZEZ HANDLOWCÓW, SĄ OGRANICZONE DO JEDNEGO ROKU OD CHWILI DOKONANIA ZAKUPU LUB OBOWIĄZUJĄ W OKRESIE DOPUSZCZALNYM PRZEZ PRAWO; WYKLUCZA SIĘ WSZELKIE GWARANCJE DOMNIEMANE. WYKLUCZA SIĘ ODPOWIEDZIALNOŚĆ ZA SZKODY POŚREDNIE NA PODSTAWIE JAKIEJKOLWIEK GWARANCJI W TAKIM ZAKRESIE, W JAKIM JEST TO DOPUSZCZALNE PRZEZ PRAWO. W niektórych krajach lub stanach nie zezwala się na ograniczenia, co do długości trwania gwarancji domniemanej, zaś w innych krajach lub stanach nie zezwala się na wykluczenie lub ograniczenie szkód przypadkowych lub pośrednich tak, więc wyżej wymienione ograniczenie lub wykluczenie może Państwa nie dotyczyć. Gwarancja ta zapewnia Państwu określone ustawowe prawa oprócz innych praw obowiązujących w różnych krajach lub stanach.

WARUNKI GWARANCJI **

Marka/Typ produktu	Zastosowanie konsumenckie	Zastosowanie komercyjne
Vanguard™	2 lata	2 lata
Extended Life Series™, I/C®, Intek I/C®, Intek Pro™	2 lata	1 rok
Silniki na paliwa naftowe	1 rok	90 dni
Wszystkie pozostałe silniki Briggs & Stratton	2 lata	90 dni

Silniki wykorzystywane w domowych generatorach awaryjnych posiadają jedynie gwarancję według zastosowania konsumenckiego. Niniejsza gwarancja nie dotyczy silników lub wyposażenia stosowanego jako pierwsze źródło zasilania zamiast publicznej sieci zasilania. **Silniki stosowane w rajdach lub w pojazdach używanych do celów komercyjnych lub wypożyczanych nie posiadają gwarancji.

Okres gwarancyjny rozpoczyna się w dniu zakupu przez pierwszego konsumenta detalicznego lub komercyjnego użytkownika końcowego, oraz trwa przez okres czasu wymieniony w powyższej tabeli. "Zastosowanie konsumenckie" oznacza osobiste używanie (sprzętu) w gospodarstwie domowym przez konsumenta detalicznego. "Zastosowanie komercyjne" oznacza innych użytkowników, włącznie z użyciem dla celów komercyjnych, produkcją zarobkową lub wynajmem. Jeżeli silnik był, choć raz stosowany w celach komercyjnych, to w rozumieniu tej gwarancji traktowany będzie jako silnik o zastosowaniu komercyjnym.

W CELU UZYSKANIA GWARANCJI NA PRODUKTY FIRMY BRIGGS & STRATTON NIE TRZEBA DOKONYWAĆ REJESTRACJI GWARANCJI. NALEŻY JEDYNIE ZACHOWAĆ DOWÓD ZAKUPU. W PRZYPADKU, GDY KLIENT NIE PRZEDSTAWI DOWODU ZAKUPU Z PIERWSZĄ DATĄ ZAKUPU W MOMENCIE ZGŁOSZENIA USŁUGI GWARANCYJNEJ, OKRES GWARANCYJNY ZOSTANIE OKREŚLONY NA PODSTAWIE DATY PRODUKCJI PRODUKTU.

INFORMACJE O WARUNKACH GWARANCJI NA TWÓJ SILNIK

Firma Briggs & Stratton przyjmuje naprawę gwarancyjną i przeprasza Państwa za kłopoty. Naprawę gwarancyjną może wykonać każdy autoryzowany dealer serwisowy. Większość napraw gwarancyjnych to naprawy rutynowe, jednak czasem wezwanie serwisu gwarancyjnego może być nieuzasadnione. Na przykład gwarancją nie są objęte przypadki uszkodzenia silnika na skutek jego niewłaściwego użycia, braku rutynowej konserwacji, uszkodzenia podczas transportu, manipulowania przy nim, niewłaściwego przechowywania lub instalacji. Podobnie, gwarancją nie jest objęty silnik, z którego usunięto numer lub dokonano w nim zmian lub modyfikacji.

W przypadku różnicy zdań pomiędzy klientem i dealerem serwisowym należy przeprowadzić postępowanie wyjaśniające i zdecydować, czy przypadek taki zostanie objęty naprawą gwarancyjną. Należy zwrócić się do dealera serwisowego z prośbą o przekazanie dystrybutorowi lub fabryce wszystkich istotnych faktów niezbędnych dla przeprowadzenia oceny. Jeżeli dystrybutor lub fabryka zdecyduje, że reklamacja jest uzasadniona, klient otrzyma rekompensatę za wszystkie elementy, które okazały się wadliwe. W celu uniknięcia nieporozumień pomiędzy klientem a dealerem, poniżej podano kilka przyczyn uszkodzeń silnika nie objętych gwarancją.

Normalne zużycie:

Silniki, tak jak wszystkie urządzenia mechaniczne, wymagają okresowej obsługi i wymiany części. W przypadku normalnego zużycia się części lub silnika naprawa nie zostanie objęta gwarancją.

Niewłaściwa konserwacja:

Żywotność silnika zależy od warunków, w jakich pracuje i konserwacji, którą mu się zapewnia. Silnik wykorzystywany w maszynach rolniczych, pompach i kosiarkach rotacyjnych poddawany jest często działaniu kurzu i brudu, co prowadzi do przedwczesnego zużycia. Zużycie spowodowane brudem, kurzem, proszkiem do czyszczenia świecy lub innym materiałem ściernym, który dostał się do silnika z powodu niewłaściwej konserwacji, nie zostało objęte gwarancją.

Gwarancja obejmuje wyłącznie wady materiałowe silnika i/lub robociznę, natomiast nie dotyczy ona wymiany lub zwrotu kosztów sprzętu, w którym zamontowano silnik. Gwarancji rozszerzonej nie podlegają naprawy z uwagi na:

1. PROBLEMY SPOWODOWANE PRZEZ CZĘŚCI, KTÓRE NIE SĄ ORYGINALNYMI CZĘŚCIAMI FIRMY BRIGGS & STRATTON.
2. Regulatory lub instalacje stanowiące wyposażenie, które uniemożliwiają uruchomienie, są przyczyną niezadowalającej pracy silnika lub skracają żywotność silnika. (Należy skontaktować się z producentem sprzętu.)
3. Przeciekające gaźniki, zatkane przewody paliwowe, zablokowane zawory lub inne uszkodzenia spowodowane przez używanie zanieczyszczonego lub zestarzałego paliwa. (Używać świeżej, bezołowiowej benzyny i stabilizatora benzyny firmy Briggs & Stratton Nr katalogowy 5041.)
4. Części zarysowane lub pęknięte wskutek obsługi przy niewystarczającej ilości oleju lub oleju zawierającego zanieczyszczenia, albo oleju niewłaściwej klasy. W przypadku czujnika poziomu oleju OIL GARD może nie nastąpić wyłączenie silnika. Silnik może ulec uszkodzeniu, gdy olej nie jest utrzymywany na właściwym poziomie.
5. Naprawę lub ustawienie współpracujących części lub zespołów takich jak sprzęgła, przekładnie, zdalne regulatory itp. niebędące produktem firmy Briggs & Stratton.
6. Uszkodzenie lub zużycie części spowodowane przez brud, który dostał się do silnika wskutek niewłaściwej konserwacji filtra powietrza, ponownego montażu lub użycie nieoryginalnego wkładu lub elementu filtra powietrza.
7. Części uszkodzone wskutek przekroczenia prędkości obrotowej lub przegrzania spowodowanego przez trawę, resztki lub brud, które zatkają lub zablokują powierzchnię żeberek chłodzących lub koła wentylatora, względnie uszkodzenia spowodowane przez eksploatację silnika w przestrzeniach zamkniętych bez dostatecznej wentylacji.
8. Części silnika lub wyposażenia uszkodzone przez nadmierną wibrację powstającą w efekcie luźnego montażu silnika, luźnych ostrzy tnących, niewyważonych ostrzy, lub luźnych względnie niewyważonych wirników, niewłaściwego przyłączenia osprzętu do wału korbowego silnika, nadmiernej prędkości obrotowej lub innych przypadków niewłaściwej eksploatacji.
9. Zgięty lub złamany wał korbowy w przypadku, kiedy uszkodzenie powstało w efekcie uderzenia ostrza tnącego kosiarki rotacyjnej w twardy przedmiot lub nadmiernego naciągu paska klinowego.
10. Rutynowa obsługa lub regulacja silnika.
11. Uszkodzony silnik lub część silnika tj. komora spalania, zawory, gniazda zaworowe, prowadnice zaworowe lub spalone uzwojenie rozrusznika silnika w efekcie stosowania paliw alternatywnych takich jak gaz propan -butan, gaz naturalny, zmienioną benzynę, itd.

Napraw gwarancyjnych dokonują jedynie dealerzy serwisowi, którzy zostali upoważnieni przez firmę Briggs & Stratton. Adres swojego najbliższego autoryzowanego dealera serwisowego znajdziecie Państwo w książce telefonicznej w części "Żółte Strony™" pod hasłem "Silniki, benzyna", "Silniki benzynowe" lub "Kosiarki trawnikowe" czy pod innym tego typu hasłem.

Produkcja silników Briggs & Stratton jest chroniona przez jeden lub więcej następujących patentów: wzór D-247.177 (inne patenty w trakcie rozpatrywania)

6,691,683	6,520,141	6,325,036	6,145,487	6,012,420	5,803,035	5,548,955	5,243,878	5,138,996	4,875,448	D 476,629
6,647,942	6,495,267	6,311,663	6,142,257	5,992,367	5,765,713	5,546,901	5,235,943	5,086,890	4,819,593	D 457,891
6,622,683	6,494,175	6,284,123	6,135,426	5,904,124	5,732,555	5,445,014	5,234,038	5,070,829	4,720,638	D 368,187
6,615,787	6,472,790	6,263,852	6,116,212	5,894,715	5,645,025	5,503,125	5,228,487	5,058,544	4,719,682	D 375,963
6,617,725	6,460,502	6,260,529	6,105,548	5,887,678	5,642,701	5,501,203	5,197,426	5,040,644	4,633,556	D 309,457
6,603,227	6,456,515	6,242,828	6,347,614	5,852,951	5,628352	5,497,679	5,197,425	5,009,208	4,630,498	D 372,871
6,595,897	6,382,166	6,239,709	6,082,323	5,843,345	5,619,845	5,320,795	5,197,422	4,996,956	4,522,080	D 361,771
6,595,176	6,369,532	6,237,555	6,077,063	5,823,153	5,606,948	5,301,643	5,191,864	4,977,879	4,520,288	D 356,951
6,584,964	6,356,003	6,230,678	6,064,027	5,819,513	5,606,851	5,271,363	5,188,069	4,977,877	4,512,499	D 309,457
6,557,833	6,349,688	6,213,083	6,040,767	5,813,384	5,605,130	5,269,713	5,186,142	4,971,219	4,453,507	D 308,872
6,542,074	6,347,614	6,202,616	6,014,808	5,809,958	5,497,679	5,265,700	5,150,674	4,895,119	4,430,984	D 308,871

Notă: (Această notă se aplică numai la motoarele utilizate în S.U.A.) Întreținerea, înlocuirea sau repararea dispozitivelor şi sistemelor de control al emisiilor poate fi efectuată de către orice atelier sau mecanic care repară motoare nerutiere. Totuşi, pentru a obține reparații gratuite în conformitate cu prevederile declarației de garanție Briggs & Stratton, orice reparație sau înlocuire a pieselor sistemului de control al emisiilor sau ale motorului trebuie să fie efectuată de către un distribuitor autorizat de fabrică.

RO

PĂRȚI COMPONENTE MOTOR

Fig. 1

1. Fişa bujiei
2. Filtru de aer
3. Şoc
4. Carburatorul
5. Valva de închidere a combustibilului
6. Mâner cordon
7. Întrerupător de oprire/ Senzor de ulei®, dacă este prevăzut
8. Accelerația
9. Motor Model/Tip/Număr de cod
   XXXXXX XXXX-XX
10. Eşapament/paravan de scântei, dacă este prevăzut
11. Alimentare combustibil
12. Rezervor de combustibil
13. Orificiu de umplere pentru ulei/Joja de ulei (dacă este prevăzut)
14. Carcasa suflantei
15. Buşon de scurgere a uleiului
16. Buşon alimentare ulei

Completați aici cu modelul , **tipul şi numărul de cod** al motorului.

_____ _____ _____

Completați aici cu data cumpărării.

_____

INFORMAȚII GENERALE

În S.U.A., motoarele OHV Model 120000 descrise în acest manual sunt certificate de către California Air Resources Board că respectă standardele de emisii pentru 125 de ore. Modelele 150000, 200000 şi 210000 au fost certificate pentru 250 de ore. Această certificare nu acordă cumpărătorului, proprietarului sau operatorului acestui motor nici o garanție suplimentară privind performanțele sau durata de viață utilă a acestui motor. Acest motor este garantat numai în conformitate cu garanțiile privind produsul şi emisiile menționate în alte părți din acest manual.

Notă: Puterea motorului va scădea cu 3-1/2% la fiecare 1.000 de picioare (300 m) deasupra nivelului mării şi cu 1% la fiecare 10° F (5.6° C) peste 77° F (25° C). Motorul va funcționa în mod satisfăcător la un unghi de până la 15°. Consultați manualul de utilizare a echipamentului pentru a afla limitele de funcționare în siguranță care sunt permise în pantă.

SPECIFICAȚII DE SIGURANȚĂ

Acest manual conține informații de siguranță pentru a vă avertiza cu privire la pericolele şi riscurile asociate motoarelor şi pentru a vă informa despre modul în care le puteți evita. Deoarece Briggs & Stratton nu ştie cu siguranță ce tip de echipament va acționa acest motor, este important să citiți şi să înțelegeți aceste instrucțiuni, precum şi cele referitoare la echipamentul pe care acest motor îl va acționa.

AVERTISMENT

Gazele de eşapament de la acest motor conțin substanțe chimice care sunt cunoscute în statul California drept cauzatoare de cancer, malformații congenitale sau alte disfuncții reproductive.

AVERTISMENT

Briggs & Stratton nu aprobă şi nu recunoaşte utilizarea acestor motoare pe vehicule de teren cu 3 roți (ATV-uri), motociclete, karturi recreaționale, aparate aeronautice sau vehicule destinate unei utilizări în competiții sportive. Utilizarea acestor motoare în aceste circumstanțe poate provoca daune materiale, leziuni grave (incluzând paralizia) sau poate duce chiar la deces.

Simboluri asociate cu acest motor

	Foc		Atenție pericol		
	Explozie		Citiți manualul de utilizare		
	Recul		Pornit Oprit		
	Şoc		Ulei		Stop
	Suprafață fierbinte		Combustibil		Slow (lent)
	Piese mobile		Şoc deschis		Fast (repede)
	Fumuri toxice		Şoc Maxim / Închis		

Un cuvânt semnal (PERICOL, AVERTISMENT sau ATENȚIE) este utilizat împreună cu simbolul de atenționare pentru a indica probabilitatea şi gravitatea posibilă a accidentării. În plus, poate fi utilizat şi un simbol de pericol pentru a reprezenta tipul pericolului.

PERICOL indică un pericol care, dacă nu este evitat, **se va solda cu moartea sau cu accidentarea gravă.**

AVERTISMENT indică un pericol care, dacă nu este evitat, **se poate solda cu moartea sau cu accidentarea gravă.**

ATENȚIE indică un pericol care, dacă nu este evitat, **s-ar putea solda cu accidente minore sau moderate.**

ATENȚIE, atunci când este utilizat **fără** simbolul de atenționare, indică o situație care **ar putea duce la deteriorarea motorului.**

AVERTISMENT

Benzina şi vaporii ei sunt foarte inflamabili şi explozivi.
Incendiul sau explozia se pot solda cu arsuri severe sau cu moartea.

CÂND ALIMENTAȚI CU COMBUSTIBIL

- OPRIȚI motorul şi lăsați-l să se răcească cel puțin 2 minute înainte de a scoate capacul rezervorului.
- Umpleți rezervorul în aer liber sau în zone bine ventilate.
- Nu supraalimentați rezervorul.
- Păstrați benzina la distanță de scântei, flăcări deschise, flăcări de veghe, căldură şi alte surse de aprindere.
- Verificați frecvent conductele de combustibil, rezervorul, buşonul şi fitingurile pentru a observa eventualele scurgeri. Înlocuiți-le dacă este necesar.

ATUNCI CÂND PORNIȚI MOTORUL

- Asigurați-vă că bujia, eşapamentul, buşonul rezervorului şi filtrul de aer sunt montate.
- NU demarați motorul cu bujia scoasa.
- Dacă se varsă combustibil, aşteptați până când acesta se evaporă înainte de a porni motorul.
- Dacă motorul se înecă, puneți şocul în poziția OPEN/RUN, puneți levierul de accelerație în poziția FAST şi încercați să porniți motorul.

ATUNCI CÂND UTILIZAȚI ECHIPAMENTUL

- NU mutați clapeta de pornire în poziția CHOKE (şoc) pentru a opri motorul.

ATUNCI CÂND TRANSPORTAȚI ECHIPAMENTUL

- Transportați echipamentul cu rezervorul GOL.

ATUNCI CÂND DEPOZITAȚI BENZINA SAU ECHIPAMENTUL CU COMBUSTIBIL ÎN REZERVOR

- Depozitați-le la distanță de cuptoare, sobe, boilere sau alte echipamente care au flacără de veghe sau altă sursă de aprindere deoarece acestea ar putea aprinde vaporii de benzină.

AVERTISMENT

Pornirea motorului creează scântei.
Scânteile pot aprinde gazele inflamabile din apropiere.
Se pot produce explozii şi incendii.

- Dacă există o scurgere de gaz natural sau de petrol lichefiat în zonă, nu porniţi motorul.
- Nu utilizaţi fluide de aprindere sub presiune pentru că vaporii sunt inflamabili.

AVERTISMENT

Retragerea rapidă a corzii de pornire (reculul) va trage mâna şi braţul către motor mai repede decât puteţi să îi daţi drumul.
Aceasta poate cauza ruperea oaselor, fracturi, zgârieturi sau luxaţii.

- La pornirea motorului, trageţi coarda încet până când întâmpinaţi rezistenţă şi atunci trageţi rapid.
- Componentele echipamentului cuplate direct, cum ar fi lamele, rotoarele, roţile de transmisie, roţile de lanţ etc., trebuie să fie prinse sigur.

AVERTISMENT

Piesele în mişcare pot intra în contact sau agăţa mâinile, picioarele, părul, hainele sau accesoriile.
Astfel se pot produce amputări traumatice sau tăieturi.

- Utilizaţi echipamentul cu apărătorile montate.
- Ţineţi mâinile şi picioarele la distanţă de piesele rotative.
- Prindeţi părul lung şi daţi jos bijuteriile.
- Nu purtaţi haine largi, şnururi care atârnă sau articole care ar putea fi prinse.

AVERTISMENT

Motorul degajă monoxid de carbon, un gaz toxic inodor şi incolor.
Inhalarea monoxidului de carbon poate produce ameţeli, leşin sau moartea.

- Porniţi şi folosiţi motorul în aer liber.
- Nu porniţi şi nu utilizaţi motorul în spaţii închise, chiar dacă uşile şi ferestrele sunt deschise.

AVERTISMENT

Funcţionarea motorului produce căldură. Piese ale motorului, în special toba de eşapament, devin foarte fierbinţi.
Se pot produce arsuri termice grave la contactul cu acestea.
Deşeurile combustibile, cum ar fi frunzele, iarba, ramurile etc. pot lua foc.

- Lăsaţi toba de eşapament, cilindrul şi aripile acestuia să se răcească înainte de a le atinge.
- Îndepărtaţi materialele combustibile din zona tobei de eşapament şi a cilindrului.
- Instalaţi şi menţineţi în stare de funcţionare un paravan de scântei înainte de a utiliza echipamentul pe terenuri nesistematizate acoperite cu păduri, cu iarbă sau cu arbuşti.
  În statul California acest lucru este obligatoriu (Secţiunea 4442 a Codului resurselor publice din California). Alte state pot avea legi similare. Pe terenurile federale se aplică legile federale.

AVERTISMENT

Producerea accidentală de scântei se poate solda cu incendii sau cu electrocutare.
Pornirea accidentală se poate solda cu agăţare, amputare traumatică sau tăieturi.

ÎNAINTE DE A EFECTUA REGLAJE SAU REPARAŢII

- Deconectaţi fişa bujiei şi ţineţi-o la distanţă de bujie.

ATUNCI CÂND TESTAŢI SCÂNTEIA LA BUJII

- Folosiţi întotdeauna un tester de scânteie omologat.
- NU verificaţi scânteia la bujie cu bujia scoasă.

RECOMANDĂRI PENTRU ULEI

ATENŢIE:

Motorul este livrat de către Briggs & Stratton fără ulei. Înainte de pornirea motorului, faceţi alimentarea cu ulei. Nu alimentaţi cu ulei în exces.

Folosiţi uleiul de calitate superioară recomandat "pentru service SF, SG, SH, SJ" sau superior cum ar fi Briggs & Stratton 30, număr de componentă 100005E. Nu folosiţi aditivi speciali cu uleiurile recomandate. **Nu amestecaţi uleiul cu benzina.**

Alegeţi din tabelul următor gradul SAE de viscozitate a uleiului care se potriveşte cu temperatura de pornire anticipată înainte de următorul schimb de ulei.

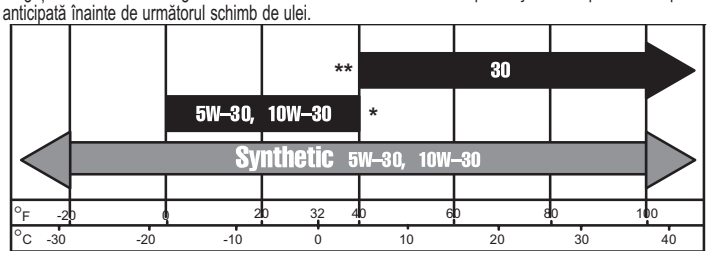

ATENŢIE: Motoarele răcite cu aer funcţionează la un regim de temperatură mai înalt decât motoarele automobilelor. Utilizarea uleiurilor multigrade nesintetice (5W-30, 10W-30, etc.) la temperaturi peste 40° F (4° C) va duce la un consum de ulei peste normal. Atunci când utilizaţi un ulei multigrad, verificaţi mai des nivelul uleiului.

* **ATENŢIE: Uleiurile sintetice trebuie utilizate** atunci când motorul funcţionează la o temperatură sub 40° F (4° C). În cazul contrar, motorul va fi avariat.

** **ATENŢIE: Dacă folosiţi ulei** SAE 30 sub 50° F (10° C), aceasta se poate solda cu dificultăţi de demaraj al motorului şi cu eventuale avarii a alezajului motorului datorită unei lubrifieri inadecvate.

Capacitate ulei

- La modelele 120000 / 150000 este 0,6 l (21 oz).
- La modelele 200000 / 210000 este 0,8 l (28 oz).
- Verificaţi nivelul uleiului *înainte* de a porni motorul.
- Verificaţi nivelul uleiului înainte de fiecare utilizare.
- Menţineţi nivelul uleiului pe FULL (PLIN).

Fig. 2 **PROCEDURĂ ULEI**

1. Aşezaţi motorul orizontal si curăţaţi în jurul orificiului de umplere ❶.
2. Scoateţi joja de ulei ❷, ştergeţi-o cu o cârpă curată, puneţi joja la loc şi strângeţi bine. Scoateţi din nou joja şi verificaţi nivelul uleiului. Nivelul de ulei trebuie să fie la semnul FULL ❸. Dacă mai este nevoie, adăugaţi încet ulei. **Nu alimentaţi cu ulei în exces.**
   –SAU–
3. Scoateţi buşonul orificiului de umplere cu ulei ❹. Uleiul trebuie să ajungă până la gura orificiului ❺.
4. Strângeţi bine joja sau buşonul orificiului de umplere înainte de pornirea motorului.

RECOMANDĂRI PENTRU COMBUSTIBIL

Folosiţi benzină curată, proaspătă, fără plumb cu o cifră octanică de minimum 85. Puteţi folosi benzină cu plumb, dacă aceasta este comercializată şi nu există benzină fără plumb.

În S.U.A. nu folosiţi benzină cu plumb. Unii combustibili, denumiţi benzină oxigenată sau reformulată, reprezintă benzină amestecată cu alcooli sau eteri. Utilizarea de cantităţi exagerate din aceste amestecuri poate deteriora sistemul de alimentare sau poate determina o funcţionare defectuoasă. Dacă apar simptome nedorite în funcţionare, utilizaţi o benzină cu un conţinut redus de alcool sau eter.

Acest motor este omologat pentru funcționarea cu benzină. Sistem de control al gazelor emise: EM (Modificări ale motorului).

Nu folosiți benzină cu metanol. **Nu amestecați uleiul cu benzina.**

Alimentarea cu combustibil

Curățați în jurul orificiului de umplere înainte de a scoate buşonul. Umpleți rezervorul până la circa 4 centimetri sub nivelul buşonului pentru a permite dilatarea combustibilului. Aveți grijă să nu supraalimentați rezervorul.

AVERTISMENT

Înainte de realimentare, lăsați motorul să se răcească 2 minute.

PORNIREA

ATENȚIE: Unele motoare pot fi echipate cu **senzor de ulei.** Sistemul **Senzor de ulei** este utilizat pentru a avertiza operatorul că motorul nu mai are ulei. Verificați întotdeauna nivelul uleiului înainte de a porni motorul. Motorul se poate defecta dacă nivelul uleiului nu este menținut corespunzător şi în acest caz garanția este anulată. Dacă motorul nu porneşte, s-a oprit şi/sau o lampă clipeşte pe butonul de oprire, adăugați ulei (vezi procedura de adăugare a uleiului Fig. 2).

Fig. 3 ÎNAINTE DE A PORNI MOTORUL

1. **Adăugați ulei şi carburant conform indicațiilor prezente în acest manual.**
2. Mutați şocul ❶ în poziția CHOKE.
3. Mutați butonul de accelerație ❷ în poziția FAST.
4. Rotiți robinetul de oprire a combustibilului ❸ în poziția ON (pornit), dacă este prevăzută.
5. Poziționați întrerupătorul de oprire ❹ în poziția ON (pornit), dacă este prevăzut.

Notă: **Lampa** Senzor de ulei din întrerupătorul de oprire ❹, dacă este prevăzut, vă avertizează cu privire la nivelul scăzut al uleiului. Lampa va clipi şi motorul nu va mai porni, sau reporni. Trebuie să adăugați ulei. Umpleți până la semnul FULL de pe joja sau până la gura orificiului de alimentare. Nu alimentați cu ulei în exces. Totuşi, Senzor de ulei, nu va opri motorul aflat în funcțiune dacă nivelul uleiului scade.

Fig. 4 PORNIREA MOTORULUI

Demaror cu arc

1. Prindeți coarda de pornire ❶ şi trageți uşor până când simțiți că opune rezistență. Apoi trageți cu putere pentru a evita mişcarea de întoarcere a corzii şi pentru a porni motorul.
2. Dacă este nevoie repetați operația cu şocul în poziția RUN şi cu butonul de accelerație în poziția FAST. După ce motorul porneşte, folosiți-l cu butonul de accelerație fixat în poziția FAST.

AVERTISMENT

Retragerea rapidă a corzii de pornire (reculul) va trage mâna şi brațul către motor mai repede decât puteți să îi dați drumul.

Electromotor

1. La motoarele prevăzute cu sistem de pornire de 12 volți, răsuciți cheia în poziția START ❷.
2. Dacă e nevoie, repetați operația cu butonul de accelerație în poziția FAST. Când motorul porneşte, folosiți-l cu butonul de accelerație în poziția FAST.

Notă: Dacă producătorul pune la dispoziție baterii, încărcați-le înainte de a porni motorul, aşa cum recomandă producătorul echipamentului.

Observație: Folosiți cicluri de pornire scurte (15 secunde/minut) pentru a prelungi viața starterului. Ciclurile lungi de pornire pot duce la defectarea starterului.

OPRIREA

Fig. 5

1. Mutați levierul de accelerație în poziția IDLE sau SLOW ❶, dacă este prevăzută.
2. Apoi mutați întrerupătorul de oprire în poziția OFF ❷ sau răsuciți cheia în poziția OFF ❸.
3. Închideți robinetul de oprire a combustibilului ❹.

ATENȚIE: NU mutați şocul în poziția CHOKE pentru oprirea motorului. Ar putea apărea deteriorarea motorului sau incendii.

Notă: Scoateți întotdeauna cheia de contact când nu folosiți echipamentul, sau când este nesupravegheat.

Notă: La transportul motorului, închideți robinetul de închidere a combustibilului pentru a preveni scurgerile de combustibil.

ÎNTREȚINEREA

Fig. 6

AVERTISMENT

Pentru a preveni pornirea accidentală, deconectați fişa bujiei ❶ şi țineți-o la distanță de bujie înainte de reparație.

O întreținere regulată ameliorează funcționarea şi prelungeşte durata de viață a motorului. Intervenții mai frecvente la motor sunt necesare dacă motorul funcționează în condiții meteo nefavorabile.

AVERTISMENT

Nu loviți volanta cu ciocanul sau cu obiecte grele. În caz contrar, volanta se poate fisura în timpul funcționării. Nu faceți intervenții asupra transmisiilor pentru a obține o viteză mai mare a motorului.

Respectați intervalele de mai jos, în ore sau zile, în funcție de utilizarea motorului. Folosirea în condiții meteo nefavorabile necesită o întreținere mai frecventă.

Primele 5 ore

- Schimbați uleiul

La fiecare 8 ore sau zilnic

- Verificați nivelul uleiului
- Curățați în jurul eşapamentului

La fiecare 25 de ore sau o dată pe anotimp

- Schimbați uleiul dacă motorul lucrează sub sarcină mare sau la o temperatură ambiantă ridicată
- Curățați materialul exterior al filtrului *

La fiecare 50 de ore sau o dată pe anotimp

- Schimbați uleiul
- Curățați şi verificați camera de scântei, dacă este prevăzută

La fiecare 100 de ore sau o dată pe anotimp

- Curățați prefiltrul, filtrul de aer sau cartuşul*
- Curățați/înlocuiți bujia
- Schimbați uleiul reductorului cu angrenaje, dacă este prevăzut
- Curățați sistemul de răcire*

În fiecare anotimp

- Verificați jocul valvelor

* *Curățați mai des după folosirea într-un mediu cu multe impurități în aer sau după tăierea de durată de iarbă înaltă, uscată.*

Fig. 7 ÎNTREȚINEREA ULEIULUI

Verificați nivelul uleiului periodic.

Asigurați-vă că nivelul uleiului este corespunzător. Verificați-l la fiecare 8 ore sau zilnic, înaintea pornirii motorului. Vezi procedura de completare cu ulei din capitolul ***Recomandări pentru ulei*** Nu alimentați cu ulei în exces.

Schimbul de ulei

Schimbați uleiul după primele 5 ore de funcționare. Schimbați uleiul cât timp motorul este cald. Pentru reumplere folosiți ulei SAE nou cu vâscozitatea recomandată ***(vezi fig.*** 2)

Schimbati uleiului din reductor, dacă este prevăzut

Scoateți buşonul de alimentare cu ulei ❶ şi joja de ulei ❷. Scurgeți uleiul la fiecare 100 de ore sau în fiecare anotimp. Pentru reumplere, turnați ulei SAE 30 în orificiul de alimentare până când iese prin orificiul de verificare a nivelului uleiului. Puneți la loc ambele buşoane. Buşonul de alimentare cu ulei are un orificiu de ventilație ❸ şi trebuie instalat peste capacul cutiei angrenajelor.

Fig. 8 ÎNTREȚINERE FILTRU DE AER

Filtre de aer cu element dublu

Înlocuiți prefiltrul ❶ şi/sau cartuşul ❷ dacă e foarte murdar sau defect.

Pentru întreținerea prefiltrului, dacă este prevăzut, spălați-l în apă cu detergent lichid. Stoarceți-l într-o cârpă curată şi lăsați-l să se usuce bine. NU ungeți prefiltrul.

Curățați cartuşul prin scuturare uşoară pe o suprafață plană. NU ungeți cartuşul.

ATENȚIE:

Nu folosiți aer presurizat sau solvenți pentru a curăța filtrul. Aerul presurizat poate deteriora filtrul, iar solvenții dizolvă filtrul.

Filtru de aer cu element dublu dreptunghiular

1. Slăbiți şurubul şi înclinați capacul în jos. Scoateți prefiltrul (dacă este prevăzut) şi ansamblul cartuşului de pe capac.
2. După întreținerea prefiltrului şi a cartuşului, aşezați prefiltrul, dacă este prevăzut (cu săgețile în sus) peste cutele cartuşului (buza prefiltrului va fi la capătul cutelor).
3. Instalați ansamblul prefiltru şi cartuş pe capac.
4. Introduceți limbile capacului în fantele ❺ din partea de jos a bazei.
5. Înclinați capacul în sus şi strângeți bine şurubul.

Filtru de aer cu element dublu oval

1. Scoateţi şurubul şi capacul. Ridicaţi filtrul de aer de pe ax.
2. După curăţare, montaţi din nou prefiltrul pe cartuş. Împingeţi filtrul de aer ferm pe ax ❻ pentru a-l aşeza pe bază.
3. Apăsaţi uniform capacul pe bază. Strângeţi bine şurubul.

Filtru de aer Element filtrant

Pentru întreţinrea elementului din spumă ❸, spălaţi-l în apă cu detergent lichid. Stoarceţi-l într-o cârpă curată. Îmbibaţi-l cu ulei de motor. Stoarceţi-l într-o cârpă curată, absorbantă pentru a elimina complet EXCESUL de ulei.

1. Slăbiţi şurubul şi înclinaţi capacul în jos. Scoateţi suportul ❹ si elementul din burete de pe capac.
2. Curăţaţi soclul, capacul şi baza.
3. Instalaţi suportul şi elementul din burete pe capac.
4. Introduceţi limbile capacului în fantele din partea de jos a bazei.
5. Înclinaţi capacul în sus şi strângeţi bine şurubul.

Fig. 9 ÎNTREŢINEREA BUJIILOR

Bujia trebuie curăţată/înlocuită după 100 de ore sau în fiecare anotimp, în funcţie de utilizare. Cheia pentru bujii se găseşte la orice distribuitor de service autorizat Briggs & Stratton.

Observaţie: În unele zone, legile locale cer utilizarea unei bujii cu rezistor pentru a suprima semnalele de aprindere. Dacă acest motor a fost initial echipat cu o bujie cu rezistor, utilizaţi acelaşi tip de bujie pentru înlocuire.

Deschiderea bujiei ❸ trebuie să fie de 0,76 mm (0,030 ţoli).

AVERTISMENT

NU încercaţi să porniţi motorul cu bujia scoasă. Combustibilul se poate aprinde şi poate provoca incendii sau explozii. Dacă doriţi să verificaţi scânteia, folosiţi numai testerul de scânteie Briggs & Stratton.

Fig. 9 MENŢINEREA CURĂŢENIEI MOTORULUI

Îndepărtaţi periodic iarba şi acumulările de reziduuri de pe motor. Curăţaţi apărătoarea pentru degete. Nu stropiţi motorul cu apă pentru a-l curăţa, pentru că apa ar putea contamina combustibilul. Curăţaţi-l cu o perie sau cu aer comprimat.

Dacă eşapamentul este echipat cu paravan pentru scântei ❷, demontaţi, curăţaţi şi verificaţi paravanul la fiecare 50 de ore sau în fiecare anotimp. Înlocuiţi-l dacă este deteriorat.

Pentru a asigura funcţionarea lină, curăţaţi deşeurile din jurul comenzilor, arcurilor şi conexiunii ❶ regulatorului de turaţie.

Curăţaţi sistemul de răcire. Iarba sau reziduurile pot înfunda sistemul de răcire cu aer a motorului, în special după folosire îndelungată. Demontaţi carcasa suflantei pentru a curăţa zonele indicate ❺.

DEPOZITARE

Dacă nu folosiţi motorul o perioadă de timp mai mare de 30 zile, trebuie să luaţi măsuri de protecţie sau să îl goliţi de combustibil pentru a preveni înfundarea sistemului de alimentare sau a carburatorului.

Pentru protecţia motorului vă recomandăm folosirea stabilizatorului pentru combustibil Briggs & Stratton.

Observaţie: Dacă nu aţi folosit stabilizator sau dacă motorul funcţionează cu benzină care conţine alcool, scoateţi tot combustibilul din rezervor şi lăsaţi motorul să meargă până la epuizarea totală a combustibilului.

1. Schimbul uleiului. Vezi **Schimbul de ulei**.
2. Scoateţi bujia şi turnaţi cca 15 ml (1/2 oz) de ulei de motor în cilindru. Introduceţi la loc bujia şi agitaţi uşor, pentru a realiza distribuţia uleiului.
3. Curăţaţi reziduurile de pe cilindru şi aripile cilindrului, de sub apărătoarea pentru degete şi din spatele tobei de eşapament.
4. Când scoateţi unitatea după perioada de depozitare, utilizaţi numai benzină proaspătă. Efectuaţi verificările de funcţionare, cf. programul de întreţinere, înainte de pornirea motorul.

AVERTISMENT

Depozitaţi într-o zonă curată si uscată. NU depozitaţi în aproprierea sobei, cuptorului sau a încălzitorului pentru apă, care foloseşte o flacără de veghe sau orice alt dispozitiv care poate produce o scânteie.

SERVICE

Apelaţi la un distribuitor de service autorizat de către Briggs & Stratton. Fiecare din aceştia au în stoc piese de schimb Briggs & Stratton originale şi unelte speciale pentru service.

Aveţi nevoie de asistenţă? Consultaţi site-ul web sau telefonaţi la, 1-800-233-3723, (S.U.A şi Canada) pentru a auzi un meniu de mesaje preînregistrate care vă informează despre întreţinerea motoarelor.

Listă parţială a pieselor de schimb originale Briggs & Stratton

Piesa	Piesa nr.
Ulei (20 uncii, 0,5 l)	100005E
Ulei (48 uncii, 1 l)	100006E
Set pompă de ulei (utilizează un burghiu electric standard pentru a elimina rapid uleiul din motor)	5056
Stabilizator de combustibil (1 oz., 30 ml doză de unică folosinţă)	992030 (5041)
Filtrul de combustibil	694485
Cartuş filtru aer plat	491588S (5043)
Epurator filtru aer plat	493537
Cartuş filtru aer oval (Model 11, 12)	690610
Prefiltru filtru de aer oval (Model 11, 12)	273356
Cartuş filtru aer oval (Model 20, 21)	692484
Prefiltru filtru de aer oval (Model 20, 21)	273930
Bujie cu rezistor	992041
Bujie standard	992040
Bujie de platină cu durată lungă de viaţă (utilizată pentru majoritatea motoarelor OHV)	5066
Tester de bujii	19368
Cheie pentru bujii	19374

Consultaţi site-ul nostru Web la **www.briggsandstratton.com** pentru a găsi un distribuitor aproape de dumneavoastră sau consultaţi "Pagini Aurii™".

Logo-ul şi "Pagini Aurii" sunt mărci înregistrate în numeroase ţări.

SPECIFICAŢII REGLARE PERFORMANŢĂ OPTIMĂ

Modelul 120000	
Alezaj	2-11/16 in. (68 mm)
Cursă	2-13/64 in. (56 mm)
Capacitate cilindrică -	12,48 ţoli cubici (206 cm^3)
Modelul 150000	
Alezaj	75 mm (2,970 ţoli)
Cursa	56 mm (2,200 ţoli)
Capacitate cilindrică	249 cm3 (15,22 ţoli cubici)
Modelul 200000	
Alezaj	3,120 in. (79,23 mm)
Cursă	2,438 in. (61,67 mm)
Capacitate cilindrică	18,64 ţoli cubici (305 cm^3)
Modelul 210000	
Alezaj	3,300 in. (83,81 mm)
Cursă	2,438 in. (61,67 mm)
Capacitate cilindrică	20,85 ţoli cubici (342 cm^3)
Deschiderea bujiilor	0,030 in. (0,76 mm)
Modelele 120000 / 150000	
Distanţă electrozi rotor	0,010 – 0,014 in. (0,25 – 0,36 mm)
Deschiderea bujiilor	0,030 in. (0,76 mm)
Admisie	0,004 – 0,006 in. (0,10 – 0,15 mm)**
Evacuare	0,009 – 0,011 in. (0,23 – 0,28 mm)**
Modelele 200000 / 210000	
Distanţă electrozi rotor	0,008 – 0,012 in. (0,20 – 0,30 mm)
Admisie	0,004 – 0,006 in. (0,10 – 0,15 mm)**
Evacuare	0,004 – 0,006 in. (0,10 – 0,15 mm)**

** Joc supapă cu arcurile instalate şi capătul pistonului cu 1/4 in. (6 mm) peste vârful fix (se verifică pe motorul rece). Vezi manual de reparaţii piesa numărul 275720.

Poliţă de garanţie privind sistemul de control al emisiilor a Briggs & Stratton Corporation (B&S), California Air Resources Board (CARB) şi United States Environmental Protection Agency (U.S. EPA) (Drepturile şi obligaţiile proprietarului privind garanţia pentru defecţiuni)

Declaraţie de garanţie pentru defectele de controlul emisiilor pe teritoriul Californiei, Statelor Unite ale Americii şi în Canada

California Air Resources Board (CARB), U.S. EPA şi B&S au onoarea de a vă explica Garanţia pentru sistemul de control al emisiilor la modelul de motoare mici pentru utilaje neînmatriculabile (SORE). În California, motoarele mici pentru utilaje neînmatriculabile noi produse în anul 2006 şi ulterior trebuie să fie proiectate, construite şi echipate conform standardelor stricte de anti-smog în vigoare în acest stat. Pe restul teritoriului Statelor Unite ale Americii, noile motoare pentru utilaje neînmatriculabile, cu aprindere cu scânteie certificate pentru modelul din 1997 şi ulterior, trebuie să îndeplinească standarde similare stabilite de către U.S. EPA. B&S are obligaţia de a garanta sistemul de control al emisiilor la motor pentru perioadele de timp enumerate în continuare, sub rezerva exploatării corespunzătoare a motorului mic neînmatriculabil fără abuzuri, neglijenţe sau întreţinere necorespunzătoare.
Sistemul de control al emisiilor este format din piese cum ar fi carburatorul, filtrul de aer, sistemul de aprindere, conducta de alimentare, eşapamentul şi convertizorul catalitic. De asemenea sistemul poate include şi conectori sau alte ansambluri legate de emisia de gaze.
În cazurile în care se întrunesc condiţiile de garanţie, B&S va repara motorul mic de teren gratuit şi va asigura gratuit diagnoza, piesele şi manopera.

Garanţia pentru defecţiuni la sistemul de control al emisiilor Briggs & Stratton

Garanţia pentru motoarele mici de teren acoperă defecţiunile la piesele de control al emisiilor pe o perioadă de doi ani, sub rezerva prevederilor de mai jos. Dacă una dintre piesele motorului care sunt garantate prin prezenta este defectă, piesa respectivă va fi înlocuită sau reparată de către B&S.

Răspunderea proprietarului privind garanţia

În calitate de proprietar al motorului mic de teren purtaţi răspunderea efectuării lucrărilor de întreţinere enumerate în broşura Instrucţiuni de exploatare şi întreţinere. B&S recomandă păstrarea tuturor chitanţelor reprezentând contravaloarea lucrărilor de întreţinere a motorului mic de teren, dar B&S nu are dreptul de a refuza onorarea garanţiei invocând lipsa chitanţelor sau neefectuarea de către proprietar a tuturor lucrărilor de întreţinere programate.
În calitate de proprietar al motorului mic de teren, vă rugăm să aveţi în vedere faptul că B&S are dreptul de a refuza onorarea garanţiei în cazul în care motorul sau o piesă a motorului s-a defectat datorită abuzului, neglijenţei, a întreţinerii necorespunzătoare sau a unor modificări neaprobate.
Aveţi obligaţia de a prezenta motorul mic teren la un distribuitor de service autorizat B&S de îndată ce constataţi existenţa unei probleme. Reparaţiile corespunzătoare garanţei necontestate trebuie executate într-o perioadă de timp rezonabilă care nu va depăşi 30 zile.
În cazul în care aveţi nelămuriri asupra drepturile şi obligaţiile dvs. privind garanţia, nu ezitaţi să contactaţi reprezentantul de service B&S la numărul de telefon: 1-414-259-5262.
Garanţia privind emisiile de gaze reprezintă o garanţie pentru defecţiuni. Defecţiunile sunt constatate în comparaţie cu performanţele unui motor normal. Garanţia nu presupune efectuarea unui test de emisii în stare de funcţionare a motorului.

Prevederile garanţiei privind defecţiunile la sistemul de control al emisiilor Briggs & Stratton

Următoarele constituie prevederi specifice privind Garanţia pentru defecţiuni la sistemul de control al emisiilor. Prezenta este separată şi complementară poliţei de garanţie pentru motoarele B&S privind motoarele neregulate enumerate în Instrucţiuni de exploatare şi întreţinere.

1. Piese garantionale
   Prezenta garanţie acoperă numai piesele enumerate în continuare (piesele sistemelor de control al emisiilor) în măsura în care piesele se aflau în componenţa motorului la momentul achiziţionării.
   a. Sistem de măsurare a combustibilului
      - Sistem de îmbogăţire pentru pornire la rece (şoc moale)
      - Carburator şi piese componente
      - Pompa de combustibil
      - Conducta de alimentare, fitinguri şi cleme pentru aceasta
      - Rezervor de combustibil, buşon şi fir conector
      - Canistră din carbon
   b. Sistem de inducere aer
      - Filtru de aer
      - Galerie de admisie
      - Tub de purjare şi evacuare
   c. Sistem de aprindere
      - Bujie(i)
      - Sistemul de aprindere cu magnetou
   d. Sistem catalizator
      - Convertizor catalitic
      - Galerie de evacuare
      - Sistem de injecţie aer sau supapă impuls
   e. Diverse elemente din componenţa sistemelor enumerate anterior
      - Supape şi întrerupătoare de vid, temperatură, poziţie sau timp
      - Conectori şi ansambluri
2. Perioada de garanţie
   B&S garantează proprietarului iniţial şi cumpărătorilor ulteriori ai motorului că piesele garantate nu vor suferi defecţiuni de materiale sau manoperă care să producă nefuncţionarea pieselor garantate pe o perioadă de doi ani de la data livrării motorului la sediul cumpărătorului cu amănuntul.
3. Gratuit
   Repararea sau înlocuirea oricărei piese garantate va fi realizată gratuit pentru proprietar şi va fi asigurată gratuit diagnoza care conduce la identificarea defecţiunii piesei garantate, cu condiţia ca diagnoza să fie efectuată la un distribuitor de service autorizat B&S. Pentru service în garanţie privind emisiile, contactaţi cel mai apropiat distribuitor de service autorizat B&S din ”Pagini Aurii” la categoriile ”Motoare, benzină”, ”Motoare pe benzină”, ”Maşini de tuns iarbă” sau categorii similare.
4. Cereri şi excepţii de la garanţie
   Cererile de reparaţii în garanţie se depun conform prevederilor Poliţei de garanţie pentru motorul B&S. Nu se efectuează reparaţii în garanţie pentru defecţiunile pieselor garantate dacă acestea nu sunt piese originale B&S sau dacă defecţiunile au apărut ca urmare a abuzului, neglijenţei sau întreţinerii necorespunzătoare, conform Poliţei de garanţie pentru motorul B&S. Garanţia B&S nu acoperă defecţiunile pieselor garantate provocate de piese adăugate, neoriginale sau modificate.
5. Întreţinerea
   Orice piesă garantată care nu trebuie înlocuită conform specificaţiilor tehnice sau care trebuie supusă doar verificărilor periodice sub incidenţa ”reparaţi sau înlocuiţi, după caz” va fi garantată pentru defecţiuni pe perioada de valabilitate a garanţiei. Orice piesă garantată care trebuie înlocuită conform specificaţiilor tehnice pentru întreţinere va fi garantată pentru defecţiuni numai pe perioada de timp până la prima înlocuire a piesei respective, conform specificaţiilor tehnice. Orice piesă de schimb care are performanţe şi durabilitate echivalente poate fi folosită pentru efectuarea întreţinerilor sau reparaţiilor. Proprietarul poartă răspunderea efectuării tuturor lucrărilor de întreţinere, conform Instrucţiunilor de exploatare şi întreţinere.
6. Efectele garanţiei
   Prezenta garanţie acoperă defecţiunile oricărei piese componente a motorului provocată de defecţiunile pieselor garantate pentru care perioada de garanţie este încă în vigoare.

Căutaţi Perioada de durabilitate privind emisiile relevante şi Informaţii privind Indicele de aer pe Eticheta de emisii a motorului

Motoarele certificate pentru întrunirea standardelor de emisii Tier 2 stabilite de California Air Resources Board (CARB) trebuie să afişeze informaţii privind Perioada de durabilitate privind emisiile şi Indicele de aer. Briggs & Stratton pune la dispoziţia consumatorilor aceste informaţii pe etichetele privind emisiile. Eticheta privind emisiile motorului indică informaţiile privind certificarea.

Perioada **de durabilitate privind emisiile** descrie numărul de ore de funcţionare efectivă pentru care motorul este certificat conform standardelor privind emisiile, sub prezumţia întreţinerii corespunzătoare conform Instrucţiunilor de exploatare şi întreţinere. Se folosesc următoarele categorii:

Moderată:
Motorul este certificat conform standardelor privind emisiile pentru 125 ore de funcţionare efectivă a motorului.

Intermediară:
Motorul este certificat conform standardelor privind emisiile pentru 250 ore de funcţionare efectivă a motorului.

Extinsă:
Motorul este certificat conform standardelor privind emisiile pentru 500 ore de funcţionare efectivă a motorului. De exemplu, o maşină de tuns iarba tipică este folosită 20 până la 25 de ore pe an. Astfel, **Perioada de durabilitate privind emisiile** unui motor cu o categorie **intermediară** va fi echivalentă cu 10 până la 12 ani.
Anumite motoare Briggs & Stratton vor fi certificate conform standardelor privind emisiile Phase 2 stabilite de United States Environmental Protection Agency (USEPA). Pentru motoarele certificate conform Phase 2, Perioada de conformitate privind emisiile înscrisă pe Eticheta de conformitate privind emisiile indică numărul de ore de funcţionare pentru care s-a constatat în timpul testelor că motorul îndeplineşte cerinţele standardelor privind emisiile.
Pentru motoarele cu capacitate cilindrică sub 225 cm^3.
Categoria C = 125 ore
Categoria B = 250 ore
Categoria A = 500 ore
Pentru motoarele cu capacitate cilindrică de 225 cm^3 sau superioară.
Categoria C = 250 ore
Categoria B = 500 ore
Categoria A = 1000 ore

INFORMAŢII TEHNICE

Informaţii de evaluare a puterii motorului

Puterea nominală brută inscripţionată pe fiecare motor pe benzină respectă codul J1940 al SAE (Society of Automotive Engineers – Societatea Inginerilor din Industria constructoare de Automobile) (procedura de evaluare a puterii şi cuplului pentru motoarele mici) şi performanţa de evaluare a fost obţinută şi corectată în conformitate cu SAE J1995 (Revizia 2002-05). Valorile cuplului sunt determinate pentru 3060 RPM; valorile exprimate în cai putere sunt determinate la 3600 RPM. Puterea brută efectivă a motorului poate fi mai mică şi este afectată de diverşi factori, printre care: condiţiile de funcţionare ambientale şi diferenţele de la un motor la altul. Dată fiind gama largă de produse pe care se montează motoarele şi varietatea de probleme de mediu aplicabile la utilizarea echipamentului, motorul pe benzină nu va dezvolta puterea nominală brută când este utilizat pe anumit echipament (putere efectivă „la instalare” sau netă). Această diferenţă se datorează unor factori multipli care includ, dar nu se limitează la: accesorii (filtru de aer, eşapament, aspirare, răcire, carburator, pompă de combustibil etc.), limitările aplicaţiei, condiţii de funcţionare ambientale (temperatura, umiditatea, altitudinea) şi diferenţele de la un motor la altul. Datorită limitărilor ce ţin de procesul şi capacitatea de producţie, este posibil ca Briggs & Stratton să substituie motoarele din această serie cu altele mai puternice.

POLIȚĂ DE GARANȚIE A PROPRIETARULUI MOTORULUI BRIGGS & STRATTON

Valabilă la 12/06

GARANȚIE LIMITATĂ

Briggs & Stratton Corporation va repara sau înlocui, în mod gratuit, orice piesă(e) care prezintă defecte de materiale, de fabricație sau ambele. Cheltuielile de transport pentru piesele trimise pentru a fi reparate sau înlocuite sub această garanție trebuie suportate de către cumpărător. Această garanție este valabilă pentru perioadele de timp şi în condițiile menționate mai jos. Pentru reparații în perioada de garanție, căutați cel mai apropiat distribuitor autorizat pe harta noastră de la adresa www.briggsandstratton.com, sau sunați la 1-800-233-3723, ori consultați „Paginile Aurii™".

NU EXISTĂ NICI O ALTĂ GARANȚIE SPECIFICĂ. GARANȚIILE IMPLICITE, CUM AR FI GARANȚIA DE VANDABILITATE ŞI GARANȚIA FUNCȚIONĂRII PRODUSULUI ÎN CONFORMITATE CU UN ANUMIT DOMENIU DE APLICABILITATE SUNT LIMITATE LA UN AN DE LA DATA CUMPĂRĂRII SAU LA O PERIOADĂ DE TIMP IMPUSĂ DE LEGE. TOATE GARANȚIILE IMPLICITE SUNT EXCLUSE. ÎN LIMITELE PREVĂZUTE DE LEGE, PRODUCĂTORUL ESTE EXONERAT DE ORICE RĂSPUNDERE ÎN CEEA CE PRIVEŞTE DAUNELE CARE NU FAC OBIECTUL GARANȚIILOR. Este posibil ca această prevedere să nu fie valabilă pentru Dvs., deoarece legile privitoare la garanția acordată pentru aceste daune sunt diferite în țări şi în state diferite. Această garanție vă conferă anumite drepturi legale, în plus puteți beneficia şi de alte drepturi legale, care diferă de la o țară la alta şi de la un stat la altul.

PERIOADE DE GARANȚIE **

Marcă/Tip produs	Uz privat	Uz comercial
Vanguard™	2 ani	2 ani
Seria Extended Life™, I/C®, Intek I/C®, Intek Pro™	2 ani	1 an
Motoare care funcționează cu kerosen	1 an	90 zile
Toate celelalte motoare Briggs & Stratton	2 ani	90 zile

** Motoarele utilizate în cadrul generatoarelor de rezervă din medii rezidențiale sunt garantate numai pentru uzul personal. Această garanție nu se aplică motoarelor din cadrul echipamentelor utilizate ca sursă principală de energie în locul rețelelor utilitare. **Motoarele utilizate în curse competiționale sau pe piste comerciale sau închiriate nu beneficiază de garanție.**

Perioada de garanție începe de la data cumpărării de către primul cumpărător cu amănuntul sau de către utilizatorul final comercial, şi continuă pentru perioada de timp menționată în tabelul de mai sus. Prin "uz personal" se înțelege folosirea acestui produs în gospodărie de către primul său cumpărător cu amănuntul. Prin "uz comercial" se înțelege orice altă utilizare, inclusiv comercială, activitate aducătoare de venituri sau închirierea. În cadrul acestei polițe de garanție, un motor, odată ce a fost utilizat comercial este considerat ca fiind de uz comercial şi pentru viitor.

NU ESTE NECESARĂ NICI O ÎNREGISTRARE A GARANȚIEI PENTRU A OBȚINE GARANȚIA PENTRU PRODUSELE BRIGGS & STRATTON. PĂSTRAȚI CHITANȚA PRIMITĂ LA CUMPĂRARE. DACĂ NU PUTEȚI DOVEDI DATA CUMPĂRĂRII INIȚIALE ATUNCI CÂND SOLICITAȚI SERVICE ÎN GARANȚIE, VA FI UTILIZATĂ DATA FABRICAȚIEI PRODUSULUI PENTRU A DETERMINA PERIOADA DE GARANȚIE.

REFERITOR LA GARANȚIA MOTORULUI DUMNEAVOASTRĂ

Briggs & Stratton asigură reparațiile necesare prin garanție şi îşi cere scuze pentru neplăcerile pe care vi le-a provocat. Reparațiile prevăzute de garanție se fac de către orice service al unui distribuitor autorizat Briggs & Stratton. Cele mai multe din acestea sunt operații de rutină dar, în unele situații garanția nu acoperă reparațiile care se impun. De exemplu garanția nu se aplică dacă motorul s-a stricat ca urmare a folosirii necorespunzătoare, a nerespectării întreținerii de rutină sau datorită livrării, transportului, manipulării, depozitării sau instalării necorespunzătoare. Garanția nu se aplică nici dacă seria motorului a fost ştearsă sau motorul a fost deteriorat sau modificat.

După ce clientul se adresează unității service, se va proceda la o investigare a situației. Cereți distribuitorului să înainteze toate formularele la şeful rețelei de distribuitori sau la fabrică. Dacă aceştia hotărăsc că plângerea este justificată, clientul va fi despăgubit în totalitate pentru defectele menționate. Pentru a evita eventualele neînțelegeri care pot interveni între clienți şi distribuitori, vă prezentăm enumerate mai jos câteva din cauzele defectării motorului pentru care nu se aplică garanția.

Uzura normală:

Motoarele, ca orice dispozitiv mecanic, necesită întreținerea periodică a pieselor şi înlocuirea lor pentru a funcționa corespunzător. Garanția nu acoperă reparațiile atunci când utilizarea normală a epuizat durata de viață a unei piese şau a unui motor.

Întreținere necorespunzătoare:

Durata de viață a unui motor depinde de condițiile în care este exploatat şi de îngrijirea care i se asigură. Uneori motoarele sunt folosite pentru destinații, care implică exploatarea în condiții grele de mediu, praf, impurități - de ex. motocultivatoarele, pompele, maşinile pentru tuns iarba cu cuțit rotativ - care duc la uzarea prematură a acestora. Dacă această uzură s-a produs ca urmare a pătrunderii prafului sau a altor materiale abrazive în interiorul motorului ca rezultat al unei întrețineri necorespunzătoare, garanția nu se aplică.

Această garanție se aplică defectelor de material sau de funcționare ale motorului exclusiv, şi nu implică înlocuirea echipamentului pe care a fost montat motorul. Garanția nu se aplică nici reparațiilor impuse de următoarele:

1. PROBLEME CAUZATE DE FOLOSIREA PIESELOR CARE NU SUNT PIESE ORIGINALE BRIGGS & STRATTON.
2. Dispozitive montate pentru a preveni pornirea accidentală a echipamentului şi care au cauzat funcționarea necorespunzătoare a motorului sau au scurtat durata sa de viață. (Adresați-vă producătorului echipamentului.)
3. Scurgeri la carburator, conducte înfundate, supape colmatate sau orice alte probleme cauzate de folosirea unui combustibil necorespunzător. (Folosiți benzină fără plumb, proaspătă şi adiţiv pentru combustibili Briggs & Stratton, Nr. de Serie 5041.)
4. Piese care sunt zgâriate sau crăpate din cauză că un motor a funcționat cu ulei insuficient sau contaminat, sau cu un ulei lubrifiant cu un grad incorect. Este posibil ca senzorul de ulei OIL GARD să nu oprească motorul în funcțiune. Se pot produce defecțiuni ale motorului dacă nivelul uleiului nu este menținut corespunzător.
5. Reparații asupra unor componente care nu sunt fabricate de Briggs & Stratton, de ex. cuplaje, transmisii, dispozitive de telecomandă, etc.
6. Deteriorarea sau uzura unor piese cauzată de pătrunderea prafului în motor, ca urmare a întreținerii sau reasamblării necorespunzătoare a filtrului de aer, sau folosirii unui filtru de aer care nu e original.
7. Piese care s-au stricat datorită supraturării sau supraîncălzirii motorului în urma pătrunderii în interior a prafului, ierbii, resturilor care au înfundat sistemul de răcire sau au obturat zona volantei, sau datorită folosirii motorului într-o încăpere insuficient ventilată.
8. Motorul sau piese stricate ca urmare vibrațiilor datorate unei instalări necorespunzătoare, echilibrării sau fixării incorecte a cuțitelor sau a rotorului, montarea necorespunzătoare a motorului pe echipament, supraturării motorului.
9. Îndoirea sau ruperea arborelui cotit, cauzată de lovirea unui obiect contondent cu lamele cuțitelor, în cazul unei maşini de tuns iarba cu cuțite rotative, sau de supratensionarea curelei trapezoidale.
10. Tuning sau reglaje de rutină ale motorului.
11. Avarierea motorului sau a uneia din părțile componente ale motorului, de exemplu, camera de combustie, supapele, scaunele de supape, ghidajele de supape, bobina, cauzate de folosirea unor combustibili vechi sau alterați, etc.

Puteți beneficia de garanție doar prin intermediul distribuitorilor de service autorizați de către Briggs & Stratton Corporation. Cel mai apropiat distribuitor autorizat de service pentru Dvs. se găseşte în lista din publicația service al unui distribuitor autorizat "Pagini Galbene™", la rubricile "Motoare, Benzină" sau "Motoare pe benzină," "Maşini pentru tuns iarba," sau altele similare.

Motoarele Briggs & Stratton Sunt Fabricate După Unul Din Următoarele Brevete: Proiect D-247,177 (Alte Brevete în curs de omologare)

6,691,683	6,520,141	6,325,036	6,145,487	6,012,420	5,803,035	5,548,955	5,243,878	5,138,996	4,875,448	D 476,629
6,647,942	6,495,267	6,311,663	6,142,257	5,992,367	5,765,713	5,546,901	5,235,943	5,086,890	4,819,593	D 457,891
6,622,683	6,494,175	6,284,123	6,135,426	5,904,124	5,732,555	5,445,014	5,234,038	5,070,829	4,720,638	D 368,187
6,615,787	6,472,790	6,263,852	6,116,212	5,894,715	5,645,025	5,503,125	5,228,487	5,058,544	4,719,682	D 375,963
6,617,725	6,460,502	6,260,529	6,105,548	5,887,678	5,642,701	5,501,203	5,197,426	5,040,644	4,633,556	D 309,457
6,603,227	6,456,515	6,242,828	6,347,614	5,852,951	5,628352	5,497,679	5,197,425	5,009,208	4,630,498	D 372,871
6,595,897	6,382,166	6,239,709	6,082,323	5,843,345	5,619,845	5,320,795	5,197,422	4,996,956	4,522,080	D 361,771
6,595,176	6,369,532	6,237,555	6,077,063	5,823,153	5,606,948	5,301,643	5,191,864	4,977,879	4,520,288	D 356,951
6,584,964	6,356,003	6,230,678	6,064,027	5,819,513	5,606,851	5,271,363	5,188,069	4,977,877	4,512,499	D 309,457
6,557,833	6,349,688	6,213,083	6,040,767	5,813,384	5,605,130	5,269,713	5,186,142	4,971,219	4,453,507	D 308,872
6,542,074	6,347,614	6,202,616	6,014,808	5,809,958	5,497,679	5,265,700	5,150,674	4,895,119	4,430,984	D 308,871

Примечание: (Данное примечание относится только к двигателям, используемым в США). Обслуживание, замена или ремонт устройств и систем контроля эмиссии могут выполняться любой мастерской или специалистом по ремонту не автомобильных двигателей. Однако, для бесплатного ремонта в соответствии с положениями и условиями заявления о гарантии компании Briggs & Stratton, любой ремонт, обслуживание или замена деталей системы контроля эмиссии должны выполняться дилером, сертифицированным заводом-изготовителем.

КОМПОНЕНТЫ ДВИГАТЕЛЯ

Рис. 1

1. Провод свечи зажигания
2. Воздушный фильтр
3. Воздушная заслонка
4. Карбюратор
5. Кран топливный
6. Рукоятка троса
7. Выключатель/Oil Gard®, если установлен
8. Дроссель
9. Двигатель Модель / Тип / Номер кода
   XXXXXX XXXX-XX
10. Глушитель/искрогаситель, если установлен
11. Горловина топливного бака
12. Топливный бак
13. Маслозаливная горловина / Щуп измерения уровня масла (если установлен)
14. Кожух вентилятора
15. Пробка сливного отверстия масла
16. Пробка маслоналивная

Запишите здесь модель Вашего двигателя, его тип и номер кода для последующего использования.

_____ _____ _____

Запишите здесь дату покупки для последующего использования.

_____

ОБЩИЕ СВЕДЕНИЯ

В США, рассматриваемые в данном руководстве двигатели модели 120000 сертифицированы Калифорнийским управлением по воздушным ресурсам на соответствие стандартам в течение 125 часов, а двигатели моделей 150000, 200000 и 210000 в течение 250 часов. Такая сертификация не предоставляет покупателю, владельцу или оператору каких-либо дополнительных гарантий относительно эксплуатационных характеристик или срока службы данного двигателя. Данный двигатель гарантируется только в соответствии с гарантиями на изделие и его эмиссию, указанными в данном руководстве.

Примечание: Мощность двигателя будет уменьшаться на 3 - 1/2 % для каждых 1000 футов (300 метров) над уровнем моря и на 1 % для каждых 10° F (5.6° C) свыше 77° F (25° C). Двигатель будет работать удовлетворительно под углом до 15°. Смотрите руководство для оператора оборудования касательно безопасных допустимых значений для работы на склонах.

МЕРЫ БЕЗОПАСНОСТИ

В настоящем руководстве содержится информация по безопасности, которая призвана обратить Ваше внимание на опасности и риски, связанные с работой двигателей, а так же, как избежать их. Поскольку компания Briggs & Stratton может не знать, какое оборудование будет приводить в движение данный двигатель, важно, чтобы Вы прочли и поняли эти инструкции, а также инструкции на оборудование, имеющего привод от данного двигателя.

ОСТОРОЖНО

Выхлопные газы двигателя содержат химические продукты, которые, по данным штата Калифорния, вызывают рак, дефекты у новорожденных или иные нарушения репродуктивной функции.

ОСТОРОЖНО

Компания Briggs&Stratton не одобряет и не разрешает использование данных двигателей на трех колесных вездеходах, мотоциклах, прогулочных/развлекательных картингах, воздушных суднах или автомобилях, предназначенных для использования в соревнованиях. Использование наших двигателей в данных целях может привести к порче имущества, серьезным травмам (включая паралич) или даже к смертельному исходу.

Символы, связанные с работой данного двигателя

	Легковоспламеняющиеся вещества		Сигналы тревоги		
	Опасность взрыва		Прочтите Руководство оператора		
	Отдача		Вкл. Выкл.		
	Электрошок		Моторное масло		Стоп
	Горячая поверхность		Топливо		Slow (Медленно)
	Движущиеся детали		Откройте воздушную заслонку		Fast (Быстро)
	Ядовитые газы		Полностью / закрытая воздушная заслонка		

С обозначением опасности используются слова "ОПАСНО", " ОСТОРОЖНО " или "ВНИМАНИЕ", указывающие на вероятность и возможную степень серьезности травмы. В дополнение может использоваться знак, указывающий на вид опасности.

ОПАСНО указывает на опасную ситуацию, которая, если ее не избежать, приведет к смертельному исходу или серьезной травме.

ОСТОРОЖНО указывает на опасную ситуацию, которая, если ее не избежать, может привести к смертельному исходу или серьезной травме.

ВНИМАНИЕ указывает на опасную ситуацию, которая, если ее не избежать, может привести к травме средней тяжести или легкой травме.

Слово ВНИМАНИЕ, используемое без предупредительного знака, указывает на ситуацию, которая может привести к повреждению двигателя.

ОСТОРОЖНО

Бензин и его пары чрезвычайно огнеопасны и взрывоопасны.
Воспламенение или взрыв могут привести к сильным ожогам или смертельному исходу.

ПРИ ЗАПРАВКЕ ТОПЛИВОМ

- Прежде чем открыть крышку топливозаправочной горловины, выключите двигатель и дайте ему остыть в течение, по меньшей мере, 2 минут.
- Заполняйте топливный бак, либо на открытом воздухе, либо в хорошо проветриваемой зоне.
- Не переполняйте топливный бак.
- Вблизи бензина и в зоне его испарений не должно быть искрения, открытого пламени, горелок, нагревателей и других возможных источников воспламенения.
- Регулярно проверяйте топливопровод, бак, крышку и фитинги на наличие трещин и утечек. При необходимости заменяйте детали.

ПРИ ЗАПУСКЕ ДВИГАТЕЛЯ

- Убедитесь, что свеча зажигания, глушитель, крышка топливного бака и воздушный фильтр находятся на своем месте.
- Не заводите двигатель с вывернутой свечой.
- В случае пролива топлива, дождитесь его полного испарения, прежде чем запустить двигатель.
- В случае перелива двигателя, установите воздушную заслонку в положение OPEN/RUN (Открыта/Работа), а дроссельную заслонку в положение FAST (Быстро) и заводите, пока двигатель не запустится.

ПРИ ЭКСПЛУАТАЦИИ ОБОРУДОВАНИЯ

- Не перемещайте рычаг воздушной заслонки в закрытое положение для останова двигателя.

ПРИ ТРАНСПОРТИРОВКЕ ОБОРУДОВАНИЯ

- Транспортируйте двигатели с ПУСТЫМ топливным баком.

ПРИ ХРАНЕНИИ БЕНЗИНА ИЛИ ОБОРУДОВАНИЯ С ТОПЛИВОМ В БАКЕ

- Во избежание воспламенения паров бензина храните его вдали от котлов, печей, водонагревателей и прочих приборов, в которых используется горелка или иной источник воспламенения.

ОСТОРОЖНО

При запуске двигателя происходит образование искры.
Образование искры может вызвать воспламенение горючих газов.
Это может привести к взрыву и пожару.

- Не запускайте двигатель в том месте, где происходит утечка природного или сжиженного газа.
- Не используйте пусковые жидкости в аэрозольной упаковке, так как их пары огнеопасны.

ОСТОРОЖНО

Быстрый возврат пускового троса (отдача) может притянуть руку к двигателю быстрее, чем Вы успеете отпустить трос.
Это может привести к переломам, ушибам или растяжениям.

- Для запуска двигателя потяните шнур медленно и затем, когда почувствуете сопротивление, потяните быстро.
- Непосредственно подсоединенные элементы оборудования, в том числе лезвия, крыльчатки, шкивы, звездочки и т.п., должны быть надежно закреплены.

ОСТОРОЖНО

Вращающиеся детали могут войти в контакт с руками, ногами, волосами, одеждой и ее аксессуарами или захватить их.
Это может привести к травматической ампутации или тяжелым рваным ранам.

- Не эксплуатируйте оборудование без предусмотренных защитных приспособлений.
- Не приближайте руки и ноги к вращающимся деталям.
- Не распускайте волосы и снимите ювелирные изделия.
- Не носите свободную одежду, болтающиеся шнурки или изделия, которые могут быть захвачены движущимися деталями.

ОСТОРОЖНО

Выхлопные газы содержат окись углерода — бесцветный и не имеющий запаха ядовитый газ.
Вдыхание окиси углерода (угарного газа) может вызвать рвоту, потерю сознания или смерть.

- Заводите и эксплуатируйте двигатель вне помещения.
- Не заводите двигатель в помещении даже при открытых окнах и дверях.

ОСТОРОЖНО

Во время работы двигатели выделяют тепло. Детали двигателя, в особенности глушитель, становятся очень горячими.
Прикосновение к ним может привести к сильным ожогам.
Воспламеняемый мусор, например листья, трава, хворост и т.п., могут загореться.

- Дайте глушителю, цилиндру и ребрам цилиндра остыть, прежде чем дотрагиваться до них.
- Очистите зону вокруг глушителя и цилиндра от скопившегося воспламеняемого мусора.
- Установите искроуловитель и поддерживайте его в рабочем состоянии в случае использования оборудования на неблагоустроенной территории, покрытой лесом, травой или кустарником. Это требуется в соответствии с законодательством штата Калифорния (Раздел 4442 Правил пользования общими ресурсами). Другие штаты могут иметь аналогичные законы. На федеральной территории применяются федеральные законы.

ОСТОРОЖНО

Случайное образование искры может привести к пожару или поражению электрическим током.
Случайный запуск может привести к захватыванию, травматической ампутации различных частей тела или к образованию рваных ран.

ПЕРЕД РЕГУЛИРОВКОЙ ИЛИ РЕМОНТОМ

- Отсоедините провод свечи зажигания и удалите его от свечи.

ПРИ ПРОВЕРКЕ СИСТЕМЫ ЗАЖИГАНИЯ

- Всегда используйте утвержденный тестер зажигания.
- Не проверяйте искру с вынутой свечей зажигания.

РЕКОМЕНДАЦИИ ПО ИСПОЛЬЗОВАНИЮ МОТОРНОГО МАСЛА

ВНИМАНИЕ:

Двигатель "Briggs & Stratton" поставляется без масла. Перед запуском заполнить двигатель маслом. Не переполнять.

Используйте качественное детергентное масло, классифицированное "For Service SF, SG, SH, SJ" или выше, такое как масло Briggs & Stratton SAE 30, Изделие номер 100005E. Не используйте никаких специальных присадок к рекомендуемым маслам. Не смешивайте масло с бензином.

В этой таблице выберите степень вязкости масла по классификации SAE, соответствующую диапазону температур воздуха при запуске двигателя в период до следующей замены масла.

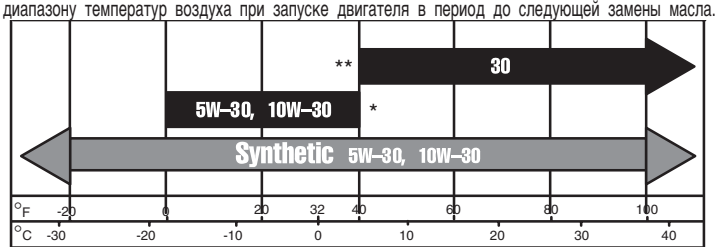

ВНИМАНИЕ: Двигатели с воздушным охлаждением нагреваются сильнее, чем автомобильные двигатели. Использование несинтетических зимних масел (5W-30, 10W-30 и т. п.) при температурах выше 40° F (4° C) приведет к повышенному потреблению масла. В случае использования зимнего масла необходимо чаще проверять его уровень.

* ВНИМАНИЕ: Во избежание повреждения двигателя при его эксплуатации в условиях температур ниже 40° F (4° C) следует использовать синтетическое масло.

** ВНИМАНИЕ: Использование масла SAE 30 при температурах ниже 50° F (10° C) повлечет трудности с пуском и может повредить цилиндр двигателя из-за неадекватной смазки.

Объем масла

- Модели 120000 / 150000 — 0,6 л (21 унция).
- Модели 200000 / 210000 — 0,8 л (28 унций).
- Проверяйте уровень масла перед запуском двигателя.
- Проверяйте уровень масла перед каждым использованием.
- Поддерживайте уровень масла на отметке FULL (заполнено).

Рис. 2 ПРОЦЕДУРА ЗАЛИВКИ МАСЛА

1. Установить двигатель в горизонтальное положение и очистить зону вокруг маслозаливной горловины ❶.
2. Вынуть щуп для измерения уровня масла ❷, протереть его чистой тряпкой, вставить и снова закрепить. Снова вынуть щуп и проверить уровень масла, которое должно доходить до отметки FULL (заполнено) ❸. При необходимости, медленно долить масло. Не переполнять.
   -ИЛИ-
3. Отвернуть пробку маслозалива ❹. Масло должно достигать уровня перелива ❺.
4. Перед запуском плотно затянуть щуп или пробку маслозалива.

РЕКОМЕНДАЦИИ ПО ИСПОЛЬЗОВАНИЮ ТОПЛИВА

Использовать чистый, свежий, неэтилированный бензин с октановым числом не менее 85. При отсутствии в продаже неэтилированного бензина допускается использовать этилированный бензин.

В США этилированный бензин не может использоваться. Некоторые виды топлива, так называемый кислородосодержащий или преобразованный бензин, представляют собой обогащенный спиртами или эфирами бензин. Чрезмерное содержание этих компонентов может привести к повреждению топливной системы и нарушению работы двигателя. В случае нарушения работы, использовать бензин с более низким содержанием спирта или эфира.

Данный двигатель сертифицирован для работы на бензине. Система контроля токсичности выпускных газов: EM (модификации двигателя).

Не используйте топливо, содержащее метиловый спирт. Не смешивайте масло с бензином.

Заправка топливом

Прежде чем снять крышку топливного бака очистите зону вокруг топливозаливной горловины. Заполните бак примерно на 1-1/2 дюйма (4 см) ниже верхней точки горловины, чтобы позволить топливу расширяться. Не допускайте переполнения.

ОСТРОЖНО

Перед заполнением топливом дайте двигателю остыть в течение 2 минут.

ЗАПУСК

ВНИМАНИЕ: Некоторые двигатели могут быть оборудованы устройством OIL GARD. Устройство OIL GARD предназначено для предупреждения оператора о низком уровне масла в двигателе. Необходимо всегда проверять уровень масла перед запуском двигателя. Если уровень масла не соответствует необходимому, может произойти поломка двигателя и, в этом случае, гарантия не будет действовать. Если двигатель не запускается, остановился, и/или мигает индикатор на выключателе останова, следует долить масло (смотрите процедуру по доливке масла на Рис. 2).

Рис. 3 ПЕРЕД ЗАПУСКОМ ДВИГАТЕЛЯ

1. Долейте масло и топливо в соответствии с инструкцией.
2. Установите рычаг управления воздушной заслонкой ❶ в положение CHOKE (закрыта).
3. Установите рычаг управления дросселем ❷ в положение FAST (быстро).
4. Повернуть кран подачи топлива ❸ в положение "ON" (если установлен).
5. Установите выключатель останова ❹ в положение ON, если установлен.

Примечание: Индикатор OIL GARD в выключателе останова ❹, если установлен, предупреждает о низком уровне масла. Индикатор будет мигать, и двигатель не будет запускаться или перезапускаться. Необходимо долить масло. Долить масло до отметки FULL (заполнено) на щупе или до момента перелива из маслоналивного отверстия. Не переполнять. Однако устройство OIL GARD не останавливает уже работающий двигатель в случае недостаточного уровня масла.

Рис. 4 ЗАПУСК ДВИГАТЕЛЯ

Ручной стартер с обратной смоткой троса

1. Взяться за рукоятку троса ❶ и медленно потянуть до тех пор, пока Вы не почувствуете сопротивление. Затем потянуть трос быстро для преодоления сопротивления компрессии, предотвращения отдачи и запуска двигателя.
2. При необходимости повторите эту операцию с воздушной заслонкой в положении RUN (работа) и дросселем в положении FAST (быстро). После запуска двигателя работайте в положении FAST (быстро) рычага управления дросселем.

ОСТОРОЖНО

Быстрый возврат пускового троса (отдача) может притянуть руку к двигателю быстрее, чем Вы успеете отпустить трос.

Электростартер

1. Для двигателей с электростартером на 12 вольт, повернуть ключ в положение START (Пуск) ❶.
2. При необходимости, повторите эту операцию с рычагом управления дросселем в положении FAST (быстро). Если двигатель запускается, то работайте в положении FAST (быстро).

Замечание: Если изготовитель оборудования поставил аккумулятор, то зарядите его перед запуском двигателя согласно рекомендациям изготовителя оборудования.

Примечание: Для увеличения срока службы стартера производите короткие циклы запуска (15 секунд в минуту). Продолжительные циклы запуска могут повредить электростартер.

ОСТАНОВКА

Рис. 5

1. Установите рычаг управления дроссельной заслонки в положение IDLE (холостой ход) или SLOW (медленно) ❶, если установлен.
2. Затем установите выключатель в положение OFF (выкл) ❷ или поверните ключ в положение OFF (выкл) ❸.
3. Закройте кран подачи топлива ❹.

ВНИМАНИЕ: НЕ устанавливайте рычаг управления воздушной заслонкой в положение CHOKE (закрыта) для остановки двигателя. Это может привести к детонации или к повреждению двигателя.

Примечание: Всегда вынимайте ключ из выключателя, если оборудование не используется или остается без присмотра.

Примечание: При транспортировке двигателя или оборудования необходимо закрывать кран подачи топлива во избежание его утечки.

ТЕХНИЧЕСКОЕ ОБСЛУЖИВАНИЕ

Рис. 6

ОСТОРОЖНО

Во избежание случайного запуска, перед обслуживанием отсоедините провод свечи зажигания ❶ и удалите его от свечи зажигания перед проведением технического обслуживания.

Регулярное обслуживание улучшает эксплуатационные характеристики и продлевает срок службы двигателя. При эксплуатации в тяжелых условиях требуется более частое обслуживание двигателя.

ОСТОРОЖНО

Не ударяйте по маховику молотком или твердым предметом. В противном случае, маховик может лопнуть во время эксплуатации двигателя.

НЕ меняйте тяги и другие детали для увеличения скорости работы двигателя.

Соблюдайте часовые или календарные интервалы обслуживания, в зависимости от того, какие из них истекут раньше. В случае работы в неблагоприятных условиях необходимо производить обслуживание чаще.

Первые 5 часов

- Заменить масло

Каждые 8 часов или ежедневно

- Проверить уровень масла
- Очистить зону вокруг глушителя

Каждые 25 часов или каждый сезон

- Заменить масло при работе с высокой нагрузкой или при высокой температуре окружающей среды
- Произвести обслуживание предварительного воздушного фильтра *

Каждые 50 часов или каждый сезон

- Заменить масло
- Очистить и осмотреть искроуловитель (если установлен)

Каждые 100 часов или каждый сезон

- Обслуживание воздушного фильтра из промасленного поролона или патрона*
- Очистить/заменить свечу
- Заменить масло в редукторе, если установлен
- Очистить систему охлаждения*

Каждый сезон

- Проверить клапанный зазор

* В случае работы в пыльных условиях, наличия мусора в воздухе, а также после продолжительного кошения высокой и сухой травы необходимо производить очистку более часто.

Рис. 7 ПРОВЕРКА МАСЛА

Регулярно проверяйте уровень масла.

Контролируйте и поддерживайте необходимый уровень масла. Проверяйте каждые 8 часов работы или ежедневно перед запуском двигателя. См. процедуру заполнения маслом в пункте Рекомендации по использованию масла. Не переполнять.

Замена масла

Замените масло после первых 5 часов работы двигателя. Заменяйте масло, когда двигатель теплый. Заполняйте маслом с рекомендуемым значением вязкости SAE (см. рис. 2)

Замена масла редуктора (если установлен)

Отверните маслоналивную пробку ❶ и пробку проверки уровня масла ❷. Меняйте масло через каждые 100 часов работы или каждый сезон. Для заполнения заливайте масло SAE 30 в маслоналивную горловину так, чтобы оно потекло через отверстие проверки уровня масла. Установите на место обе пробки. Маслоналивная пробка имеет вентиляционное отверстие ❸ и должна устанавливаться в верхнюю часть крышки корпуса редуктора.

Рис. 8 ОБСЛУЖИВАНИЕ ВОЗДУШНОГО ФИЛЬТРА

Воздушные фильтры с двойным элементом

Заменить предварительный фильтр ❶ и/или патрон ❷, если они очень загрязнены или повреждены.

Для обслуживания предварительного фильтра, если он установлен, промыть его жидким моющим средством с водой. Протереть досуха чистой тканью и дать полностью высохнуть. НЕ СМАЗЫВАТЬ маслом предварительный фильтр.

Очистите патрон, аккуратно постукивая им по ровной поверхности. НЕ СМАЗЫВАЙТЕ патрон моторным маслом.

ВНИМАНИЕ:

Не используйте сжатый воздух или растворители для чистки. Сжатый воздух может повредить фильтр, а растворители могут его растворить.

Прямоугольный воздушный фильтр с двойным элементом

1. Ослабьте винт и откиньте крышку вниз. Снимите предварительный фильтр (если установлен) и блок патрона с крышки.
2. После обслуживания предварительного фильтра и патрона установите предварительный фильтр, если имеется, (стрелками, направленными вверх) на складки патрона (кромка предварительного фильтра должна находиться в нижней части складок).
3. Установите предварительный фильтр и патрон в крышку.
4. Вставьте выступы крышки в пазы ❺ в нижней части основания.
5. Поднимите крышку и заверните винт.

Овальный воздушный фильтр с двойным элементом

1. Снимите ручку и крышку. Снимите воздушный фильтр со шпильки.
2. После чистки соберите предварительный фильтр на патроне. Задвиньте воздушный фильтр вниз по шпильке ❻ для его посадки на основании.
3. Задвиньте крышку на основание. Надежно затяните ручку.

Воздушный фильтр из промасленного поролона

Для обслуживания поролонового фильтрующего элемента ❸, необходимо промыть его жидким моющим средством с водой. Протереть досуха чистой тканью. Пропитать моторным маслом. Обернуть чистой абсорбирующей тканью для удаления ВСЕХ ИЗЛИШКОВ масла.

1. Отверните винт и сдвиньте крышку вниз. Вытащите скобу ❹ и поролоновый элемент из крышки.
2. Почистите скобу, крышку и основание.
3. Установите скобу и поролоновый элемент в крышку.
4. Вставьте выступы крышки в прорези в нижней части основания.
5. Поднимите крышку и плотно заверните винт.

Рис. 9 ОБСЛУЖИВАНИЕ СВЕЧИ ЗАЖИГАНИЯ

Чистите/заменяйте свечу зажигания через каждые 100 часов работы или каждый сезон. Вы можете заказать ключ для свечи зажигания у любого Уполномоченного Сервисного Дилера "Briggs & Stratton".

Примечание: в некоторых районах местные законы требуют использования резисторной свечи зажигания для подавления помех от сигналов зажигания. Если на данном двигателе была изначально установлена резисторная свеча зажигания, необходимо использовать для замены свечу зажигания того же типа.

Зазор свечи зажигания ❸ должен составлять 0,76 мм (0,030 дюйма).

⚠ ОСТОРОЖНО

НЕ пытайтесь запустить двигатель с вынутой свечой зажигания. Топливо может воспламениться и стать причиной детонации или взрыва. Если Вам требуется проверить зажигание, то используйте для этого исключительно тестер для проверки зажигания от компании Briggs & Stratton.

Рис. 9 ПОДДЕРЖАНИЕ ДВИГАТЕЛЯ В ЧИСТОТЕ

Периодически очищайте двигатель от травы и мусора. Очистите кожух стартера. Не промывайте двигатель водой, так как вода может попасть в топливо. Очищайте при помощи щетки или сжатого воздуха.

Если глушитель оборудован щитком искрогасителя ❷, то снимайте щиток искрогасителя для очистки и проверки через каждые 50 часов работы или раз в сезон. Заменяйте, в случае его повреждения.

Для обеспечения бесперебойной работы, очищайте шарниры регулятора, пружины и органы управления ❶ от скопившегося сора.

Очистите систему охлаждения. Мусор или отходы могут засорить систему охлаждения двигателя, в особенности после продолжительной эксплуатации. Снимите кожух вентилятора и очистите, как показано на ❺.

ХРАНЕНИЕ

В случае хранения двигателей в течение периода более 30 дней, необходимо их защитить или слить топливо во избежание образования смолистых осадков в топливной системе или на основных частях карбюратора.

Для защиты двигателя мы рекомендуем использовать стабилизатор топлива от компании Briggs & Stratton.

Примечание: Если стабилизатор не используется или если двигатель работает на топливе с содержанием спирта, например бензоспирте, необходимо слить все топливо из бака и запустить двигатель до остановки из-за нехватки топлива.

1. Заменить масло. См. Использование масла.
2. Выньте свечу зажигания и залейте приблизительно 15 мл (1/2 унции) моторного масла в цилиндр. Вновь установите свечу зажигания, и медленно поверните вал для распределения масла.
3. Очистите цилиндр и ребра головки цилиндра, пространство под кожухом стартера и вокруг глушителя от грязи и измельченной травы.
4. При использовании устройства после хранения используйте только свежее топливо. Перед запуском двигателя выполните проверки и плановое обслуживание.

⚠ ОСТОРОЖНО

Храните в чистом сухом месте. НЕ храните рядом с печами, котлами или водонагревателями, в которых используется горелка, или с любыми другими устройствами которые могут привести к образованию искры.

ОБСЛУЖИВАНИЕ

Обращайтесь к уполномоченным сервисным дилерам от компании Briggs & Stratton. Каждый из них имеет на складе оригинальные детали от компании Briggs & Stratton и соответствующие инструменты.

Необходима помощь?{F2} Посетите наш Web-сайт или позвоните по телефону 1-800-233-3723, (США и Канада) для прослушивания меню предварительно записанных сообщений с информацией по обслуживанию двигателя.

Неполный перечень подлинных изделий "Briggs & Stratton"

Деталь	Номер детали
Масло (20 унций, 0,6 л)	100005E
Масло (48 унций)	100006E
Комплект для масляного насоса	5056
(используется стандартная электродрель для быстрого удаления масла из двигателя)	
Стабилизатор топлива (1 унция, 30 мл, одноразовый пакет)	992030 (5041)
Топливный фильтр	694485
Патрон плоского воздушного фильтра	491588S (5043)
Предварительный фильтр плоского воздушного фильтра	493537
Патрон овального воздушного фильтра (Модель 11, 12)	690610
Предварительный фильтр овального воздушного фильтра (Модель 11, 12)	273356
Патрон овального воздушного фильтра (Модель 20, 21)	692484
Предварительный фильтр овального воздушного фильтра (Модель 20, 21)	273930
Резисторная свеча зажигания	992041
Стандартная свеча зажигания	992040
Платиновая свеча зажигания с повышенным сроком службы	5066
(используется на большинстве верхнеклапанных двигателей)	
Тестер зажигания	19368
Ключ для свечи зажигания	19374

Посетите наш Web-сайт по адресу www.briggsandstratton.com для поиска ближайшего к Вам дилера или посмотрите "Желтые страницы™".

™ Логотип "Бегущие пальцы" и справочник "Желтые страницы" являются торговыми марками, зарегистрированными в различных юрисдикциях.

ТЕХНИЧЕСКИЕ ДАННЫЕ ДЛЯ РЕГУЛИРОВАНИЯ

Модель 120000	
Диаметр цилиндра	2-11/16 дюйма (68 мм)
Ход	2-13/64 дюйма (56 мм)
Рабочий объем	12,48 куб. дюйма (206 куб. см)
Модель 150000	
Диаметр цилиндра	75 мм (2,970")
Ход	56 мм (2,200")
Рабочий объем	249 куб. см (15,22 куб. дюймов)
Модель 200000	
Диаметр цилиндра	3,120 дюйма (79,23 мм)
Ход	2,438 дюйма (61,67 мм)
Рабочий объем	18,64 куб. дюйма (305 куб. см)
Модель 210000	
Диаметр цилиндра	3,300 дюйма (83,81 мм)
Ход	2,438 дюйма (61,67 мм)
Рабочий объем	20,85 куб. дюйма (342 куб. см)
Зазор свечи зажигания	0,030 дюйма (0,76 мм)
Модели 120000 / 150000	
Воздушный зазор катушки зажигания	0,010 — 0,014 дюйма (0,25 — 0,36 мм)
Зазор свечи зажигания	0,030 дюйма (0,76 мм)
Впускной клапан	0,004 — 0,006 дюйма (0,10 — 0,15 мм)**
Выпускной клапан	0,009 — 0,011 дюйма (0,23 — 0,28 мм)**
Модели 200000 / 210000	
Воздушный зазор катушки зажигания	0,008 — 0,012 дюйма (0,20 — 0,30 мм)
Впускной клапан	0,004 — 0,006 дюйма (0,10 — 0,15 мм)**
Выпускной клапан	0,004 — 0,006 дюйма (0,10 — 0,15 мм)**

** Клапанный зазор с установленными пружинами клапанов и при положении поршня на 1/4 дюйма (6 мм) ниже верхней мертвой точки в начале рабочего такта (проверяйте на холодном двигателе). См. Руководство по ремонту P/N 273732.

Положение о Гарантии компании Briggs & Stratton (B&S), Калифорнийского управления по воздушным ресурсам (CARB) и Агентства по защите окружающей среды США (U.S. EPA) на систему понижения токсичности выхлопа (Права и обязанности владельца в отношении гарантии отсутствия дефектов)

Положение о Гарантии отсутствия дефектов в системе понижения токсичности выхлопа, действующее в штате Калифорния, Соединенных Штатах и Канаде

Калифорнийское управление по воздушным ресурсам (CARB), Агентство по охране окружающей среды США (U.S. EPA) и компания Briggs & Stratton рады предоставить Вам информацию о Гарантии на систему контроля токсичности выхлопа Вашего малого внедорожного двигателя. В Калифорнии новые модели 2006 года малых внедорожных двигателей должны проектироваться, производиться и оборудоваться в соответствии со строгими стандартами этого штата в области контроля за чистотой воздуха и окружающей среды. В других частях Соединенных Штатов новые внедорожные двигатели с искровым зажиганием, сертифицированные для модельного ряда 1997 года (или более поздних), должны соответствовать подобным стандартам, установленным Агентством по охране окружающей среды США. Компания Briggs & Stratton обязана распространить гарантию на систему понижения токсичности выхлопа в Вашем двигателе на период времени, указанный ниже, при условии правильного обращения с Вашим малым внедорожным двигателем и его надлежащего обслуживания.

Система контроля токсичности выхлопа Вашего двигателя включает такие детали, как карбюратор, воздушный фильтр, систему зажигания, топливопровод, глушитель и каталитический преобразователь. В эту систему могут также входить соединительные элементы и другие связанные с ней узлы.

При возникновении гарантийного случая, компания Briggs & Stratton произведет ремонт Вашего малого внедорожного двигателя бесплатно, включая диагностирование, запасные части и трудовые затраты.

Дефекты системы контроля токсичности выхлопа, покрываемые Гарантией компании Briggs & Stratton

На узлы и детали системы контроля токсичности выхлопа малых внедорожных двигателей предоставляется двухгодичная гарантия в соответствии с положениями, указанными ниже. Любая дефектная часть на Вашем двигателе, на которую распространяется гарантия, будет отремонтирована или заменена компанией Briggs & Stratton.

Обязательства владельца по гарантии

Как владелец малого внедорожного двигателя Вы несете ответственность за проведение необходимого техобслуживания, указанного в Руководстве по эксплуатации и обслуживанию. Компания Briggs & Stratton рекомендует Вам сохранять все счета, относящиеся к проведенному обслуживанию Вашего малого внедорожного двигателя, однако Briggs & Stratton не может аннулировать гарантию только из-за отсутствия счетов или из-за непроведения всех плановых операций по обслуживанию.

Как владельцу малого внедорожного двигателя Вам, тем не менее, следует помнить, что Briggs & Stratton может отклонить претензии по гарантии, если Ваш двигатель или его узлы вышли из строя в результате небрежности, неправильного обращения или обслуживания или внесения неутвержденных изменений.

Вы несете ответственность за предоставление Вашего двигателя Уполномоченному сервисному дилеру Briggs & Stratton - сразу же при возникновении проблемы. Не вызывающий сомнения гарантийный ремонт должен быть выполнен в разумный период времени, не превышающий 30 дней.

Если у Вас возникли вопросы относительно Ваших прав и обязанностей по гарантии, Вам следует обратиться к Представителю отдела обслуживания Briggs & Stratton по телефону 1-414-259-5262.

Данная гарантия на систему контроля токсичности выхлопа распространяется только на ее дефекты. О последних судят по сравнению с нормальной характеристикой двигателя. Гарантия не относится к эксплуатационным испытаниям на содержание вредных веществ в выхлопе.

Положения о Гарантии компании Briggs & Stratton об отсутствии дефектов системы понижения токсичности выхлопа

Ниже приводятся конкретные положения относительно дефектов, охватываемые Гарантией на систему контроля токсичности выхлопа. Данная гарантия является дополнением к гарантии компании Briggs & Stratton на нерегулируемые двигатели, приведенной в Инструкциях по эксплуатации и техническому обслуживанию.

1. Детали, подпадающие под гарантию (эмиссионную)
   Действие данной гарантии распространяется только на детали, указанные ниже (детали, влияющие на понижение токсичности выхлопа), при условии, что данные детали уже были установлены на двигателе при его покупке.
   a. Система измерения топлива
      - Система обогащения топлива при холодном запуске (плавная заслонка)
      - Карбюратор и внутренние детали
      - Топливный насос
      - Топливопровод, фитинги топливопровода, зажимы
      - Топливный бак, крышка и привязь
      - Угольный фильтр
   b. Система забора воздуха
      - Воздушный фильтр
      - Впускной коллектор
      - Продувочная и вентиляционная линия
   c. Система зажигания
      - Свеча(-и) зажигания
      - Система зажигания с магнето
   d. Каталитическая система
      - Каталитический преобразователь
      - Выпускной коллектор
      - Система подачи воздуха или импульсный клапан
   e. Различные детали, используемые в указанных выше системах
      - Вакуумные, температурные, позиционные, интервальные клапаны и выключатели
      - Соединительные элементы и узлы
2. Срок действия гарантии
   Компания Briggs & Stratton гарантирует первоначальному покупателю и каждому последующему владельцу, что детали, на которые распространяется гарантия, не должны иметь дефектов материала и производства, которые могли бы привести к неисправностям этих деталей в течение двух лет с даты доставки двигателя первому розничному покупателю.
3. Безвозмездное обслуживание
   Ремонт или замена любой детали по настоящей гарантии производятся безвозмездно для владельца, включая диагностику, выявившую дефект, при условии проведения диагностических работ Уполномоченным сервисным дилером Briggs & Stratton. По вопросам гарантийного обслуживания системы контроля за эмиссией обращайтесь к ближайшему Уполномоченному сервисному дилеру Briggs & Stratton, указанному в разделах «Газонокосилки», «Двигатели, бензиновые» «Бензиновые двигатели» или им подобных справочника «Желтые страницы».
4. Претензии и покрытие: исключения
   Гарантийные претензии подаются и учитываются в соответствии с порядком, установленным Гарантийным полисом владельца двигателя Briggs & Stratton. Как указано в полисе, гарантия не распространяется на детали, которые не являются подлинными деталями Briggs & Stratton, или на неисправности, возникшие в результате небрежности, неправильного использования или обслуживания. Briggs & Stratton не распространяет гарантию на неполадки, вызванные использованием дополнительных, неподлинных или модифицированных деталей.
5. Обслуживание
   Любая деталь системы контроля за эмиссией, не предназначенная для замены в рамках планового технического обслуживания или для которой предписан только регулярный осмотр и «ремонт или замена при необходимости», при наличии дефектов подпадает под настоящую гарантию в течение всего периода ее действия. Любая деталь системы контроля за эмиссией, замена которой предусматривается графиком планового обслуживания, при наличии дефектов подпадает под настоящую гарантию на период до первой плановой замены этой детали. Для замены детали при выполнении обслуживания или ремонта может использоваться деталь, эквивалентная по эксплуатационным качествам и надежности. Владелец несет ответственность за проведение всех плановых операций по техобслуживанию, указанных в Инструкциях Briggs & Stratton по эксплуатации и обслуживанию.
6. Покрытие косвенного ущерба
   Гарантийное покрытие, приведенное ниже, распространяется на дефекты любых других компонентов двигателя, вызванные неисправностью любой детали системы контроля за эмиссией в период действия гарантии на нее.

Найдите соответствующий период постоянства характеристик эмиссии и показатель загрязнения воздуха на этикетке по эмиссии Вашего двигателя

На двигателях, сертифицированных на соответствие Классу 2 Стандартов по эмиссии Калифорнийского управления по воздушным ресурсам (CARB), должна быть указана информация относительно Периода постоянства характеристик эмиссии и Показатель загрязнения воздуха. Briggs & Stratton делает эту информацию доступной, помещая ее на этикетках, касающихся эмиссии. На этикетке двигателя содержится информация и о сертификации.

Период постоянства характеристик эмиссии указывает фактическое количество часов, в течение которых двигатель будет работать в соответствии с сертификацией по эмиссии - при условии проведения необходимого обслуживания, предусмотренного Инструкциями по эксплуатации и обслуживанию. Применяются следующие классы:

Умеренный (Moderate):

Двигатель сертифицирован на соответствие требованиям по эмиссии в течение фактических 125 часов работы.

Промежуточный (Intermediate):

Двигатель сертифицирован на соответствие требованиям по эмиссии в течение фактических 250 часов работы.

Длительный (Extended):

Двигатель сертифицирован на соответствие требованиям по эмиссии в течение фактических 500 часов работы. Например, обычно, газонокосилка используется в течение 20 — 25 часов в год. Следовательно, Период постоянства характеристик эмиссии двигателя промежуточного класса будет составлять от 10 до 12 лет.

Некоторые двигатели Briggs & Stratton будут сертифицированы на соответствие Этапу 2 стандартов по эмиссии Агентства по защите окружающей среды США (US EPA). Для двигателей, сертифицированных на соответствие Этапу 2, Период соответствия требованиям по эмиссии, указанный на этикете, обозначает число часов работы, в течение которых двигатель будет соответствовать Федеральным требованиям по эмиссии.

Для двигателей объемом менее 225 куб. см.

Категория C = 125 часов

Категория B = 250 часов

Категория A = 500 часов

Для двигателей объемом 225 куб. см и выше.

Категория C = 250 часов

Категория B = 500 часов

Категория A = 1000 часов

ТЕХНИЧЕСКАЯ ИНФОРМАЦИЯ

Информация о номинальной мощности двигателя

Значения полной номинальной мощности для отдельных моделей с бензиновыми двигателями указываются на наклейках в соответствии со стандартом SAE (Ассоциация инженеров автомобилестроения) J1940 (Процедура оценки мощности и крутящего момента малолитражного двигателя), а номинальные характеристики были получены и откорректированы в соответствии со стандартом SAE J1995 (Редакция 2002-05). Значения крутящего момента приводятся для 3060 об/мин; значения мощности в л.с. приводятся для 3600 об/мин. Реальная полная мощность двигателя может быть меньше и зависит, кроме прочего, от окружающих условий эксплуатации и конкретной модификации двигателя. Учитывая как широкий спектр устройств, на которые устанавливаются двигатели, так и требования по охране окружающей среды при эксплуатации этих устройств, бензиновые двигатели могут не развивать номинальной полной мощности при использовании на конкретных видах силового оборудования (эффективная эксплуатационная или полезная мощность). Это различие обусловлено рядом факторов, включая комплектацию двигателя (воздушный фильтр, система выхлопа, наддува, охлаждения, карбюратор, топливный насос и т.п.), ограничения по использованию на конечном устройстве, окружающие условия эксплуатации (температура, влажность, высота над уровнем моря) и различия в модификациях двигателя, но не ограничивается только этим. По причине производственных ограничений и нехватки мощностей, фирма Briggs & Stratton может заменить двигатель этой серии двигателем с более высокой номинальной мощностью.

ГАРАНТИЙНЫЙ ПОЛИС ВЛАДЕЛЬЦА ДВИГАТЕЛЯ ”BRIGGS & STRATTON”

Действительно с 12/06

ОГРАНИЧЕННАЯ ГАРАНТИЯ

Компания ”Briggs & Stratton” произведет бесплатный ремонт или замену любой детали(-ей) двигателя, которая является дефектной из-за дефекта материала или производства, или того и другого. Транспортные расходы, связанные с доставкой изделий, предъявляемых для ремонта или замены по настоящей гарантии, должен нести покупатель. Гарантия действительна для сроков и условий, которые указаны ниже. Для проведения гарантийного обслуживания найдите ближайшего Уполномоченного Сервисного Дилера по карте дилеров на нашем Web-сайте www.briggsandstratton.com, или по телефону 1-800-233-3723, или как указано в справочнике ”Желтые страницы™”.

НИКАКИХ ИНЫХ ОТКРЫТО ЗАЯВЛЕННЫХ ГАРАНТИЙ НЕ СУЩЕСТВУЕТ. ПОДРАЗУМЕВАЕМЫЕ ГАРАНТИИ, ВКЛЮЧАЯ ГАРАНТИИ ПРИГОДНОСТИ ДЛЯ ТОРГОВЛИ И СООТВЕТСТВИЯ КОНКРЕТНЫМ ПРИМЕНЕНИЯМ, ОГРАНИЧЕНЫ СРОКОМ В ОДИН ГОД С ДАТЫ ПОКУПКИ; ИЛИ ВСЕ ПОДРАЗУМЕВАЕМЫЕ ГАРАНТИИ, КАК И ЛЮБАЯ ИЗ НИХ, ИСКЛЮЧАЮТСЯ В ТОЙ СТЕПЕНИ, В КОТОРОЙ ЭТО РАЗРЕШЕНО ЗАКОНОМ. ОТВЕТСТВЕННОСТЬ ЗА СЛУЧАЙНЫЙ ИЛИ КОСВЕННЫЙ УЩЕРБ ИСКЛЮЧАЕТСЯ В ТОЙ СТЕПЕНИ, В КОТОРОЙ ЭТО РАЗРЕШЕНО ЗАКОНОМ. Некоторые штаты или государства не разрешают ограничивать период действия подразумеваемой гарантии, а некоторые штаты или государства не разрешают исключать или ограничивать ответственность за случайный или косвенный ущерб. Таким образом, приведенные выше исключения и ограничения, возможно, не будут распространяться на Вас. Данная гарантия дает Вам определенные юридические права. Вы также можете пользоваться иными правами, которые в разных штатах или государствах могут быть различными.

СРОКИ ГАРАНТИИ **

Торговая марка/Тип изделия	Личное использование	Коммерческое использование
Vanguard™	2 года	2 года
Серия с увеличенным сроком службы™, I/C®, Intek I/C®, Intek Pro™	2 года	1 год
Двигатели, работающие на керосине	1 год	90 дней
Все другие двигатели, выпускаемые компанием Briggs & Stratton	2 года	90 дней

** Двигатели, используемые в составе бытовых резервных генераторов, покрываются гарантией только при личном использовании. Данная гарантия не применима к двигателям на оборудовании, используемом в качестве основного источника энергии, в отличие от оборудования вспомогательного назначения. На двигатели, используемые в сравнительных гоночных испытаниях и коммерческих или арендуемых грузовых автомобилях гарантия не распространяется.

Гарантийный период начинается с даты покупки первым розничным покупателем или первым коммерческим пользователем конечного оборудования и заканчивается по истечении периода времени, указанного в приведенной выше таблице. ”Личное использование” означает индивидуальное использование устройства на личном участке розничным покупателем. ”Коммерческое использование” означает все иные варианты использования, включая те, которые связаны с коммерцией, извлечением дохода или сдачей в аренду. Как только двигатель побывал в коммерческом использовании, он сразу считается в рамках настоящих гарантийных условий двигателем ”коммерческого использования”.

ДЛЯ ОБЕСПЕЧЕНИЯ ГАРАНТИЙНОГО ОБСЛУЖИВАНИЯ ИЗДЕЛИЙ ”BRIGGS & STRATTON” НЕТ НЕОБХОДИМОСТИ В ГАРАНТИЙНОМ ТАЛОНЕ. СОХРАНИТЕ ВАШУ КВИТАНЦИЮ, ПОДТВЕРЖДАЮЩУЮ ПОКУПКУ. ЕСЛИ ПРИ ЗАПРОСЕ НА ГАРАНТИЙНОЕ ОБСЛУЖИВАНИЕ ВЫ НЕ ПОДТВЕРДИТЕ ДОКУМЕНТАЛЬНО ДАТУ ПЕРВОЙ ПОКУПКИ, ТО ДЛЯ ОПРЕДЕЛЕНИЯ ГАРАНТИЙНОГО ПЕРИОДА БУДЕТ ИСПОЛЬЗОВАНА ДАТА ИЗГОТОВЛЕНИЯ ИЗДЕЛИЯ.

О ГАРАНТИИ НА ВАШ ДВИГАТЕЛЬ

Корпорация ”Briggs & Stratton” с готовностью производит гарантийный ремонт и приносит извинения за причиненное Вам беспокойство. Проведение гарантийного ремонта разрешено любому Уполномоченному Сервисному Дилеру. В большинстве случаев гарантийный ремонт производится быстро и в бесспорном порядке. Однако иногда требования на гарантийное обслуживание не являются оправданными. Например, гарантия не распространяется на те случаи, когда дефекты двигателя явились результатом его неправильного использования, отсутствия надлежащего обслуживания или когда повреждения произошли в процессе транспортировки, погрузочно-разгрузочных работ, складирования двигателей или из-за их неправильной установки. Гарантия также аннулируется, если был удален серийный номер двигателя или если двигатель был видоизменен или модифицирован.

При разногласиях между Пользователем и Сервисным Дилером будет проведено дополнительное разбирательство для определения правомочности гарантийного требования. Попросите Сервисного Дилера представить все имеющиеся материалы на рассмотрение Дистрибьютору или Заводу-изготовителю. Если Дистрибьютор или Завод решат, что требование является оправданным, Пользователю возместят полную стоимость дефектных деталей. Во избежание недопонимания, которое может возникнуть между Пользователем и Дилером, ниже приведены некоторые примеры неполадок двигателя, не попадающих под действие гарантии.

Нормальный износ:

Двигатели, как и любые другие механические устройства, требуют технического обслуживания и периодической замены частей и узлов. Гарантией не покрывается ремонт, потребность в котором возникает в результате нормального износа двигателя или его отдельных частей в процессе эксплуатации.

Недостаточный уход:

На бесперебойную работу двигателя влияют условия, в которых он эксплуатируется, и уход, который он получает. Такие механизмы, как мотокультиваторы, мотопомпы, газонокосилки, очень часто используются в пыльной или загрязненной среде и забиваются грязью, что может вызвать преждевременный износ двигателя. Подобный ”износ”, вызванный попаданием в двигатель пыли, грязи, наждачных крошек (после зачистки свечи) и иного абразивного вещества, не подпадает под гарантию.

Настоящая гарантия по двигателю относится только к дефектам материала и/или изготовления, но не к замене или возмещению стоимости оборудования, на котором они могут устанавливаться. Гарантия также не распространяется на ремонтные работы, связанные с:

1. ИСПОЛЬЗОВАНИЕМ ДЕТАЛЕЙ, НЕ ЯВЛЯЮЩИХСЯ ПОДЛИННЫМИ ДЕТАЛЯМИ ”BRIGGS & STRATTON”.
2. Применением таких устройств управления конечным механизмом или таких его узлов, которые препятствуют запуску двигателя, являются причиной его неудовлетворительной работы или сокращают нормальный срок его функционирования (Обращайтесь к изготовителю оборудования.)
3. Подтеканием карбюраторов, стопорением клапанов, закупоркой топливопроводов или иными неисправностями, вызванными использованием несвежего или загрязненного бензина. (Рекомендуется использовать чистый, свежий неэтилированный бензин, а также стабилизатор топлива ”Briggs & Stratton”, изделие No. 5041.)
4.. Заменой деталей, поцарапанных или сломанных вследствие работы двигателя с недостаточной смазкой или загрязнения масла, или из-за использования масла с характеристиками, отличными от требуемых. Устройство OIL GARD может не остановить уже работающий двигатель. Недостаточный уровень масла может привести к поломке двигателя.
5. Ремонтом или регулировкой присоединяемых деталей или узлов - муфт, трансмиссий, дистанционного управления и т.п., изготовленных не корпорацией ”Briggs & Stratton”.
6.. Повреждением или износом деталей, вызванным попаданием в двигатель грязи из-за неправильной сборки пользователем воздушного фильтра или нерегулярным уходом за ним, или вследствие использования не оригинальных запасных частей воздушного фильтра или патрона.
7. Повреждением деталей из-за чрезмерной скорости работы двигателя или из-за перегрева, вызванного блокировкой маховика или ребер охлаждения травой, грязью, мусором, либо использованием двигателя в ограниченном пространстве без достаточной вентиляции.
8. Повреждением двигателя или конечного оборудования из-за чрезмерной вибрации, вызванной плохим закреплением двигателя на конечном оборудовании, плохим закреплением или неадекватной балансировкой лезвий, плохим закреплением или неадекватной балансировкой крыльчатки, неправильным сочленением коленвала с приводимыми устройствами, а также из-за чрезмерного повышения скорости работы или из-за иной неправильной эксплуатации двигателя.
9. Искривлением или поломкой коленвала из-за столкновения лезвия ротационной газонокосилки с твердым предметом, или из-за чрезмерного натяжения клиноременной передачи.
10. Обычной регулировкой или настройкой двигателя.
11. Повреждением двигателя или его компонентов, таких как камера сгорания, клапаны, седла клапанов, направляющие клапанов, или обгоранием обмоток стартера, вызванными использованием альтернативных видов топлива (сжиженный газ, природный газ, модифицированные бензины и т. п.).

Гарантийные обязательства могут быть обеспечены только сервисными дилерами, уполномоченными на это корпорацией ”Briggs & Stratton”. Ваш ближайший Уполномоченный дилер значится в ”Желтых страницах™” Вашего телефонного справочника в разделе ”Двигатели, бензиновые” или ”Бензиновые двигатели”, или ”Газонокосилки” или им подобных.

Двигатели ”Briggs & Stratton” изготавливаются по одному или нескольким из следующих патентов: Модель D-247.177 (Остальные патенты находятся на рассмотрении)

6,691,683	6,520,141	6,325,036	6,145,487	6,012,420	5,803,035	5,548,955	5,243,878	5,138,996	4,875,448	D 476,629
6,647,942	6,495,267	6,311,663	6,142,257	5,992,367	5,765,713	5,546,901	5,235,943	5,086,890	4,819,593	D 457,891
6,622,683	6,494,175	6,284,123	6,135,426	5,904,124	5,732,555	5,445,014	5,234,038	5,070,829	4,720,638	D 368,187
6,615,787	6,472,790	6,263,852	6,116,212	5,894,715	5,645,025	5,503,125	5,228,487	5,058,544	4,719,682	D 375,963
6,617,725	6,460,502	6,260,529	6,105,548	5,887,678	5,642,701	5,501,203	5,197,426	5,040,644	4,633,556	D 309,457
6,603,227	6,456,515	6,242,828	6,347,614	5,852,951	5,628352	5,497,679	5,197,425	5,009,208	4,630,498	D 372,871
6,595,897	6,382,166	6,239,709	6,082,323	5,843,345	5,619,845	5,320,795	5,197,422	4,996,956	4,522,080	D 361,771
6,595,176	6,369,532	6,237,555	6,077,063	5,823,153	5,606,948	5,301,643	5,191,864	4,977,879	4,520,288	D 356,951
6,584,964	6,356,003	6,230,678	6,064,027	5,819,513	5,606,851	5,271,363	5,188,069	4,977,877	4,512,499	D 309,457
6,557,833	6,349,688	6,213,083	6,040,767	5,813,384	5,605,130	5,269,713	5,186,142	4,971,219	4,453,507	D 308,872
6,542,074	6,347,614	6,202,616	6,014,808	5,809,958	5,497,679	5,265,700	5,150,674	4,895,119	4,430,984	D 308,871

Opomba: (Ta opomba velja le za motorje, uporabljene v ZDA). Vzdrževalna dela, zamenjave ali popravila naprav in sistemov nadzora emisij lahko izvrši vsaka poslovalnica za popravila izvencestnih motorjev ali posameznik. Če pa želite brezplačno popravilo pod pogoji in določbami iz garancijske izjave podjetja Briggs & Stratton, mora vse servise ali popravila ali zamenjave delov za nadzor emisij izvršiti s strani tovarne pooblaščen trgovec.

SESTAVNI DELI MOTORJA

Sl. 1

1. Kabel vžigalne svečke
2. Zračni filter
3. Dušilna loputa
4. Uplinjač
5. Zaporni ventil za gorivo
6. Ročaj vrvice
7. Stikalo stop/Oil Gard®, če obstaja
8. Regulator plina
9. Model motorja / Tip / Kodna številka
   XXXXXX XXXX-XX
10. Dušilnik/lovilec isker, če obstaja
11. Odprtina za polnjenje goriva
12. Rezervoar za gorivo
13. Odprtina za polnjenje olja/merilna palica za olje, če obstaja
14. Ohišje ventilatorja
15. Čep za izpust olja
16. Čep polnilne odprtine za olje

Sem zapišite model **motorja, tip in kodno** število za kasnejšo uporabo.

_____ _____ _____

Sem zapišite datum nakupa za uporabo v prihodnosti.

_____

SPLOŠNI PODATKI

V državi Kalifornija so OHV motorji modelov serije 120000, ki jih opisuje ta priročnik, potrjeni s strani Odbora za zračne vire Kalifornije, da ustrezajo standardom o emisijah 125 ur. Modeli serij 150000, 200000 in 210000 pa 250 ur. Takšno potrdilo kupcu, lastniku ali uporabniku tega motorja ne zagotavlja nobene dodatne garancije glede delovanja ali obratovalne življenjske dobe motorja. Pri tem motorju velja garancija le v skladu z garancijami za izdelek in emisije, navedenimi drugje v tem priročniku.

Opomba: Moč motorja se zmanjša za 3-1/2% na vsakih 300 metrov dodatne nadmorske višine 1 % na vsakih 10° F (5.6° C) nad 77° F (25° C). Motor bo deloval zadovoljivo pod kotom do 15°. Za varno dovoljeno delovno območje na nagibih si oglejte priročnik za uporabo naprave.

VARNOSTNI PODATKI

Priročnik vsebuje varnostne informacije, s katerimi vas seznanja z nevarnostmi in tveganji, povezanimi z motorji in kako se jim izogniti. Ker podjetje Briggs & Stratton nima vedno podatkov o tem, katero napravo bo ta motor poganjal, morate prebrati in razumeti ta navodila in navodila naprave, ki jo ta motor poganja.

OPOZORILO

Izpuh motorja pri tem izdelku vsebuje kemikalije, za katere je v Kaliforniji znano, da povzročajo raka, prirojene hibe ali druge genetske okvare.

OPOZORILO

Briggs & Stratton ne odobrava oz. dovoljuje uporabe teh motorjev na 3-kolesnih terenskih vozilih (ATV), motornih kolesih, gokartih za prosti čas/rekreacijo, zrakoplovnih izdelkih ali vozilih za uporabo na tekmovanjih. Tovrstna uporaba motorjev lahko povzroči poškodbo lastnine, težko poškodbo (vključno s paralizo) ali celo smrt.

Simboli, povezani s tem motorjem

	Ogenj		Varnostna opozorila		
	Eksplozija		Preberite priročnik za uporabo		
	Povratni sunek		Vklop. Izklop.		
	Udarec		Olje	STOP	Stop
	Vroča površina		Gorivo		Počasi
	Gibljivi deli		Odprta dušilna loputa		Hitro
	Strupeni hlapi		Povsem zaprta dušilna loputa		

Signalna beseda (NEVARNOST, OPOZORILO ali POZOR) se uporablja z opozorilnim simbolom za opozarjanje na verjetnost in potencialno resnost poškodbe. Poleg tega se lahko simbol za nevarnost uporablja za označevanje vrste nevarnosti.

NEVARNOST opozarja na tveganje, ki bo, če se mu ne izognemo, **povzročilo smrt ali težko poškodbo.**

OPOZORILO opozarja na tveganje, ki lahko v primeru, da se mu ne izognemo, **povzroči smrt ali težko poškodbo.**

POZOR opozarja na tveganje, ki lahko v primeru, da se mu ne izognemo, **povzroči smrt ali težko poškodbo.**
POZOR ob uporabi **brez** opozorilnega simbola opozarja na situacijo, ki **lahko povzroči poškodbo motorja.**

OPOZORILO

Bencin in njegovi hlapi so izjemno vnetljivi in eksplozivni.
Ogenj ali eksplozija lahko povzročita težke opekline ali smrt.

OB DOLIVANJU GORIVA

- IZKLJUČITE motor in pustite, da se hladi vsaj 2 minuti, preden odstranite pokrovček rezervoarja.
- Rezervoar za gorivo polnite zunaj ali v dobro zračenem prostoru.
- Rezervoarja za gorivo ne napolnite preveč.
- Bencin hranite proč od virov iskrenja, odprtega ognja, kontrolnih lučk, toplote in drugih virov vžiga.
- Preverite morebitno puščanje vodov za gorivo, rezervoarja, pokrovčka in priključkov. Po potrebi jih zamenjajte.

PRI ZAGONU MOTORJA

- Preverite, ali so vžigalna svečka, dušilnik, pokrovček za gorivo in zračni filter na svojem mestu.
- Ne zaganjajte motorja, če svečka ni vstavljena.
- Če se gorivo razlije, počakajte, da izhlapi, preden zaženete motor.
- Če je motor zalilo gorivo, nastavite dušilno loputo v položaj OPEN/RUN, ročico za reguliranje plina v FAST in zaganjajte, dokler motor ne vžge.

MED DELOVANJEM NAPRAVE

- Ne uporabljajte dušilne lopute uplinjača za zaustavitev motorja.

PRI PREVOZU NAPRAVE

- Prevažajte s PRAZNIM rezervoarjem za gorivo.

PRI SKLADIŠČENJU BENCINA ALI NAPRAVE Z GORIVOM V REZERVOARJU ZA GORIVO

- Hranite proč od odprtega ognja, peči, grelcev za vodo ali drugih naprav, ki imajo kontrolno lučko ali drugi vir vžiga, ker lahko vžgejo bencinske hlape.

OPOZORILO

Med zaganjanjem motorja pride do iskrenja.
Iskrenje lahko vžge bližnje vnetljive pline.
Lahko pride do eksplozije in ognja.

- Če v okolici pušča zemeljski ali utekočinjen naftni plin, ne zaganjajte motorja.
- Ne uporabljajte zagonskih tekočin pod pritiskom, ker so hlapi vnetljivi.

OPOZORILO

Hitri povratni vlek zaganjalne vrvi (povratni sunek) potegne roko proti motorju hitreje, kot lahko spustite ročko.
Lahko pride do zloma kosti, zmečkanin ali izpaha.

- Ko zaganjate motor, počasi vlecite vrv, dokler ne začutite upora, nato pa jo povlecite hitro.
- Neposredno priključeni sestavni deli opreme, kot so na primer rezila, rotorji, jermenice, verižniki itd, morajo biti dobro pritrjeni.

OPOZORILO

Vrtljivi deli lahko zadenejo ali se zapletejo v roke, noge, lase, oblačila ali dodatke.
Lahko pride do travmatične amputacije ali težkih ran.

- Med delovanjem naprave morajo biti nameščena varovala.
- Pazite, da vaše roke in noge ne pridejo blizu vrtečih se delov.
- Spnite si dolge lase in odstranite nakit.
- Ne nosite ohlapnih oblačil, opletajočih vrvic ali predmetov, ki bi se lahko ujeli.

OPOZORILO

Motorji oddajajo ogljikov monoksid, strupen plin brez vonja in barve.
Vdihavanje ogljikovega monoksida lahko povzroči slabost, omedlevico ali smrt.

- Motor zaganjajte in pustite teči na prostem.
- Motorja ne zaganjajte oz. ga ne puščajte teči v zaprtem prostoru, tudi pri odprtih vratih ali oknih.

OPOZORILO

Delujoči motorji se segrevajo. Deli motorja, posebej dušilnik, se močno segrejejo.
Ob dotiku lahko pride do težkih opeklin.
Vnetljivi odpadki, kot so listje, trava, dračje itd., se lahko vnamejo.

- Pustite, da se dušilnik, valj motorja in hladilna rebra ohladijo, preden se jih dotaknete.
- Odstranite vnetljivi material, ki se je nabral na področju dušilnika in valja.
- Namestite in pazite, da bo dobro deloval lovilec isker, preden napravo uporabite na neobdelanem zemljišču, ki ga pokriva gozd, trava ali grmičevje. To je zahteva države Kalifornije (Poglavje 4442 Zakona o javnih sredstvih države Kalifornije). Druge države imajo lahko podobne zakone. Na zveznem ozemlju veljajo zvezni zakoni.

OPOZORILO

Nenamerno iskrenje lahko povzroči ogenj ali električni udar.
Nenamerni zagon lahko povzroči zapletanje, travmatično amputacijo ali rano.

PRED IZVAJANJEM NASTAVITEV ALI POPRAVIL

- Izključite žico vžigalne svečke in jo hranite proč od svečke.

PRI PREIZKUŠANJU ISKRENJA

- Uporabljajte odobreno napravo za preizkušanje vžigalne svečke.
- Iskrenja ne preverjajte z odstranjeno svečko.

PRIPOROČILA ZA OLJE

POZOR:

Motorje, ki jih je Briggs & Stratton dobavil brez olja, je treba pred zagonom motorja napolniti z oljem. Ne nalijte preveč olja!

Uporabite visoko kvalitetno detergentno olje, označeno z "Za uporabo SF, SG, SH, SJ", ali višje, npr. Briggs & Strattonovo olje 30, številka dela 100005E. S priporočenimi olji ne uporabljajte posebnih dodatkov. **Olja ne mešajte z bencinom.**

Glede na temperaturo, ki jo pričakujete pri zagonu motorja pred naslednjo menjavo olja, izberite ustrezno SAE stopnjo viskoznosti olja iz tega diagrama.

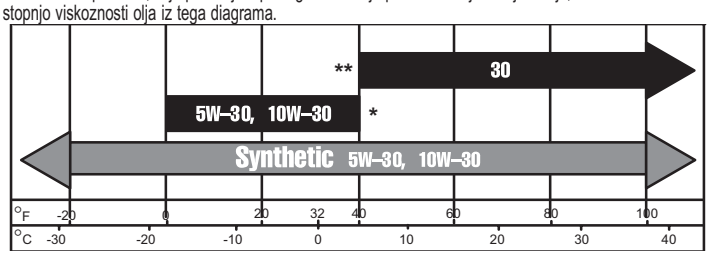

POZOR: Zračno hlajeni motorji se segrejejo močneje kot avtomobilski motorji. Uporaba nesintetičnih multiviskoznih olj (5W-30, 10W-30 itd.) pri temperaturah nad 40° F (4° C) povzroča večjo porabo olja od običajne. Pri uporabi multiviskoznega olja pogosteje preverjajte raven olja.

* **POZOR: Sintetično olje je treba uporabljati** , če motor deluje pri temperaturah pod 40° F (4° C), sicer lahko pride do poškodbe motorja.

** **POZOR:** Če olje z oznako SAE 30 uporabljate pri temperaturah pod 50° F (10° C), bo težje zagnati motor, lahko pa pride tudi do poškodbe vrtine valja zaradi nezadostnega mazanja.

Količina olja

- Pri modelih serij 120000 / 150000 znaša 0,6 litra.
- Pri modelih serij 200000 / 210000 pa 0,8 litra.
- *Pred* zagonom motorja preverite raven olja.
- Raven olja preverite pred vsako uporabo.
- Raven olja naj bo stalno pri oznaki FULL (POLNO).

Sl. 2 **POSTOPEK ZA OLJE**

1. Motor postavite na ravno podlago in očistite okolico odprtine za nalivanje olja ❶.
2. Izvlecite merilno palico za olje ❷, jo obrišite s čisto krpo in jo nato ponovno vstavite ter privijte. Nato ponovno izvlecite merilno palico za olje in preverite raven olja. Olje mora biti pri oznaki FULL (POLNO) ❸. Če je potrebno dodati olje, ga dolijte počasi. **Ne nalijte preveč olja.**
   –ALI–
3. Odstranite čep odprtine za polnjenje olja ❹. Olje mora biti napolnjeno do oznake ❸.
4. Pred zagonom motorja dobro privitje merilno palico za olje ali čep odprtine za polnjenje olja.

PRIPOROČILA ZA GORIVO

Uporabljajte čist, svež, neosvinčen bencin z najmanj 85 oktani. Osvinčen bencin smete uporabljati le, če je na prodaj in ne morete dobiti neosvinčenega.

V ZDA je prepovedana uporaba osvinčenega bencina. Nekatera goriva, imenovana bencini, ki vsebujejo kisik, ali reformulirani bencini, so bencini, mešani z alkoholi ali etri. Prekomerne količine teh zmesi lahko poškodujejo sistem za gorivo ali povzročijo težave pri delovanju. Če se pri delovanju pojavijo težave, uporabite bencin z nižjim odstotkom alkohola ali etra.

Ta motor je odobren za delovanje na bencin. Sistem za nadzor izpušnih plinov: EM (Spremembe motorja). Ne uporabljajte bencina, ki vsebuje metanol. **Bencinu ne dodajajte olja.**

Dolivanje goriva

Preden odstranite pokrovček, očistite okolico odprtine za polnjenje goriva. Rezervoar za gorivo napolnite do približno 2,5-1,2 cm pod vrhom vratu, da omogočite raztezanje goriva. Pazite, da ne napolnite preveč.

OPOZORILO

Pred dolivanjem goriva se mora motor hladiti vsaj dve minuti.

ZAGON

POZOR: Nekateri motorji so lahko opremljeni z **Oil Gard. Oil Gard** opozarja na nizko raven olja v motorju. Pred zagonom motorja vedno preverite raven olja. Če ne vzdržujete ustrezne ravni olja, lahko pride do okvare motorja in razveljavitve garancije. Če motor noče vžgati, če je prenehal delovati oz. če utripa lučka v stikalu stop, doljite olje (glejte postopek za olje - slika 2).

SI. 3 PRED ZAGONOM MOTORJA

1. **Dolijte olje in gorivo po napotkih v tem priročniku.**
2. Ročico dušilne lopute ❶ pomaknite v položaj CHOKE.
3. Ročico regulatorja plina ❶ pomaknite v položaj FAST.
4. Zaporni ventil za gorivo obrnite v položaj ❸ ON, če obstaja.
5. Stikalo stop ❹ , če obstaja, premaknite v položaj ON.

Opomba: **Lučka** OIL GARD v nihajnem stikalu za zaustavitev ❹, če obstaja, opozori na nizko raven olja. Lučka utripa in motor se noče zagnati oziroma ponovno zagnati. Dolijte olje. Napolnite do oznake FULL na merilni palici, oz.do oznake preliva na čepu odprtine za polnjenje olja. Ne nalijte preveč olja. Vendar funkcija OIL GARD ne zaustavi delujočega motorja, če se raven olja zniža med delovanjem.

SI. 4 ZAGON MOTORJA

Povratni zaganjalnik

1. Primite ročaj vrvi ❶ in počasi potegnite, dokler ne čutite upora. Nato potegnite vrv hitro, da premagate kompresijo, preprečite povratni sunek in zaženete motor.
2. Ponovite postopek, če je potrebno, tako da je dušilna loputa v položaju RUN, regulator plina pa v položaju FAST. Ko se motor zažene, nadaljujte v položaju FAST.

OPOZORILO

Hitri povratni vlek zaganjalne vrvi (povratni sunek) potegne roko proti motorju hitreje, kot lahko spustite ročko.

Električni zaganjalnik

1. Pri motorjih, ki so opremljeni z 12-voltnimi zaganjalnimi sistemi, obrnite ključ v položaj START ❷.
2. Po potrebi ponovite z regulatorjem plina v položaju FAST. Ko se motor zažene, nadaljujte v položaju FAST.

Opomba: Če je proizvajalec naprave priložil akumulator, ga pred poskusom zaganjanja motorja napolnite v skladu s priporočili proizvajalca.

Opomba: Motor zaradi daljše življenjske dobe zaganjalnika zaganjajte v kratkih intervalih (15 sekund na minuto). Daljše zaganjanje lahko poškoduje zaganjalnik.

ZAUSTAVLJANJE

SI. 5

1. Ročico za reguliranje plina premaknite v položaj IDLE ali SLOW ❶, če obstaja.
2. Nato premaknite stikalo stop v položaj OFF ❷ oziroma obrnite ključ v položaj OFF ❸.
3. Zaprite zaporni ventil za gorivo ❹.

POZOR: NE PREMIKAJTE ročice dušilne lopute v položaj CHOKE za zaustavitev motorja. Lahko pride do prezgodnjega vžiga ali poškodbe motorja.

Opomba: Vedno odstranite ključ iz stikala, kadar naprava ni v uporabi ali je brez nadzora.

Opomba: Med transportom motorja zaprite zaporni ventil za gorivo, da bi preprečili puščanje.

VZDRŽEVANJE

SI. 6

OPOZORILO

Da bi preprečili nehoten zagon motorja, odstranite kabel vžigalne svečke ❶ in ga imejte odmaknjenega od vžigalne svečke pred začetkom servisiranja.

Redno vzdrževanje izboljša delovanje in podaljša življenjsko dobo motorja. Če motor deluje v zahtevnih razmerah, je potrebno pogostejše servisiranje.

OPOZORILO

Ne udarjajte vztrajnika s kladivom ali trdim predmetom. Če to naredite, lahko vztrajnik med delovanjem razpade.

Vrtilne frekvence motorja ne povečujte s spreminjanjem povezav ali drugih delov.

Upoštevajte ure ali koledarske intervale, kar nastopi prej. Če motor deluje v zahtevnih razmerah, je potrebno pogostejše servisiranje, kot je navedeno spodaj.

Po prvih 5-ih urah

- Menjava olja

Vsakih 8 ur ali dnevno

- Preverite raven olja
- Očistite okolico dušilnika

Vsakih 25 ur ali enkrat letno

- Zamenjajte olje pri delu z večjo obremenitvijo ali pri visokih temperaturah
- Servisirajte zračni filter in predfilter *

Vsakih 50 ur ali enkrat letno

- Menjava olja
- Očistite in preglejte lovilec isker, če obstaja

Vsakih 100 ur ali enkrat letno

- Očistite oljno peno zračnega filtra ali vložek*
- Očistite/zamenjajte vžigalno svečko
- Zamenjajte olje reduktorja, če obstaja
- Očistite hladilni sistem*

Enkrat letno

- Preverite reže ventilov

* *Čistite pogosteje, če delate v prašnih razmerah, ob prisotnosti odpadnih delcev v zraku ali po daljši košnji visoke in suhe trave.*

SI. 7 MENJAVA OLJA

Redno preverjajte raven olja.

Poskrbite za vzdrževanje pravilne ravni olja. Raven preverite vsakih 8 ur ali vsak dan, preden zaženete motor. Postopek dolivanja olja je opisan v poglavju ***Priporočila za olje*** Ne nalijte preveč olja.

Menjava olja

Olje zamenjajte po prvih petih urah delovanja. Olje menjajte, ko je motor še topel. Nalijte novo olje priporočene SAE stopnje viskoznosti. ***(glejte sliko 2)***

Menjava olja v reduktorju, če obstaja

Odstranite čep odprtine za polnjenje olja ❶ in čep ravni olja ❷. Olje odtočite vsakih 100 ur delovanja ali vsako sezono. Nalijte novo olje SAE 30 skozi odprtino za polnjenje, dokler ne priteče skozi odprtino za kontrolo ravni olja. Namestite oba čepa. Čep odprtine za polnjenje ima prezračevalno luknjo ❸ in mora biti nameščen na vrhu pokrova ohišja menjalnika.

SI. 8 VZDRŽEVANJE ZRAČNEGA FILTRA

Zračni filtri z dvojnim elementom

Zamenjajte predfilter ❶ in/ali vložek ❷, če je zelo umazan ali poškodovan.

Predfilter, če obstaja, operite v tekočem detergentu in vodi. Ožemite ga do suhega v čisti krpi in pustite, da se dobro posuši. Predfiltra NE naoljite.

Vložek očistite tako, da ga rahlo udarjate ob ravno površino. Vložka NE naoljite.

POZOR:

Za čiščenje ne uporabljajte stisnjenega zraka ali topil. Stisnjen zrak lahko lahko poškoduje filter, topila pa ga raztopijo.

Pravokotni zračni filter z dvojnim elementom

1. Rahlo odvijte vijak in spustite pokrov. Odstranite sestav predfiltra (če obstaja) in vložka s pokrova.
2. Po čiščenju predfiltra in vložka namestite predfilter, če obstaja, (s puščicami navzgor) preko gub vložka (šoba predfiltra naj bo na dnu gub).
3. Namestite sestav predfiltra in vložka v pokrov.
4. Jezičke na pokrovu vstavite v reže ❺ na dnu podlage.
5. Pokrov dvignite in trdno privijte vijak.

Ovalni zračni filter z dvojnim elementom

1. Odstranite gumb in pokrov. Dvignite zračni filter z nastavka.
2. Po čiščenju ponovno namestite predfilter na vložek. Zračni filter trdno potisnite navzdol na nastavek ❻, da sede na podlago.
3. Pokrov enakomerno potisnite na podlago. Dobro privijte gumb.

Naoljite peno zračnega filtra

Penasti element ❸ vzdržujte tako, da ga operete v tekočem detergentu in vodi. Ožemite ga do suhega v čisti krpi. Napojite ga z motornim oljem. Ožemite ga v čisti, vpojni krpi, da odstranite ODVEČNO olje.

1. Rahlo odvijte vijak in spustite pokrov. Odstranite nosilec ❺ in penasti element s pokrova.
2. Očistite nosilec, pokrov in podlago.
3. Nosilec in penast element vstavite v pokrov.
4. Jezičke na pokrovu vstavite v reže na dnu podlage.
5. Pokrov dvignite in trdno privijte z vijakom.

SI. 9 VZDRŽEVANJE VŽIGALNE SVEČKE

Vžigalno svečko očistite/zamenjajte vsakih 100 ur ali vsako sezono, kar nastopi prej. Ključ za odvijanje svečke lahko kupite pri vsakem pooblaščenem serviserju za izdelke Briggs & Stratton.

Opomba: Na nekaterih področjih zahteva krajevna zakonodaja uporabo uporovne svečke za slabljenje signalov vžiga. Če je bil motor v začetku opremljen z uporovno svečko, uporabite isto vrsto svečke za zamenjavo.

Razmak med elektrodama svečke ❸ mora biti 0,76 mm.

⚠ OPOZORILO

NE poskušajte zagnati motorja, če svečka ni vstavljena. Gorivo se lahko vžge in povzroči požar ali eksplozijo. Če morate preveriti iskrenje, za to uporabite le napravo za preizkušanje svečke Briggs & Stratton.

SI. 9 ČIŠČENJE MOTORJA

Občasno odstranite z motorja obloge trave in plev. Očistite zaščito za prste. Ne polivajte motorja z vodo, da bi ga očistili, ker bi voda lahko prišla v gorivo. Čistite s ščetko ali stisnjenim zrakom.

Če ima dušilnik nameščen lovilec isker ❷, ga vsakih 50 ur ali enkrat letno odstranite zaradi čiščenja in pregleda. Po potrebi ga zamenjajte.

Za nemoteno delovanje naj bodo regulator, vzmeti in krmilni elementi ❶ vedno čisti.

Očistite hladilni system. Obloge plevela ali odpadkov lahko zamašijo sistem za zračno hlajenje motorja, še posebej po daljšem delovanju. Odstranite ohišje ventilatorja in ga očistite, kot prikazuje slika ❺.

SHRANJEVANJE

Če motorja ne boste uporabljali več kot 30 dni, ga je treba zaščititi, oziroma izprazniti gorivo, da se na sistemu za dovod goriva in na pomembnih delih uplinjača ne začnejo nabirati usedline.

Za zaščito motorja priporočamo uporabo stabilizatorja za gorivo Briggs & Stratton.

Opomba: Če ne uporabite stabilizatorja ali če motor deluje na bencin, v katerem je alkohol, mešanice bencina in alkohola, odstranite gorivo iz rezervoarja in pustite motor teči, dokler mu ne zmanjka goriva.

1. Zamenjajte olje. Oglejte si **Menjava olja**.
2. Odstranite svečko in nalijte v valj okoli 15 ml motornega olja. Zamenjajte svečko in počasi zavrtite motorno gred, da se olje enakomerno razporedi.
3. Očistite travo in pleve z valja in reber glave valja, izpod ščitnika za prste in izza dušilnika.
4. Ko začnete napravo ponovno uporabljati, uporabite le svež bencin. Preverjajte delovanje, pred zagonom motorja preglejte urnik vzdrževanja.

⚠ OPOZORILO

Shranjujte v čistem in suhem prostoru. NE shranjujte v bližini štedilnika, peči ali grelca za vodo, ki uporabljajo kontrolno lučko, ali blizu naprav, ki lahko ustvarijo iskro.

SERVISIRANJE

Obrnite se na pooblaščenega serviserja podjetja Briggs & Stratton. Vsi imajo na zalogi originalne rezervne dele Briggs & Stratton in imajo na razpolago posebno servisno orodje.

Ali potrebujete pomoč? Pojdite na spletno stran ali pokličite 1-800-233-3723, (ZDA in Kanada) ter poslušajte izbiro vnaprej posnetih sporočil z informacijami o vzdrževanju motorja.

Delni seznam rezervnih delov Briggs & Stratton

Del	Št. dela
Olje (0,6 litra)	100005E
Olje (1,4 litra)	100006E
Komplet črpalke za olje (s pomočjo običajnega električnega vrtalnika hitro odstrani olje iz motorja)	5056
Stabilizator za gorivo (30 ml vrečka za enkratno uporabo)	992030 (5041)
Filter za gorivo	694485
Vložek za ploščati zračni filter	491588S (5043)
Predfilter za ploščati zračni filter	493537
Vložek za ovalni zračni filter (Model 11, 12)	690610
Predfilter za ovalni zračni filter (Model 11, 12)	273356
Vložek za ovalni zračni filter (Model 20, 21)	692484
Predfilter za ovalni zračni filter (Model 20, 21)	273930
Uporovna vžigalna svečka	992041
Standardna vžigalna svečka	992040
Platinasta vžigalna svečka z dolgo življenjsko dobo (v rabi pri večini OHV motorjev)	5066
Preizkuševalec svečk	19368
Ključ za svečke	19374

Obiščite našo spletno stran **www.briggsandstratton.com**, kjer lahko poiščete najbližjega pooblaščenega trgovca, ali pa poglejte v "Rumenih straneh™".

Logotip Walking fingers in "Rumene strani" sta registrirani blagovni znamki v različnih zakonodajah.

NASTAVITVENE SPECIFIKACIJE

Model 120000	
Vrtina valja	68 mm
Hod bata	56 mm
Gibna prostornina	206 cm^3
Model 150000	
Vrtina valja	75 mm
Hod bata	56 mm
Gibna prostornina	249 cm^3
Model 200000	
Vrtina valja	79,23 mm
Hod bata	61,67 mm
Gibna prostornina	305 cm^3
Model 210000	
Vrtina valja	83,81 mm
Hod bata	61,67 mm
Gibna prostornina	342 cm^3
Razmak med elektrodama svečke	0,76 mm
Modela 120000 / 150000	
Zračna rega ohišja	0,25 – 0,36 mm
Razmak med elektrodama svečke	0,76 mm
Dotok v valj	0,10 – 0,15 mm**
Izpušna odprtina	0,23 – 0,28 mm**
Modela 200000 / 210000	
Zračna rega ohišja	0,20 – 0,30 mm
Dotok v valj	0,10 – 0,15 mm**
Izpušna odprtina	0,10 – 0,15 mm**

** Reža ventila z nameščenimi vzmetmi ventila in batom 6 mm od zgornje mrtve lege (preverite pri hladnem motorju). Oglejte si Priročnik za popravila P/N 272147.

Garancijska izjava o sistemu za nadzor emisij s strani Briggs & Stratton Corporation (B&S), California Air Resources Board (CARB) in United States Environmental Protection Agency (U.S. EPA) (Lastnikove pravice in obveznosti iz garancije za okvare)

Garancijska izjava za okvarjen sistem nadzora emisij v Kaliforniji, Združenih državah in Kanadi

Odbor za zračne vire Kalifornije (CARB), U.S. EPA in B&S vam z veseljem pojasnjujejo Garancijo sistema nadzora emisij na vašem malem motorju za izvencestno uporabo (SORE). V Kaliforniji morajo biti novi mali motorji za izvencestno uporabo letnika 2006 in kasnejši zasnovani, narejeni in opremljeni tako, da ustrezajo strogim državnim standardom proti smogu. Drugod v ZDA morajo novi motorji za izvencestno uporabo na vžig z vžigalno svečko, atestirani za leto 1997 in kasneje, ustrezati podobnim standardom, kot jih določa U.S. EPA. Podjetje B&S mora garantirati sistem nadzora emisij na motorju za spodaj navedena obdobja, pod pogojem da ni prišlo do zlorabe, zanemarjanja ali neustreznega vzdrževanja vašega malega motorja za izvencestno uporabo.

Vaš sistem nadzora emisij vsebuje dele kot so uplinjač, zračni filter, vžigalni sistem, cev za dovod goriva, dušilnik in katalizator. Vključeni so lahko tudi priključki in drugi sestavi, ki so povezani z emisijami.

Ob okvari, ki jo pokriva garancija, vam bo B&S brezplačno popravil mali motor za izvencestno uporabo, vključno z ugotavljanjem napake, deli in delom.

Kritje garancije družbe Briggs & Stratton za okvare sistema za nadzor emisij

Mali motorji za izvencestno uporabo imajo dvoletno garancijo na okvare delov za nadzor emisij pod določili, navedenimi v nadaljevanju. Če se pokvari del motorja, ki ga krije garancija, bo B&S ta del popravil ali zamenjal.

Garancijske odgovornosti lastnika

Kot lastnik malega motorja za izvencestno uporabo ste odgovorni za izvajanje ustreznega vzdrževanja, ki je navedeno v navodilih za uporabo in vzdrževanje. B&S priporoča, da shranite vse račune v zvezi z vzdrževanjem vašega malega motorja za izvencestno rabo, vendar B&S ne more odreči garancije samo zato, če nimate računa ali če niste zagotovili izvajanja vsega načrtovanega vzdrževanja.

Kot lastnik malega motorja za izvencestno uporabo pa se morate zavedati, da lahko B&S zavrne vaše garancijsko kritje, če motor ali njegov del ne deluje zaradi zlorabe, zanemarjanja, neustreznega vzdrževanja ali neodobrenih sprememb.

Takoj ko pride do težave, morate motor za izvencestno uporabo odnesti k pooblaščenemu serviserju B&S. Nesporna garancijska popravila bodo končana v razumnem roku, ki pa ne sme prekoračiti 30 dni.

Če imate kakšna vprašanja v zvezi s svojimi garancijskimi pravicami in odgovornostmi, pokličite predstavnika servisov B&S na številko 1-414-259-5262.

Garancija za emisije je garancija proti okvaram, ki se ocenijo pri normalnem delovanju motorja. Garancija se ne nanaša na preizkušanje emisij med uporabo.

Določila garancije družbe Briggs & Stratton za okvare sistema za nadzor emisij

Sledijo posebna določila, ki se nanašajo na vaše garancijsko kritje okvar pri nadzoru emisij. To je dodatno h garanciji za B&S motor za ne-regulirane motorje, ki jo najdete v navodilih za uporabo in vzdrževanje.

1. Deli v garanciji
   Kritje na podlagi te garancije velja samo za spodaj navedene dele (deli sistemov za nadzor emisij), v kolikor so bili ti deli prisotni na kupljenem motorju.
   a. Sistem za merjenje goriva
      - Sistem za hladni zagon z obogateno mešanico (dušilna loputa za lažji zagon)
      - Uplinjač in notranji deli
      - Fuel pump
      - Cev za dovod goriva, spojke cevi za dovod goriva, objemke
      - Rezervoar za gorivo, pokrovček s pritrdilno vrvico
      - Posoda iz ogljikovih vlaken
   b. Sistem za sesanje zraka
      - Zračni filter
      - Polnilni zbiralnik
      - Vod za odvajanje in zračenje
   c. Vžigalni sistem
      - Vžigalna(e) svečka(e)
      - Magnetni vžigalni sistem
   d. Katalitični sistem
      - Katalizator
      - Zbiralnik izpušnih plinov
      - Sistem za vpihovanje zraka ali impulzni ventil
   e. Razni elementi, ki se uporabljajo v gornjih sistemih
      - Vakuum, temperatura, položaj, časovno vodeni ventili in stikala
      - Priključki in sestavi
2. Trajanje kritja
   B&S jamči začetnemu lastniku in vsakemu naslednjemu kupcu, da bodo deli v garanciji brez napak v materialu in izdelavi, ki so povzročile okvaro delov v garanciji, za dobo dveh let od datuma, ko je bil motor dostavljen kupcu v prodaji na drobno.
3. Brezplačno
   Popravilo ali zamenjava dela v garanciji bo izvedena brezplačno za lastnika, vključno z diagnostičnim delom, ki vodi do ugotovitve, da je del v garanciji okvarjen, če ugotavljanje okvare opravi pooblaščeni serviser B&S. V zvezi z emisijsko garancijo se obrnite na najbližjega pooblaščenega serviserja B&S, ki ga najdete na seznamu v "Rumenih straneh" pod "Motorji, bencin," "Bencinski motorji," "Kosilnice," ali podobnimi kategorijami.
4. Izvzetja iz zahtevkov in kritja
   Reklamacije lahko prijavljate v skladu z določili garancijskega lista za motor B&S. Garancijsko kritje ne velja pri okvarah tistih delov v garanciji, ki niso originalni B&S deli, oz. zaradi zlorabe, zanemarjanja ali neustreznega vzdrževanja, kot je navedeno v garancijskem listu za motor B&S. B&S ne odgovarja za kritje okvar delov v garanciji, ki jih je povzročila uporaba dodatnih, neoriginalnih ali spremenjenih delov.
5. Vzdrževanje
   Za vsak del v garanciji, za katerega ni načrtovana zamenjava v sklopu vzdrževanja ali za katerega je predvidena samo redna kontrola z namenom, da se "popravi ali zamenja po potrebi", bo v garancijskem obdobju veljala garancija za okvare. Za vsak del v garanciji, za katerega je predvidena zamenjava v sklopu potrebnega vzdrževanja, velja garancija na okvaro samo za obdobje do prve predvidene zamenjave tega dela. Pri vzdrževanju in popravilih se lahko uporablja vsak nadomestni del, ki je enakovreden glede zmogljivosti in vzdržljivosti. Lastnik je odgovoren za izvajanje vsega potrebnega vzdrževanja, kot je določeno v navodilih za uporabo in vzdrževanje B&S.
6. Posledično kritje
   Kritje na podlagi te garancije bo veljalo za izpad vsakega motornega dela, ki ga bo povzročila okvara nekega dela, ki je še v garanciji.

Ustrezno obdobje trajanja emisije in podatke o zračnem indeksu najdete na emisijski nalepki vašega motorja.

Motorji s certifikatom o ustreznosti emisijskim standardom 2. razreda, kot jih določa California Air Resources Board (CARB), morajo biti opremljeni s podatki o obdobju trajanja emisij in zračnim indeksom. Briggs & Stratton daje uporabnikom na razpolago te podatke na nalepkah o emisiji. Na nalepki o emisijah motorja bodo tudi podatki o certifikatu.

Obdobje trajanja emisij navaja število ur dejanskega časa delovanja, za katerega ima motor certifikat o emisijski ustreznosti, pod predpostavko, da se ustrezno vzdržuje v skladu z navodili o uporabi in vzdrževanju. Uporabljajo se naslednje kategorije:

Zmerna:
Motor ima certifikat, da je emisijsko ustrezen za 125 ur dejanskega delovanja motorja.

Vmesna:
Motor ima certifikat, da je emisijsko ustrezen za 250 ur dejanskega delovanja motorja.

Razširjena:
Motor ima certifikat, da je emisijsko ustrezen za 500 ur dejanskega delovanja motorja. Običajna kosilnica se uporablja 20 do 25 ur letno. Zaradi tega bi bilo **obdobje trajanja emisij** motorja z **vmesno** kategorijo enako 10 do 12 letom.

Nekateri motorji Briggs & Stratton bodo dobili certifikat, da ustrezajo emisijskim standardom 2. faze po United States Environmental Protection Agency (USEPA). Pri motorjih, ki imajo certifikat za 2. fazo, se doba emisijske ustreznosti, ki je navedena na nalepki o emisijski ustreznosti, nanaša na število ur delovanja, ko motor ustreza Zveznim emisijskim zahtevam.

Pri motorjih, ki imajo manj kot 225 cm^3 prostornine.

Kategorija C = 125 ur

Kategorija B = 250 ur

Kategorija A = 500 ur

Pri motorjih z 225 cm^3 ali več prostornine.

Kategorija C = 250 ur

Kategorija B = 500 ur

Kategorija A = 1000 ur

TEHNIČNI PODATKI

Informacija o določanju moči motorja

Največja moč posameznih modelov bencinskih motorjev je označena v skladu s SAE (Society of Automotive Engineers) kodo J1940 (Small Engine Power & Torque Rating Procedure), moč motorjev pa je bila ugotovljena in usklajena v skladu s SAE kodo J1995 (Revidirana izdaja 2002-05). Vrednost navora je merjena pri 3060 vrt./min.; vrednosti moči pa so merjene pri 3600 vrt./min. Dejanska največja moč motorja je manjša, nanjo pa, poleg drugega, vplivajo okoljski delovni pogoji in razlike med posameznimi motorji. Ob upoštevanju velikega izbora proizvodov, ki jih poganjajo naši motorji, in vrste okoljevarstvenih zahtev, ki urejajo delovanje teh naprav, je mogoče, da bo vaš bencinski motor na določeni napravi deloval z močjo (trenutna neto moč), ki bo manjša od navedene moči. Razlika je posledica vrste vplivov, ki vključujejo, vendar niso omejeni samo na sledeče: dodatna oprema (zračni filter, izpuh, polnjenje, hlajenje, uplinjač, črpalka za gorivo itd.), omejitve uporabe, razmere delovnega okolja (temperatura, zračna vlaga, nadmorska višina) in razlika med posameznimi motorji. Zaradi omejitev proizvodnje in zmogljivosti lahko podjetje Briggs & Stratton zamenja močnejši motor za motorje te serije.

GARANCIJSKI LIST ZA BRIGGS & STRATTONOV MOTOR

Veljaven s 12/06

OMEJENA GARANCIJA

Družba Briggs & Stratton bo brezplačno popravila ali nadomestila vsak del ali dele motorja z napakami v materialu ali izdelavi ali obojim. Stroške za transport delov, ki so bili posredovani v popravilo ali zamenjavo pod to garancijo, mora nositi kupec. Ta garancija velja za časovno obdobje in pod pogoji, ki so navedeni v nadaljevanju. Za popravilo v garancijskem roku poiščite najbližjo pooblaščeno servisno delavnico na zemljevidu naših licenčnih partnerjev na www.briggsandstratton.com oziroma pokličite 1-800-233-3723 ali poiščite številko v 'Rumenih straneh™'.

NE OBSTAJA NOBENA DRUGA IZRECNA GARANCIJA. ZAKONSKO PREDPISANE GARANCIJE, VKLJUČNO Z GARANCIJO TRŽNOSTI IN USTREZNOSTI ZA DOLOČEN NAMEN, SO OMEJENE NA ČAS ENEGA LETA OD NAKUPA, OZIROMA DO ROKA, KI JE ZAKONSKO DOLOČEN. VSE DRUGE ZAKONSKO PREDPISANE GARANCIJE SO IZKLJUČENE. MATERIALNA ODGOVORNOST ZA NAKLJUČNO ALI POSLEDIČNO ŠKODO JE IZKLJUČENA DO ZAKONSKO DOVOLJENE MEJE. Nekatere države ne dovoljujejo omejitve trajanja zakonsko predpisane garancije, druge pa ne dovoljujejo omejitve ali izključitve naključnih ali posledičnih poškodb, zato ni nujno, da se zgoraj omenjene omejitve in izključitve nanašajo na vas. Ta garancija vam zagotavlja posebne zakonske pravice, lahko pa imate še druge pravice, ki se razlikujejo od države do države.

GARANCIJSKI POGOJI **

Znamka/Tip izdelka	Domača uporaba	Komercialna uporaba
Vanguard™	2 leti	2 leti
Serija s podaljšano življenjsko dobo™, I/C®, Intek I/C®, Intek Pro™	2 leti	1 leto
Motorji na gorivo na kerozinski bazi	1 leto	90 dni
Vsi drugi Briggs & Strattonovi motorji	2 leti	90 dni

** Motorji, ki se uporabljajo v različnih modelih domačih generatorjev v pripravljenosti, imajo garancijo le za uporabo s strani uporabnika. Ta garancija ne velja za motorje v opremi, uporabljeni za dovajanje energije, namesto kot pripomoček. **Za motorje, uporabljene v tekmovalnem dirkanju ali na komercialnih ali najemnih stezah, garancija ne velja.**

Garancijska doba se začne, ko napravo kupi prvi kupec v prodaji na drobno ali končni komercialni uporabnik, in traja ves čas, naveden v zgornji tabeli. "Uporaba potrošnika" pomeni osebno uporabo v gospodinjstvu s strani kupca, ki je napravo kupil v prodaji na drobno. "Komercialna uporaba" pomeni vse druge primere uporabe, vključno z uporabo za komercialne namene, pridobivanje prihodka ali najem. Če je motor enkrat uporabljen v komercialne namene, po tej garanciji spada v kategorijo motorjev za komercialno uporabo.

ZA PRIDOBITEV GARANCIJE ZA IZDELKE BRIGGS & STRATTON NI POTREBNA REGISTRACIJA GARANCIJE. SHRANITE POTRDILO O NAKUPU. ČE TEDAJ, KO POTREBUJETE GARANCIJSKO STORITEV, NE PREDLOŽITE DOKAZILA O DATUMU NAKUPA, SE BO ZA DOLOČANJE GARANCIJSKE DOBE UPORABLJAL DATUM IZDELAVE IZDELKA.

PODATKI O GARANCIJI VAŠEGA MOTORJA

Družba Briggs & Stratton bo z veseljem opravila popravilo v garancijskem roku in se vam opravičuje za neprijetnosti. Popravila v garancijskem roku lahko izvajajo vsi pooblaščeni servisi. Večino popravil v garancijskem roku se izvede rutinsko, včasih pa so zahtevki za servisiranje v garanciji neupravičeni. Garancija npr. ne velja, če je do poškodbe motorja prišlo zaradi napačne uporabe, pomanjkljivega rednega vzdrževanja, transporta, ravnanja z motorjem, skladiščenja ali neustrezne montaže. Garancija prav tako ne velja, če je bila odstranjena serijska številka motorja ali če je bil motor predelan ali spremenjen.

Če se stranka ne strinja z odločitvijo servisa, bo potrebna preiskava, da bi ugotovili, ali je garancija veljavna. Servis prosite, da vse podatke predloži v oceno svojemu distributerju ali tovarni. Če se distributer ali tovarna odloči, da je zahtevek utemeljen, bo kupec prejel celotno nadomestilo za dele z napako. Da bi se izognili nesporazumom, do katerih bi lahko prišlo med kupcem in prodajalcem, v nadaljevanju navajamo nekatere vzroke za odpoved motorja, ki jih garancija ne vključuje.

Normalna obraba:

Motorji, tako kot vse mehanične naprave, za dobro delovanje potrebujejo občasno servisiranje in zamenjavo delov. Garancija ne bo krila popravila, če je ob normalni rabi potekla življenjska doba nekega dela ali motorja.

Neustrezno vzdrževanje:

Življenjska doba motorja je odvisna od pogojev, v katerih motor deluje, in od nege. Nekatere naprave, kot so kultivatorji, črpalke in rotacijske kosilnice, pogosto uporabljamo v prašnih ali umazanih razmerah, kar lahko povzroči poškodbo, ki je videti kot prezgodnja obraba motorja. Takšna obraba, ki jo povzročijo umazanija, prah, ostanki saj z vžigalne svečke ali drugi abrazivni delci, ki so vdrli v motor zaradi neustreznega vzdrževanja, ni vključena v garancijo.

Omenjena garancija krije samo napake v materialu in/ali okvare zaradi izdelave na motorju, ne pa nadomestila ali povrnitve opreme, h kateri je motor lahko priključen. Garancija poleg tega ne krije popravil, potrebnih zaradi:

1. TEŽAV, DO KATERIH JE PRIŠLO ZARADI UPORABE DELOV, KI NISO BRIGGS & STRATTONOVI ORIGINALNI DELI.
2. Kontrolnih ročic na napravi ali napeljav, ki preprečujejo zagon, povzročajo nezadovoljivo delovanje motorja ali skrajšujejo življenjsko dobo motorja. (Obrnite se na izdelovalca opreme.)
3. Uplinjačev, ki puščajo, zamašenih cevi za dovod goriva in ventilov ali drugih poškodb, ki jih je povzročila uporaba onesnaženega ali starega goriva. (Uporabljajte čisto, svež gorivo brez svinca in stabilizator za gorivo Briggs & Stratton, št. 5041.)
4. Delov, ki so opraskani ali polomljeni zato, ker je motor deloval s premalo olja ali je bilo le-to onesnaženo ali z oljem neustrezne viskoznosti. Funkcija OIL GARD ne sme izklopiti motorja v teku. Pri nepravilnem vzdrževanju ravni olja lahko pride do okvare motorja.
5. Popravil ali prilagoditev delov ali sklopov, kot so sklopke, prenosi, daljinsko upravljanje itd., ki jih ne izdeluje družba Briggs & Stratton.
6. Poškodb ali obrabe delov zaradi umazanije, ki je vstopila v motor zaradi nepravilnega vzdrževanja zračnega filtra, montaže ali uporabe neoriginalnih sestavnih delov zračnega filtra.
7. Delov, ki so bili poškodovani zaradi prevelikih vrtljajev ali pregretja zaradi trave ali umazanije, ki je začepila ali zamašila hladilna rebra ali predel vztrajnika, ali poškodbe, do katere je prišlo zaradi uporabe motorja v zaprtem prostoru, kjer ni ustreznega prezračevanja.
8. Delov motorja ali opreme, ki so se zlomili zaradi prevelikih vibracij, ki jih je povzročila preohlapna pričvrstitev motorja ali rezil, neuravnoteženih rezil ali ohlapno nameščenih ali neuravnoteženih rotorjev, neprimerne pritrditve opreme na ročično gred motorja, previsokih vrtljajev ali druge napake pri uporabi naprave.
9. Gredi, ki se je zvila ali zlomila zaradi udarca trdega predmeta po rezilu rotacijske kosilnice ali premočno napetega klinastega jermena.
10. Rutinskih nastavitev ali prilagoditev motorja.
11. Odpovedi motorja ali dela motorja, npr. zgorevalne komore, ventilov, sedežev ventilov, vodil ventilov ali pregorelega navitja zaganjalnika, zaradi uporabe alternativnih goriv, kot so petrolej, zemeljski plin, spremenjeni bencin itd.

Garancijo lahko uveljavljate le na pooblaščenih servisih družbe Briggs & Stratton. Vaš najbližji servis je naveden v "Rumenih straneh™" vsakega telefonskega imenika, in sicer pod rubriko: "Motorji, bencin" ali "Bencinski motorji," "Kosilnice" ali kaj podobnega.

Briggs & Strattonovi motorji se proizvajajo pod enim ali več naslednjih patentov: Design D-247,177 (V postopku registracije so tudi drugi patenti)

6,691,683	6,520,141	6,325,036	6,145,487	6,012,420	5,803,035	5,548,955	5,243,878	5,138,996	4,875,448	D 476,629
6,647,942	6,495,267	6,311,663	6,142,257	5,992,367	5,765,713	5,546,901	5,235,943	5,086,890	4,819,593	D 457,891
6,622,683	6,494,175	6,284,123	6,135,426	5,904,124	5,732,555	5,445,014	5,234,038	5,070,829	4,720,638	D 368,187
6,615,787	6,472,790	6,263,852	6,116,212	5,894,715	5,645,025	5,503,125	5,228,487	5,058,544	4,719,682	D 375,963
6,617,725	6,460,502	6,260,529	6,105,548	5,887,678	5,642,701	5,501,203	5,197,426	5,040,644	4,633,556	D 309,457
6,603,227	6,456,515	6,242,828	6,347,614	5,852,951	5,628352	5,497,679	5,197,425	5,009,208	4,630,498	D 372,871
6,595,897	6,382,166	6,239,709	6,082,323	5,843,345	5,619,845	5,320,795	5,197,422	4,996,956	4,522,080	D 361,771
6,595,176	6,369,532	6,237,555	6,077,063	5,823,153	5,606,948	5,301,643	5,191,864	4,977,879	4,520,288	D 356,951
6,584,964	6,356,003	6,230,678	6,064,027	5,819,513	5,606,851	5,271,363	5,188,069	4,977,877	4,512,499	D 309,457
6,557,833	6,349,688	6,213,083	6,040,767	5,813,384	5,605,130	5,269,713	5,186,142	4,971,219	4,453,507	D 308,872
6,542,074	6,347,614	6,202,616	6,014,808	5,809,958	5,497,679	5,265,700	5,150,674	4,895,119	4,430,984	D 308,871

Fig. 6

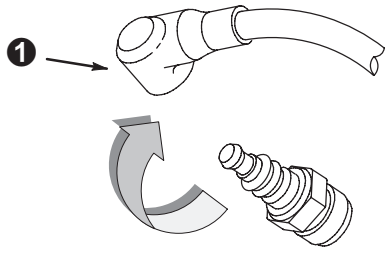

Fig. 7

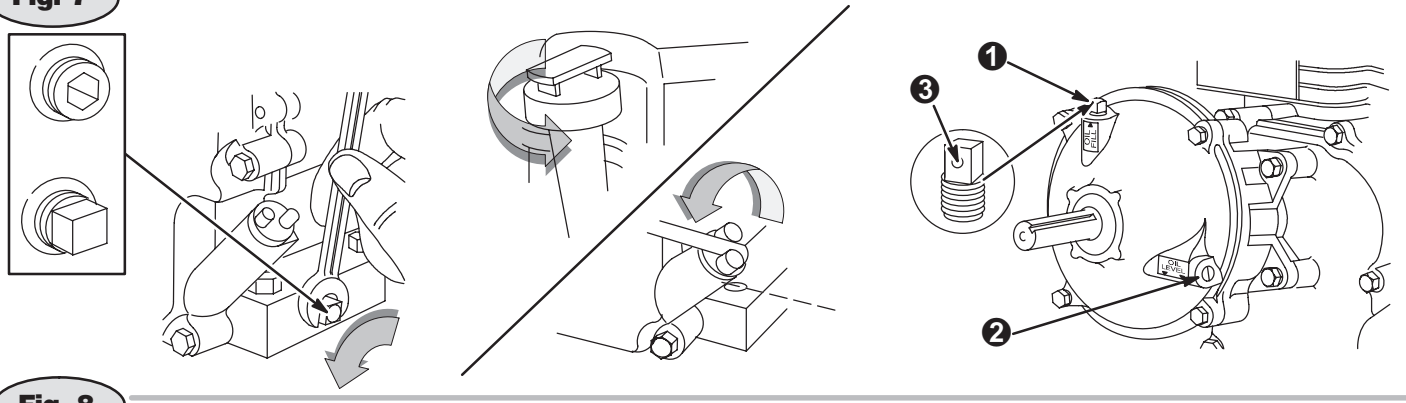

Fig. 8

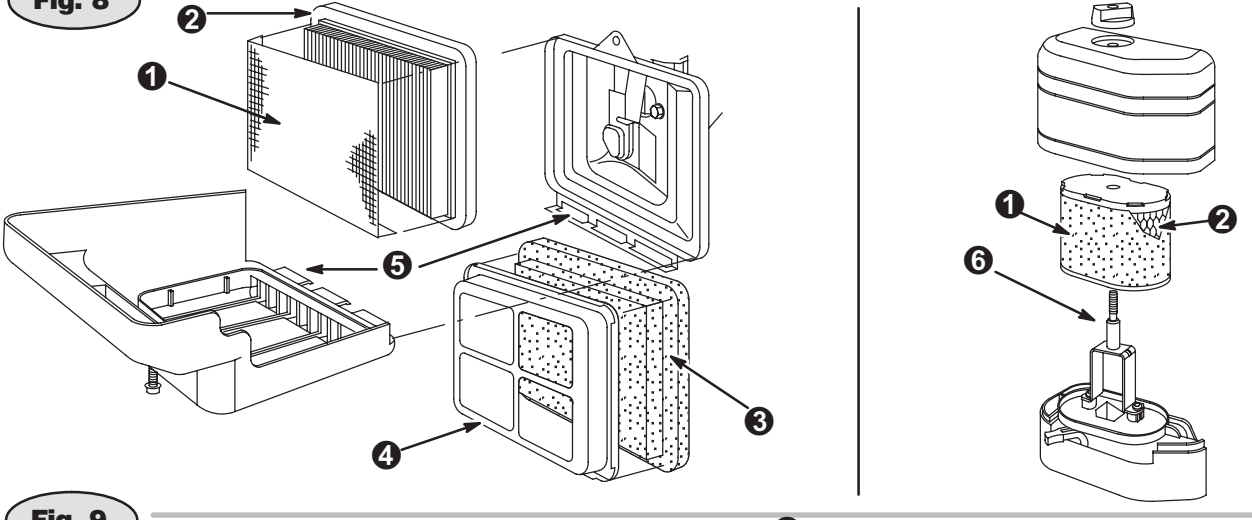

Fig. 9

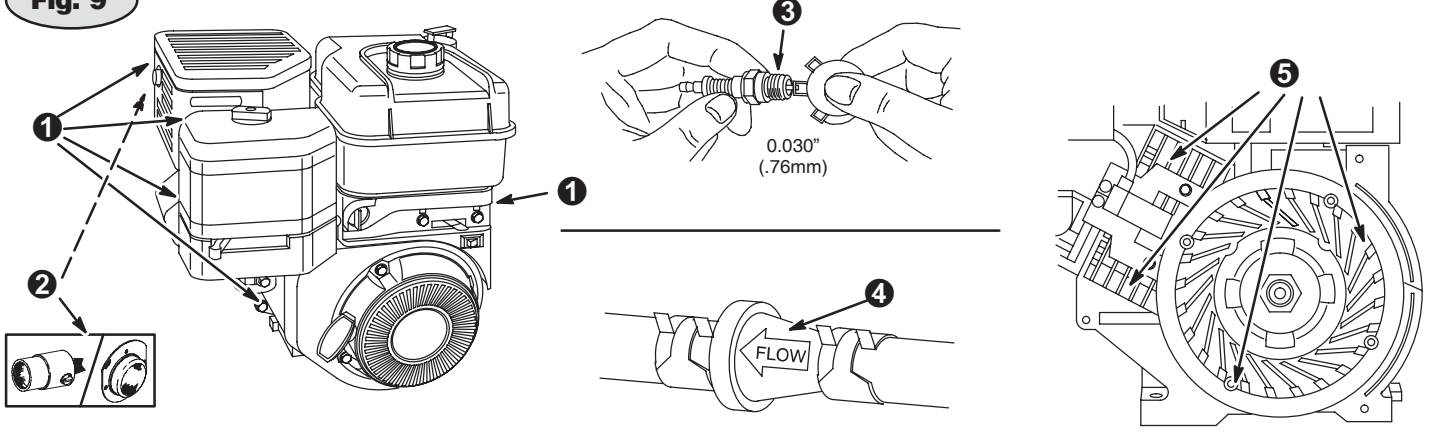

BRIGGS & STRATTON®

THE POWER WITHIN™